TOYOTA GAZOO Racing

GR Cup Spain

RECAMBIOS ORIGINALES
TOYOTA GR CUP SPAIN 2024.

ÍNDICE

1. MOTOR. 4
2. CONTROL DE COMBUSTIBLE 132
3. TRANSMISIÓN Y CHASIS 142
4. CARROCERIA. 238
5. COMPONENTES ELÉCTRICOS 374

1. MOTOR.

ENGINE ASSEMBLY

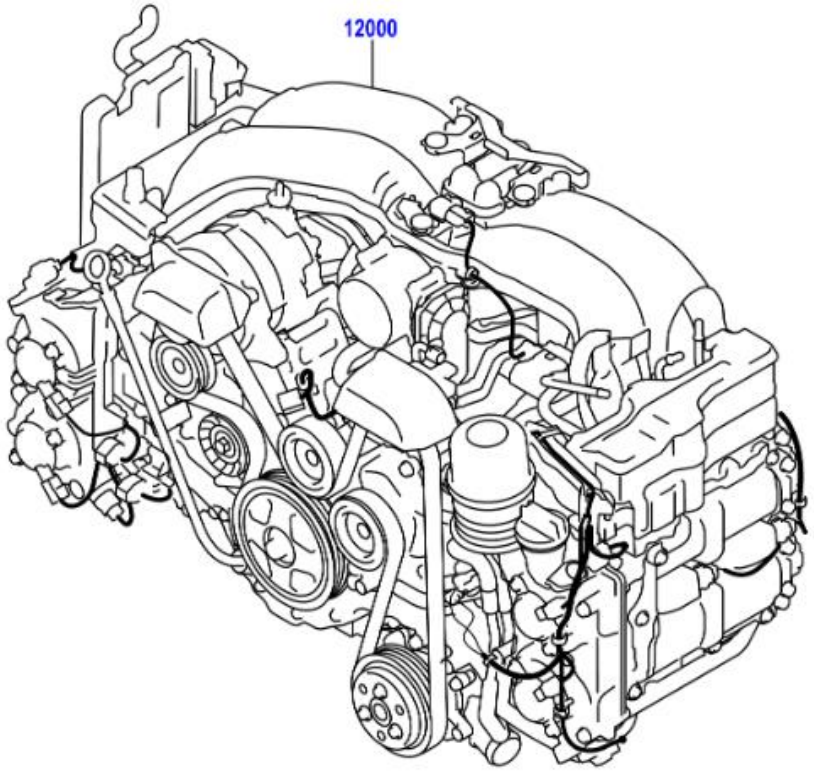

SUBARU supply the Engine Assembly during mass production.
But after the end of mass production,SUBARU supply the Partial Engine.

	PNC	Número	Descripción	Códigos de modelo	Ctd.
☐ − 1 +	12000	SU003-09848	CONJUNTO MOTOR, CON EMBRAGUE, DESTINATION CODE=EC	FA24..ZN8..LHD..6F	1

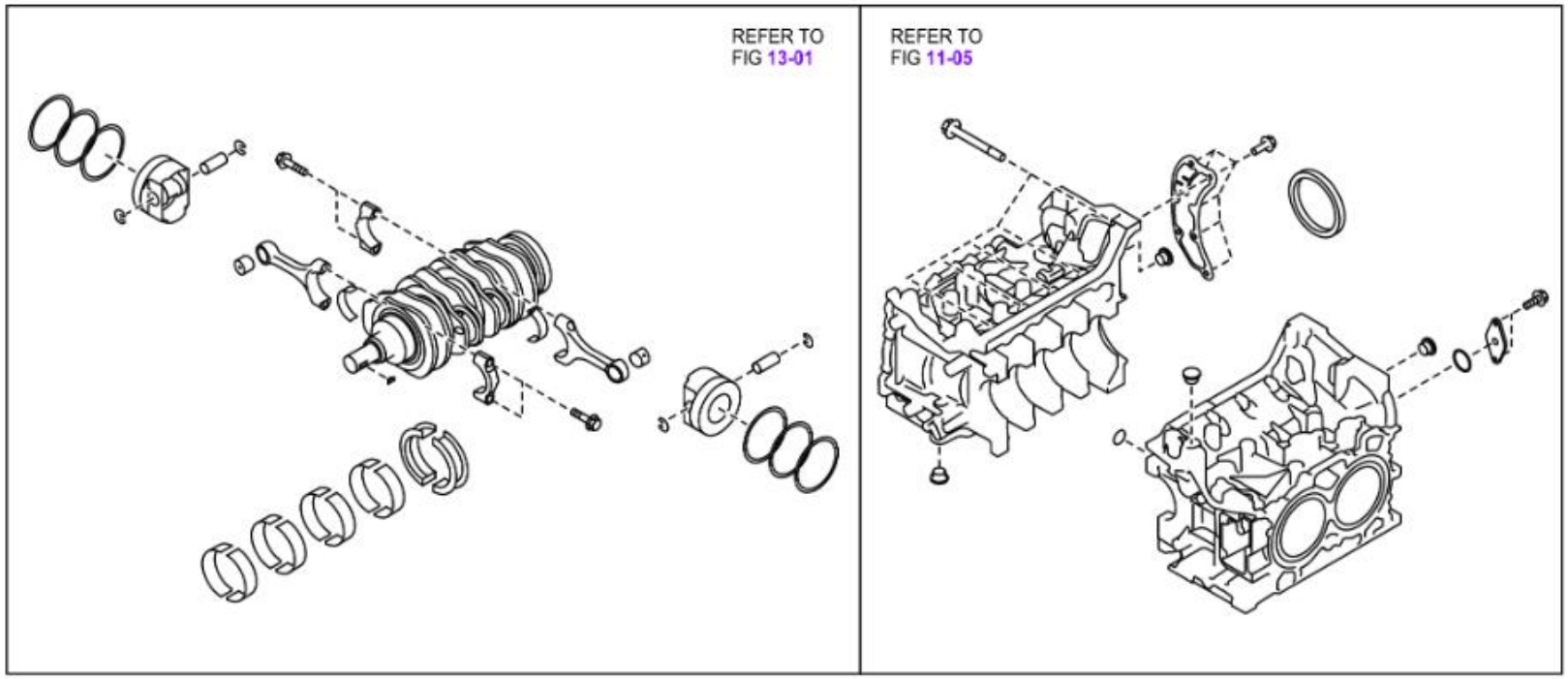
REFER TO
FIG 13-01
REFER TO
FIG 11-05

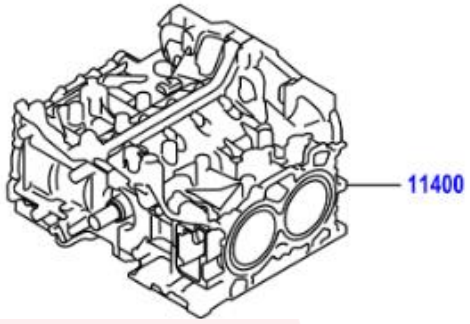
11400

	PNC	Número	Descripción	Códigos de modelo	Ctd.
☐ − 1 +	11400	SU003-10633	CONJUNTO DEL BLOQUE, CORTO	FA24..ZN8	1

04111

NO	REFER TO FIG	PART NAME(PART NO.)	Q'TY
1	REFER TO FIG 11-05 (PNC 11401L)	OILSEAL-92X109X8 (806792010)	1
2	REFER TO FIG 11-05	O RING-16.1X2.3 (806916080)	1
	REFER TO FIG 13-02 (PNC 13540D)	O RING-16.1X2.3 (806916080)	2
3	REFER TO FIG 11-05	O RING-31X2.0 (806931070)	1
4	REFER TO FIG 11-05	PLUG-28X10 (807028000)	1
5	REFER TO FIG 11-04 (PNC 11115)	GSKT-CYL HEAD (11044AA930)	1
6	REFER TO FIG 11-04 (PNC 11116)	GSKT-CYL HEAD 2 (10944AA210)	1
7	REFER TO FIG 11-04 (PNC 11191A(RH)) (PNC 11193A(LH))	GSKT-SPARK PL PIP (10966AA041)	4
8	REFER TO FIG 11-04	O RING-15.4X1.8 (806915170)	4
9	REFER TO FIG 11-05 (PNC 12101B)	GSKT-16X21X2.3 (803916010)	1
10	REFER TO FIG 11-05 (PNC 12101C)	O RING-32.6X2.7 (806932030)	3
11	REFER TO FIG 15-01 (PNC 15104A)	GSKT-OIL STRNR EG (15056AA010)	1
12	REFER TO FIG 11-05 (PNC 12101L)	SEALING-OIL PAN (11122AA350)	2
13	REFER TO FIG 13-01 (PNC 13101A)	CIRCLIP-INR 22 (805322050)	8
14	REFER TO FIG 11-06 (PNC 11301G)	O RING-12.1X2.5 (806912190)	3
15	REFER TO FIG 11-06 (PNC 11302A)	OILSEAL-50X63X7 (806750090)	1
16	REFER TO FIG 11-05 (PNC 11452B)	SEAL-OIL LEVEL (15090KA000)	1
17	REFER TO FIG 11-06 (PNC 11328)	O RING-44.0X2.6 (806944060)	4
18	REFER TO FIG 84-01	GSKT-10.2X14X1.5 (803910060)	1
19	REFER TO FIG 11-04 (PNC 11213)	GSKT-ROCKER COVER RH (13270AA300)	1
20	REFER TO FIG 11-04 (PNC 11214)	GSKT-ROCKER COVER LH (13272AA250)	1
21	REFER TO FIG 11-04	GSKT-ROCKER CVR. 2 (13293AA060)	2
22	REFER TO FIG 17-01 (PNC 17177)	GSKT-INT MANIF (14035AA800)	2
23	REFER TO FIG 22-11	O RING-31.5X2.0 (806931110)	1
24	REFER TO FIG 16-03 (PNC 16346)	GSKT-THERMO 21236AA050	1
25	REFER TO FIG 16-03 (PNC 16322A)	O RING-33.7X3.5 (806933010)	2
26	REFER TO FIG 15-03 (PNC 15710B)	GASKET-OIL COOLER (21370KA001)	1
27	REFER TO FIG 16-03	BAND-CLIP (24226AA360)	1
28	REFER TO FIG 11-04	O RING-CAMSHAFT (13099AA020)	1
29	REFER TO FIG 11-04	O RING-CAMSHAFT (13099AA050)	3
30	REFER TO FIG 82-02	BAND-CLIP (24226AA300)	7
31	REFER TO FIG 82-02	BAND-CLIP (24226AA190)	2
32	REFER TO FIG 17-01 (PNC 17173)	GSKT-EXHAUST (44616AA290)	1
	REFER TO FIG 17-01 (PNC 17173A)	GSKT-EXHAUST (44616AA290)	1

11F773

	PNC	Número	Descripción	Códigos de modelo	Ctd.
☐ − 1 +	04111	SU003-10607	CONJUNTO DEL MOTOR, PARCIAL	FA24..ZN8	1

REFER TO
ILLUST NO.
1 OF 3
(PNC 04111)

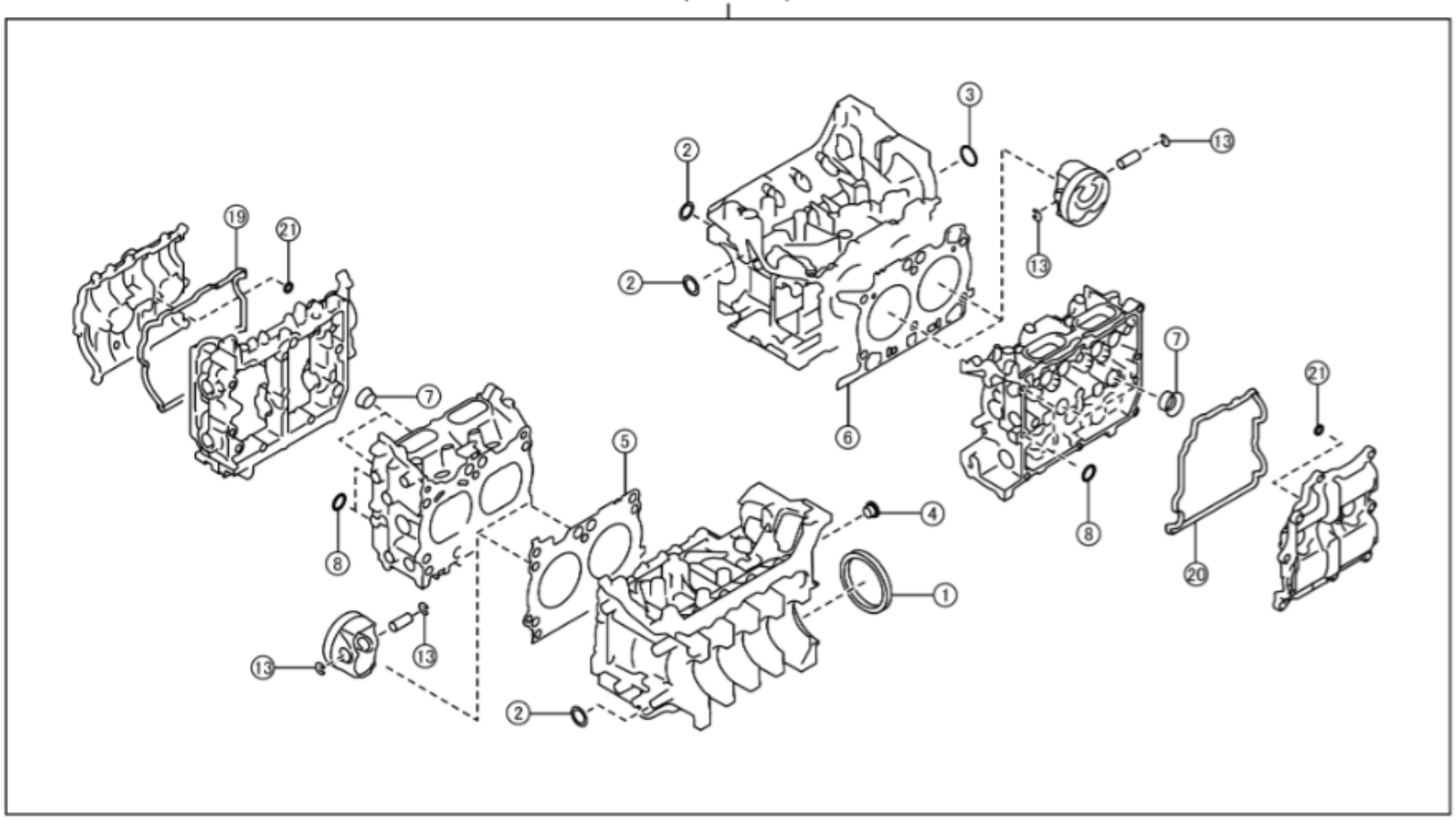

車両前方
VEHICLE FRONT SIDE

REFER TO
ILLUST NO.
1 OF 3
(PNC 04111)

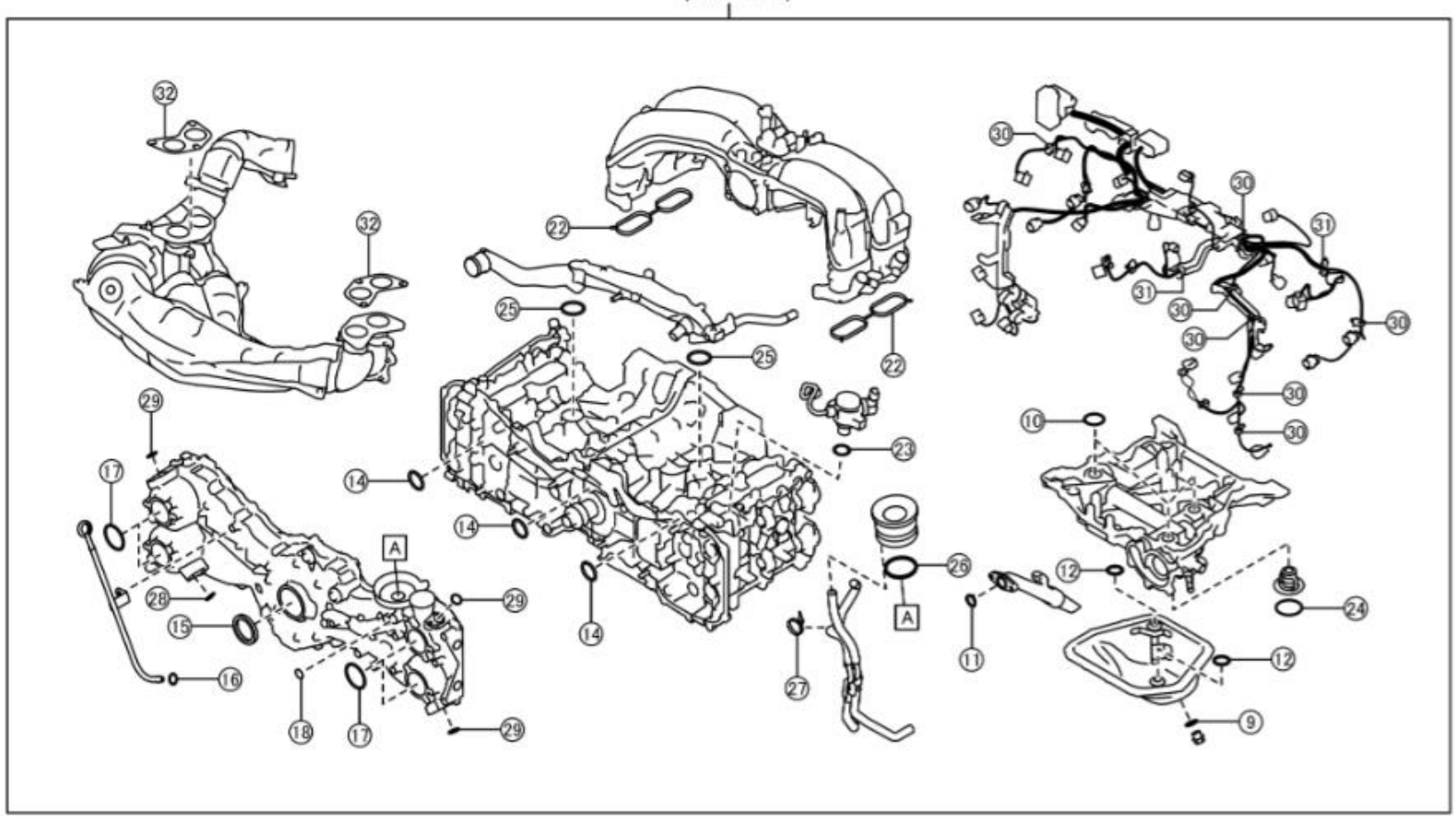

車両前方
VEHICLE FRONT SIDE

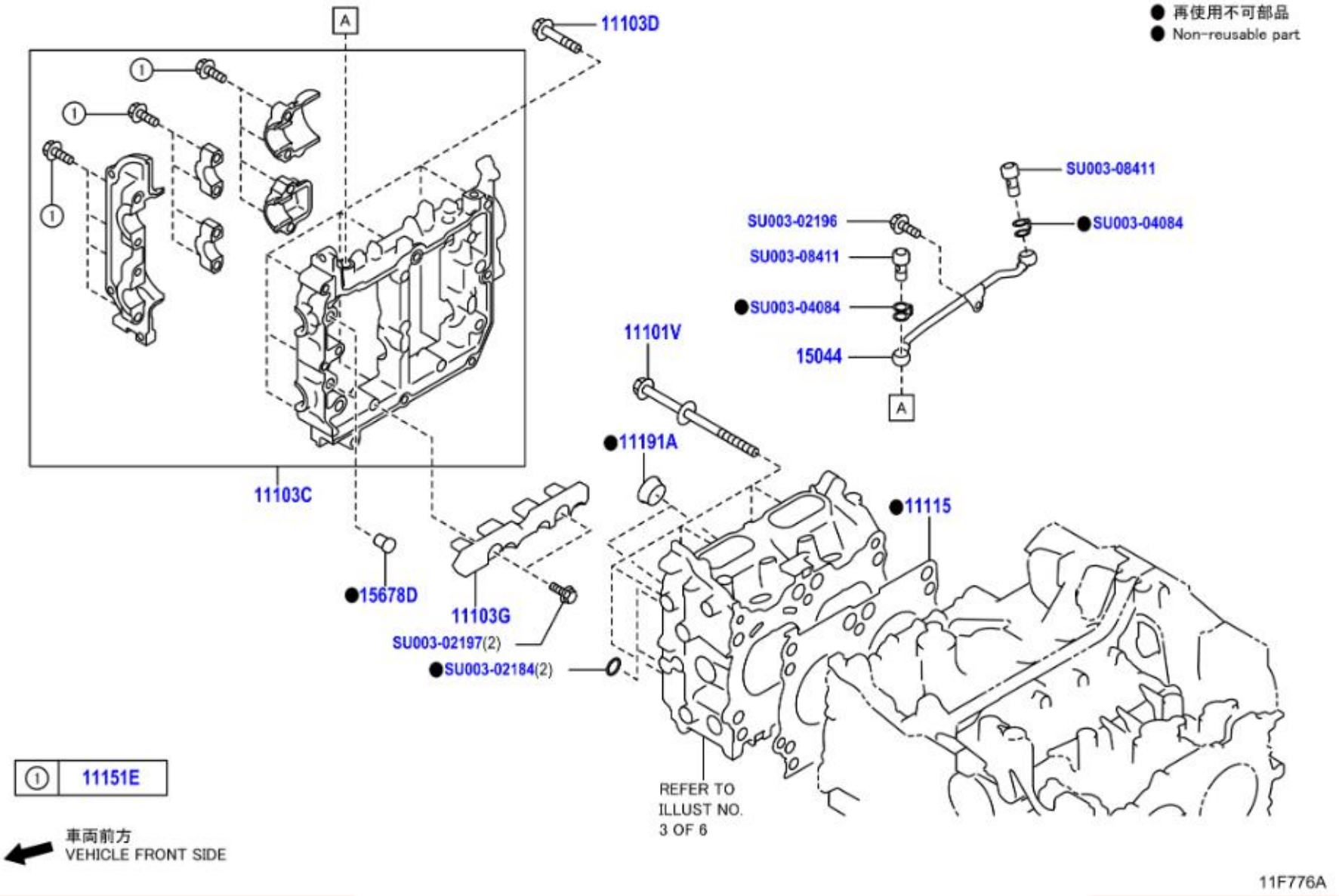
● 再使用不可部品
● Non-reusable part
A
11103D
1
SU003-08411
SU003-02196
SU003-04084
SU003-08411
●SU003-04084
11101V
15044
A
●11191A
11103C
●11115
●15678D
11103G
SU003-02197(2)
●SU003-02184(2)
① 11151E
車両前方
VEHICLE FRONT SIDE
REFER TO
ILLUST NO.
3 OF 6
11F776A

	PNC	Número	Descripción	Ctd.	Códigos de modelo
− 12 +	11101V	SU003-00117	PERNO (JUEGO SECUNDARIO CULATA CILINDROS)	12	FA24..ZN8
− 1 +	11103C	SU003-09009	SUBCONJUNTO ALOJAMIENTO, ARBOL DE LEVAS, DER.	1	FA24..ZN8
− 9 +	11103D	SU003-04841	PERNO (ALOJAMIENTO ARBOL LEVAS A CULATA CILINDROS, DER.)	9	FA24..ZN8
− 1 +	11103G	SU003-06812	ESPACIADOR, ACEITE, DER	1	FA24..ZN8
− 1 +	11115	SU003-08992	EMPAQUETADURA, CULATA DE CILINDROS	1	FA24..ZN8
− 12 +	11151E	SU003-04264	PERNO, (TAPA COJINETE ARBOL LEVAS A CAJA DER., NO. 1)	12	FA24..ZN8
− 2 +	11191A	SU003-06775	EMPAQUETADURA (PARA TUBO DE BUJIA)	2	FA24..ZN8
− 1 +	15044	SU003-09023	SUBCONJ. TUBO, ALIMENT. ACEITE ARBOL LEVAS	1	FA24..ZN8
− 2 +	15678D	SU003-00299	FILTRO, VALVULA CONTROL ACEITE, DER.	2	FA24..ZN8
− 1 +	99999	SU003-02184	O RING-15.4X1.8	1	
− 1 +	99999	SU003-02196	BOLT-6X12X12	1	
− 1 +	99999	SU003-02197	BOLT-6X20X18	1	
− 1 +	99999	SU003-04084	GASKET-UNON BANJO	1	
− 1 +	99999	SU003-08411	HARDWARE ITEM	1	

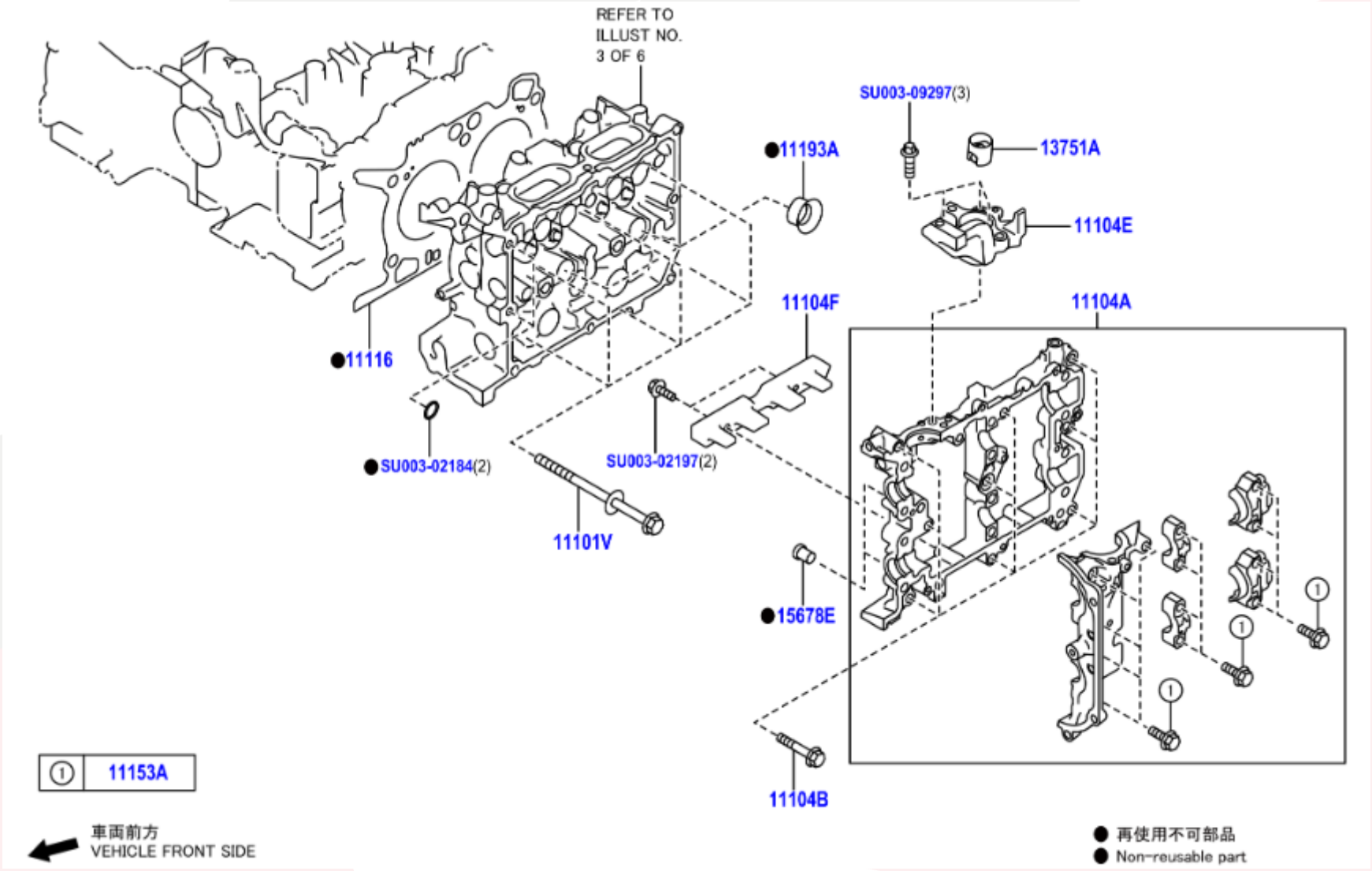
REFER TO
ILLUST NO.
3 OF 6
SU003-09297(3)
●11193A
13751A
11104E
11104F
11104A
●11116
●SU003-02184(2)
SU003-02197(2)
11101V
●15678E
11104B
① 11153A
車両前方
VEHICLE FRONT SIDE
● 再使用不可部品
● Non-reusable part

	PNC	Número	Descripción	Códigos de modelo	Ctd.
− 12 +	11101V	SU003-00117	PERNO (JUEGO SECUNDARIO CULATA CI LINDROS)	FA24..ZN8	12
− 1 +	11104A	SU003-09010	SUBCONJUNTO ALOJAMIENTO, ARBOL D E LEVAS, IZQ.	FA24..ZN8	1
− 9 +	11104B	SU003-04841	PERNO (ALOJAMIENTO ARBOL LEVAS A C ULATA CILINDROS, IZQ.)	FA24..ZN8	9
− 1 +	11104E	SU003-09027	CONJUNTO CAJA, MANEJO DE BOMBA	FA24..ZN8	1
− 1 +	11104F	SU003-06812	ESPACIADOR, ACEITE, IZQ	FA24..ZN8	1
− 1 +	11116	SU003-08990	EMPAQUETADURA, CULATA, NO.2	FA24..ZN8	1
− 13 +	11153A	SU003-04264	PERNO, (TAPA COJINETE ARBOL LEVAS A CAJA IZQ., NO. 1)	FA24..ZN8	13
− 2 +	11193A	SU003-06775	EPAQUETADURA, TUBO BUJIA	FA24..ZN8	2
− 1 +	13751A	SU003-08402	ELEVADOR, VALVULA	FA24..ZN8	1
− 2 +	15678E	SU003-00299	FILTRO, VALVULA CONTROL ACEITE, IZQ.	FA24..ZN8	2
− 1 +	99999	SU003-02184	O RING-15.4X1.8		1
− 1 +	99999	SU003-02197	BOLT-6X20X18		1
− 1 +	99999	SU003-09297	HARDWARE ITEM		1

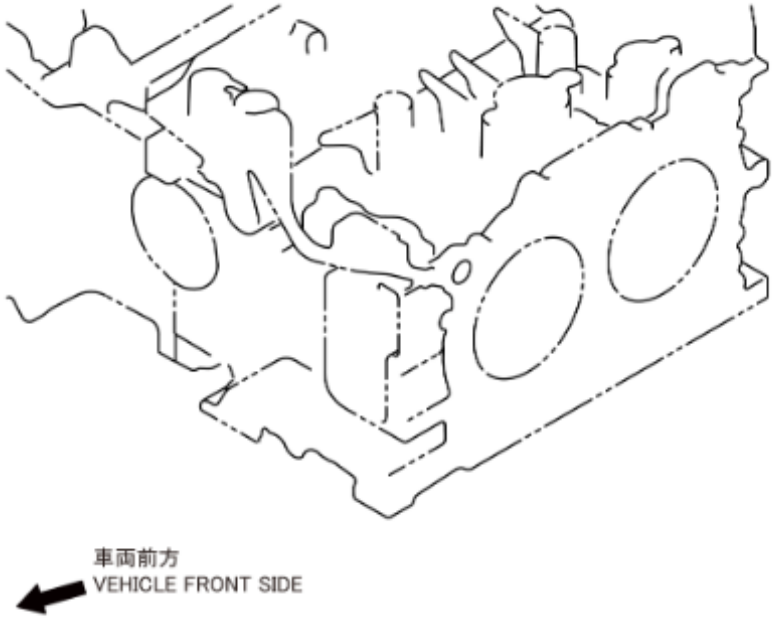

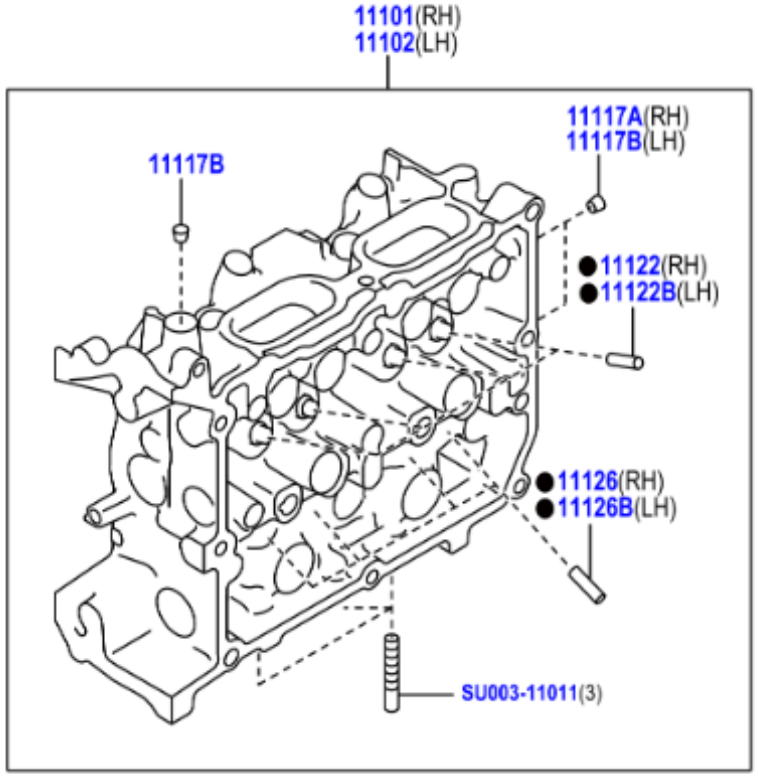

● 再使用不可部品
● Non-reusable part

	PNC	Número	Descripción	Códigos de modelo	Ctd.
− 1 +	11101	SU003-08991	SUBCONJUNTO DE CULATA, CILINDRO	FA24..ZN8	1
− 1 +	11102	SU003-08994	CULATA, CILINDROS, IZQ.	FA24..ZN8	1
− 2 +	11117A	SU003-08366	TAPON NO. 1 CON TORNILLO DE CABEZA CONICA	FA24..ZN8	2
− 3 +	11117B	SU003-08366	TAPON NO. 2 CON TORNILLO DE CABEZA CONICA	FA24..ZN8	3
− 4 +	11122	SU003-04238	BUJE, GUIA VALVULA ADMISION	FA24..ZN8	4
− 4 +	11122B	SU003-04238	BUJE, GUIA VALVULA ADMISION, NO. 2	FA24..ZN8	4
− 4 +	11126	SU003-04239	BUJE, GUIA VALVULA ESCAPE	FA24..ZN8	4
− 4 +	11126B	SU003-04239	BUJE, GUIA VALVULA ESCAPE, NO. 2	FA24..ZN8	4
− 1 +	99999	SU003-11011	HARDWARE ITEM		1

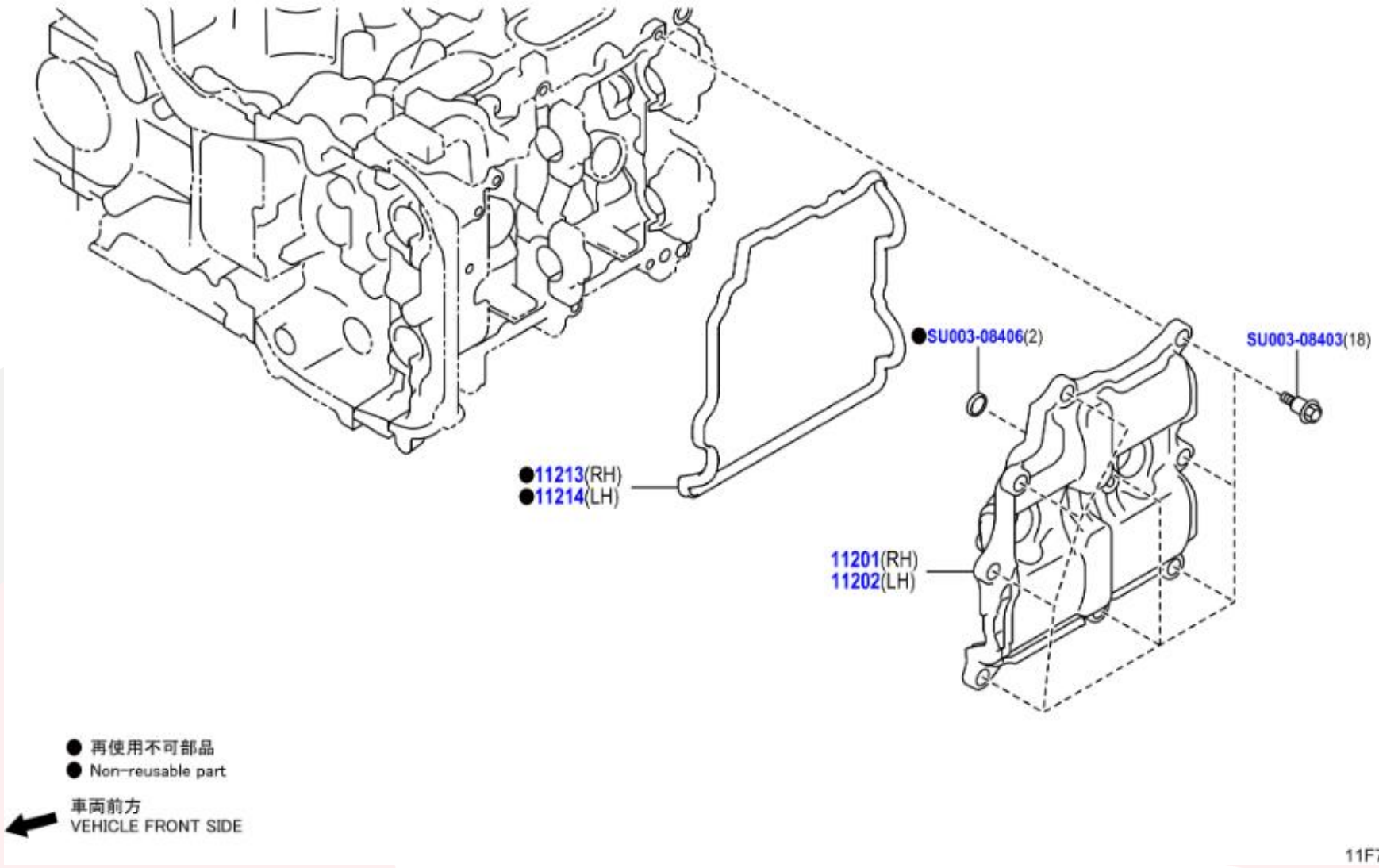
●SU003-08406(2)
SU003-08403(18)
●11213(RH)
●11214(LH)
11201(RH)
11202(LH)
● 再使用不可部品
● Non-reusable part
車両前方
VEHICLE FRONT SIDE
11F779A

	PNC	Número	Descripción	Códigos de modelo	Ctd.
☐ − 1 +	11201	SU003-09016	SUBCONJUNTO DE LA TAPA, CULATA DE CILINDROS	FA24..ZN8	1
☐ − 1 +	11202	SU003-09017	CONJ.SEC.CUBIERTA, CULATA CILINDROS, IZQ.	FA24..ZN8	1
☐ − 1 +	11213	SU003-08404	EMPAQUETADURA, TAPA DE CULATA DE CILINDROS	FA24..ZN8	1
☐ − 1 +	11214	SU003-08405	EMPAQUETADURA, TAPA DE CULATA DE CILINDROS NO. 2	FA24..ZN8	1
☐ − 1 +	99999	SU003-08403	HARDWARE ITEM		1
☐ − 1 +	99999	SU003-08406	HARDWARE ITEM		1

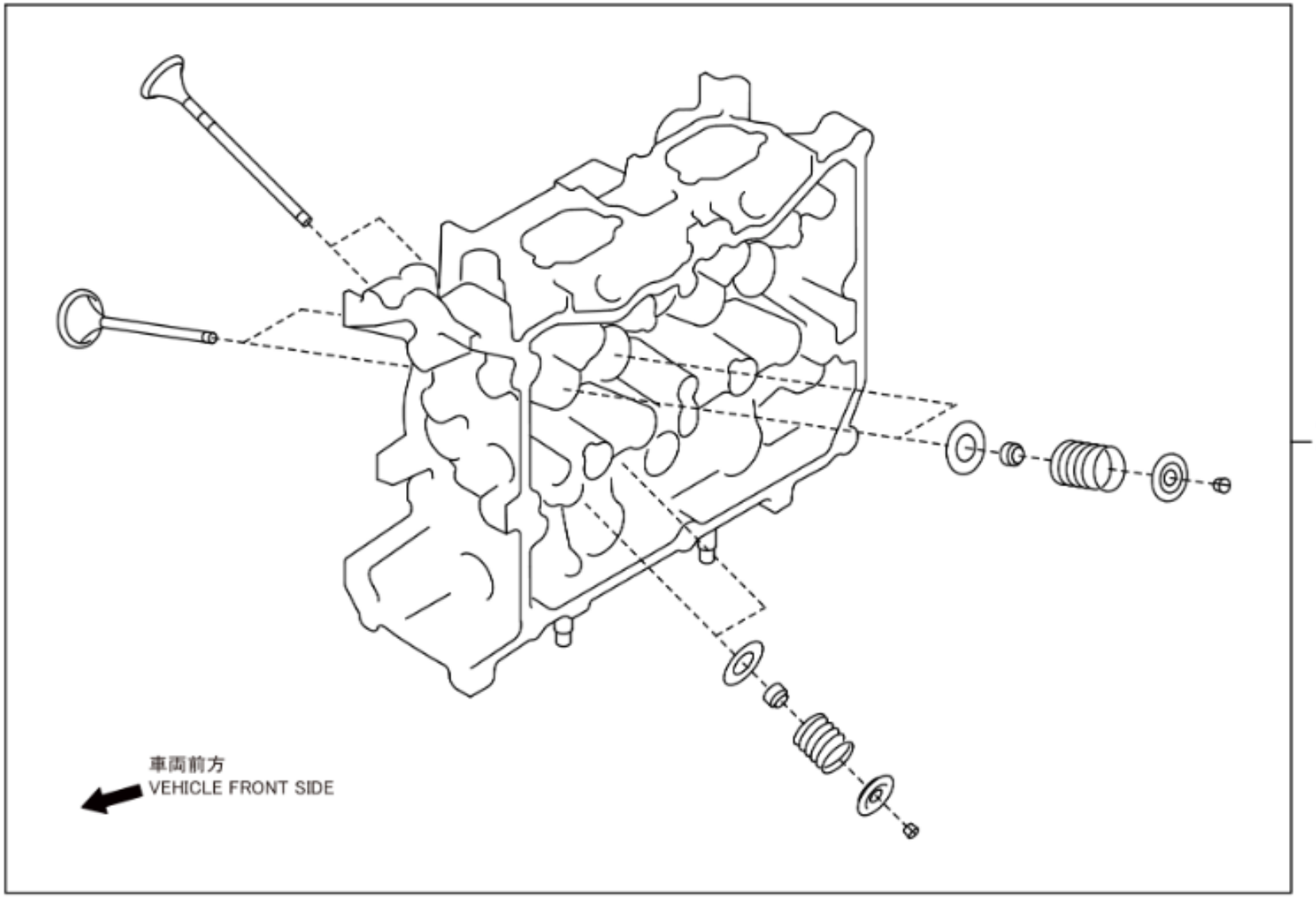
11101Y(RH)
11102B(LH)
車両前方
VEHICLE FRONT SIDE

	PNC	Número	Descripción	Códigos de modelo	Ctd.
☐ − 1 +	11101Y	SU003-10638	CONJUNTO DE CABEZA Y VALVULA, CILINDRO, DER	FA24..ZN8	1
☐ − 1 +	11102B	SU003-10639	CONJUNTO DE CABEZA Y VALVULA, CILINDRO, IZQ	FA24..ZN8	1

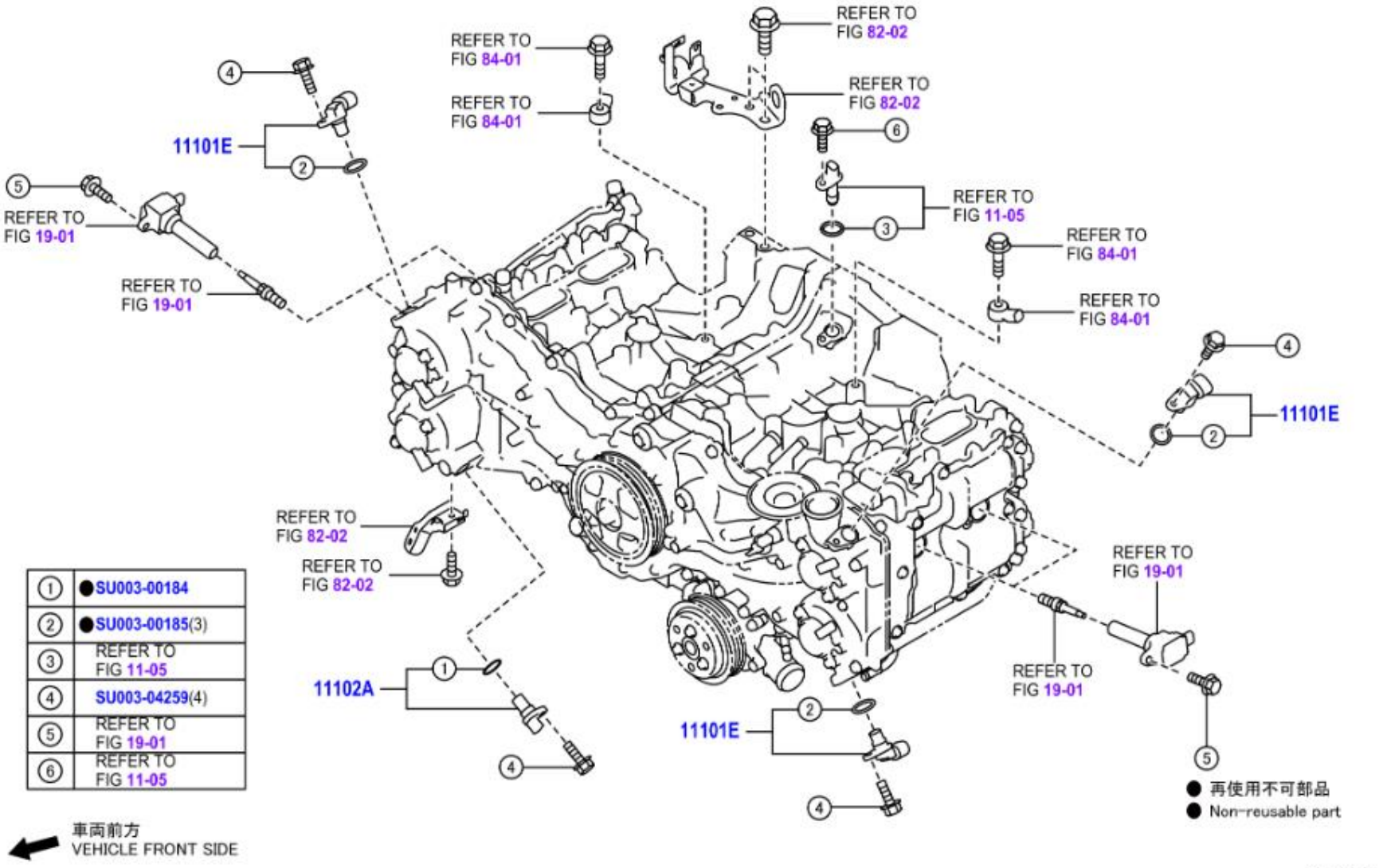

1	● SU003-00184
2	● SU003-00185(3)
3	REFER TO FIG 11-05
4	SU003-04259(4)
5	REFER TO FIG 19-01
6	REFER TO FIG 11-05

	PNC	Número	Descripción	Códigos de modelo	Ctd.
− 3 +	11101E	SU003-06706	SENSOR, POSICION CIGUENAL	FA24..ZN8	3
− 1 +	11102A	SU003-00413	SENSOR, POSICION CIGUENAL	FA24..ZN8	1
− 1 +	99999	SU003-00184	O RING-CAMSHAFT		1
− 1 +	99999	SU003-00185	O RING-CAMSHAFT		1
− 1 +	99999	SU003-04259	BOLT-6X16X16		1

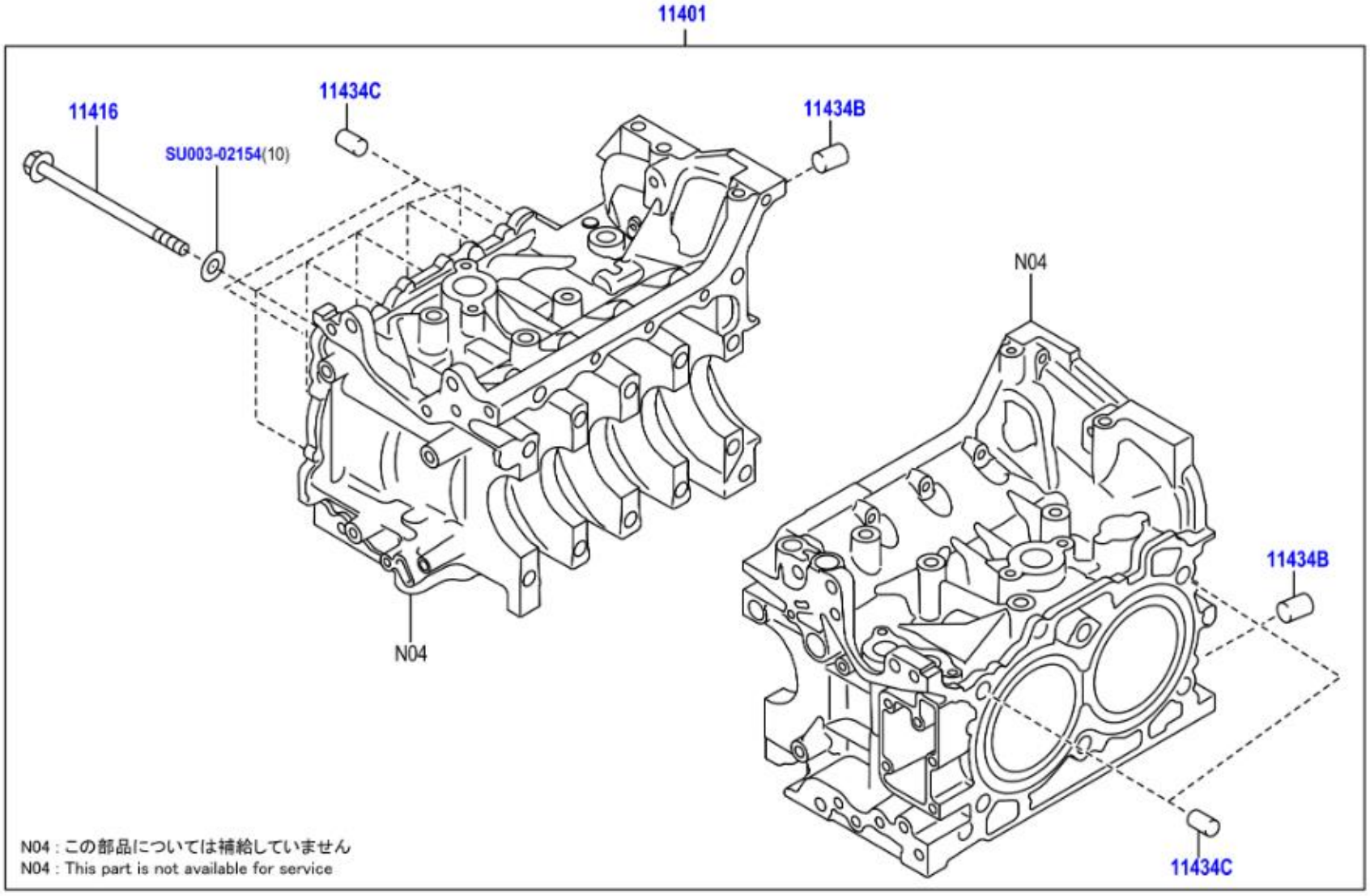
11401
11416
11434C
11434B
SU003-02154(10)
N04
N04
11434B
11434C
N04 : この部品については補給していません
N04 : This part is not available for service

	PNC	Número	Descripción	Códigos de modelo	Ctd.
− 1 +	11401	SU003-10637	SUBCONJUNTO DEL BLOQUE, CILINDROS	FA24..ZN8	1
− 10 +	11416	SU003-00098	PERNO (TAPA DEL COJINETE DEL CIGUENAL)	FA24..ZN8	10
− 2 +	11434B	SU003-02166	PASADOR RECTO (JUEGO CAJA DEL EMBRAGUE)	FA24..ZN8	2
− 4 +	11434C	SU003-02168	PASADOR RECTO (JUEGO CULATA DE CILINDROS)	FA24..ZN8	4
− 1 +	99999	SU003-02154	WASHER 10.5X18X2		1

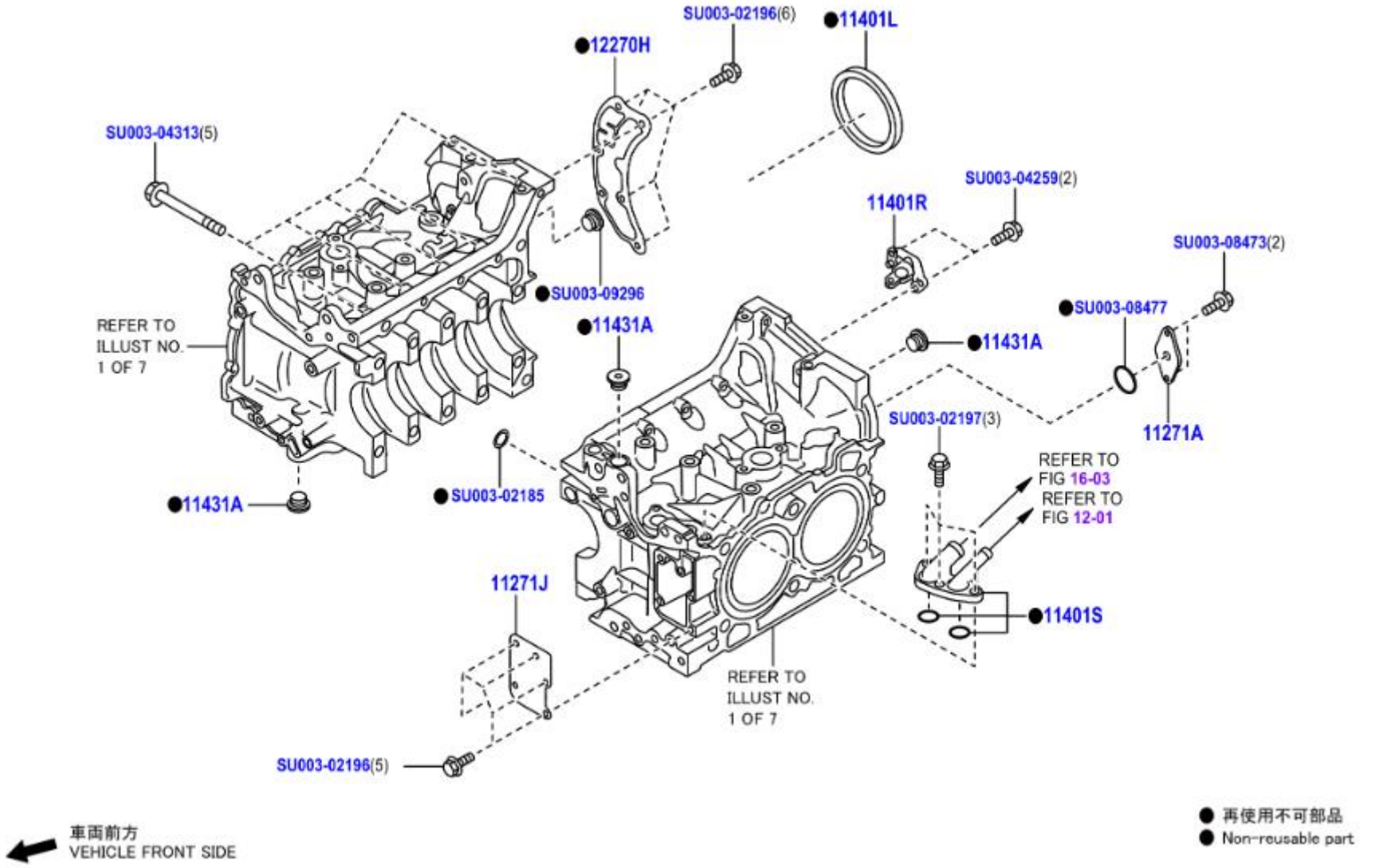
SU003-02196(6)
●11401L
●12270H
SU003-04313(5)
SU003-04259(2)
11401R
SU003-08473(2)
●SU003-09296
●SU003-08477
REFER TO
ILLUST NO.
1 OF 7
●11431A
●11431A
●11431A
SU003-02197(3)
11271A
SU003-02185
REFER TO
FIG 16-03
REFER TO
FIG 12-01
11271J
●11401S
REFER TO
ILLUST NO.
1 OF 7
SU003-02196(5)
車両前方
VEHICLE FRONT SIDE
● 再使用不可部品
● Non-reusable part
11F783C

	PNC	Número	Descripción	Códigos de modelo	Ctd.
− 1 +	11271A	SU003-08995	TAPA POSTERIOR DEL BLOQUE DE CILINDROS	FA24..ZN8	1
− 1 +	11271J	SU003-08379	PLACA, BLOQUEO DE CILINDRO	FA24..ZN8	1
− 1 +	11401L	SU003-02181	SELLO, ACEITE TRASERO MOTOR	FA24..ZN8	1
− 1 +	11401R	SU003-10432	CONJUNTO FUNDA, SENSOR CIGUENAL	FA24..ZN8	1
− 1 +	11401S	SU003-00135	CONECTOR, MANGUERA PCV	FA24..ZN8	1
− 3 +	11431A	SU003-10620	TAPON NO. 1 HERMETICO (BLOQUE DE CILINDROS)	FA24..ZN8	3
− 1 +	12270H	SU003-08997	CUBIERTA, SEPARADOR DE ACEITE	FA24..ZN8	1
− 1 +	99999	SU003-02185	O RING-16.1X2.3		1
− 1 +	99999	SU003-02196	BOLT-6X12X12		1
− 1 +	99999	SU003-02197	BOLT-6X20X18		1
− 1 +	99999	SU003-04259	BOLT-6X16X16		1
− 1 +	99999	SU003-04313	BOLT-8X65X20		1
− 1 +	99999	SU003-08473	HARDWARE ITEM		1
− 1 +	99999	SU003-08477	HARDWARE ITEM		1
− 1 +	99999	SU003-09296	HARDWARE ITEM		1

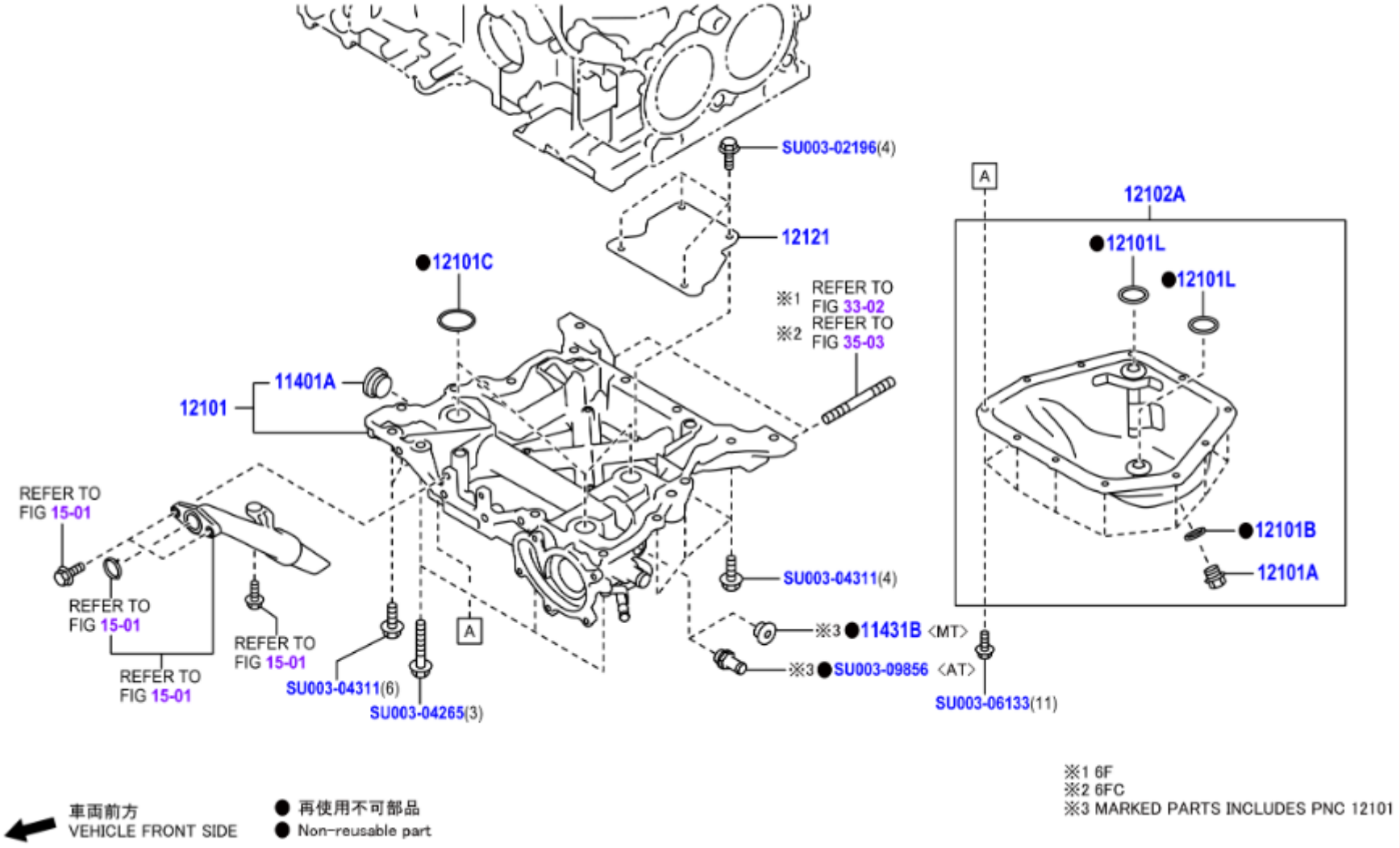
SU003-02196(4)
12121
●12101C
※1 REFER TO FIG 33-02
※2 REFER TO FIG 35-03
11401A
12101
REFER TO FIG 15-01
REFER TO FIG 15-01
REFER TO FIG 15-01
REFER TO FIG 15-01
SU003-04311(6)
SU003-04265(3)
A
SU003-04311(4)
※3 ●11431B <MT>
※3 ●SU003-09856 <AT>
SU003-06133(11)
A
12102A
●12101L
●12101L
●12101B
12101A
車両前方
VEHICLE FRONT SIDE
● 再使用不可部品
● Non-reusable part
※1 6F
※2 6FC
※3 MARKED PARTS INCLUDES PNC 12101
11G135A

	PNC	Número	Descripción	Códigos de modelo	Ctd.
− 1 +	11401A	SU003-06150	TAPON (PARA OBTURADOR DE BLOQUE DE CILINDROS)	FA24..ZN8	1
− 1 +	11431B	SU003-08381	TAPON NO. 2 HERMETICO (BLOQUE DE CILINDROS)	FA24..ZN8..6F	1
− 1 +	12101	SU003-10621	SUBCONJUNTO DEL DEPOSITO, ACEITE	FA24..ZN8..6F	1
− 1 +	12101A	SU003-10652	TAPON (PARA DRENAJE DE DEPOSITO DE ACEITE)	FA24..ZN8	1
− 1 +	12101B	SU003-02159	EMPAQUETADURA (TAPON DE DRENAJE DE DEPOSITO DE ACEITE)	FA24..ZN8	1
− 3 +	12101C	SU003-02188	JUNTA, TORICA (DEPOSITO ACEITE)	FA24..ZN8	3
− 2 +	12101L	SU003-00121	EMPAQUETADURA NO. 1 (CARTER ACEITE)	FA24..ZN8	2
− 1 +	12102A	SU003-09483	SUBCONJ. COLECTOR, ACEITE, NO. 2	FA24..ZN8	1
− 1 +	12121	SU003-08380	PLACA, INTERMEDIA CARTER ACEITE, NO. 1	FA24..ZN8	1
− 1 +	99999	SU003-02196	BOLT-6X12X12		1
− 1 +	99999	SU003-04265	BOLT-8X50X22		1
− 1 +	99999	SU003-04311	BOLT-8X25X22		1
− 1 +	99999	SU003-06133	B & W AY-6X13X13		1
− 1 +	99999	SU003-09856	HARDWARE ITEM		1

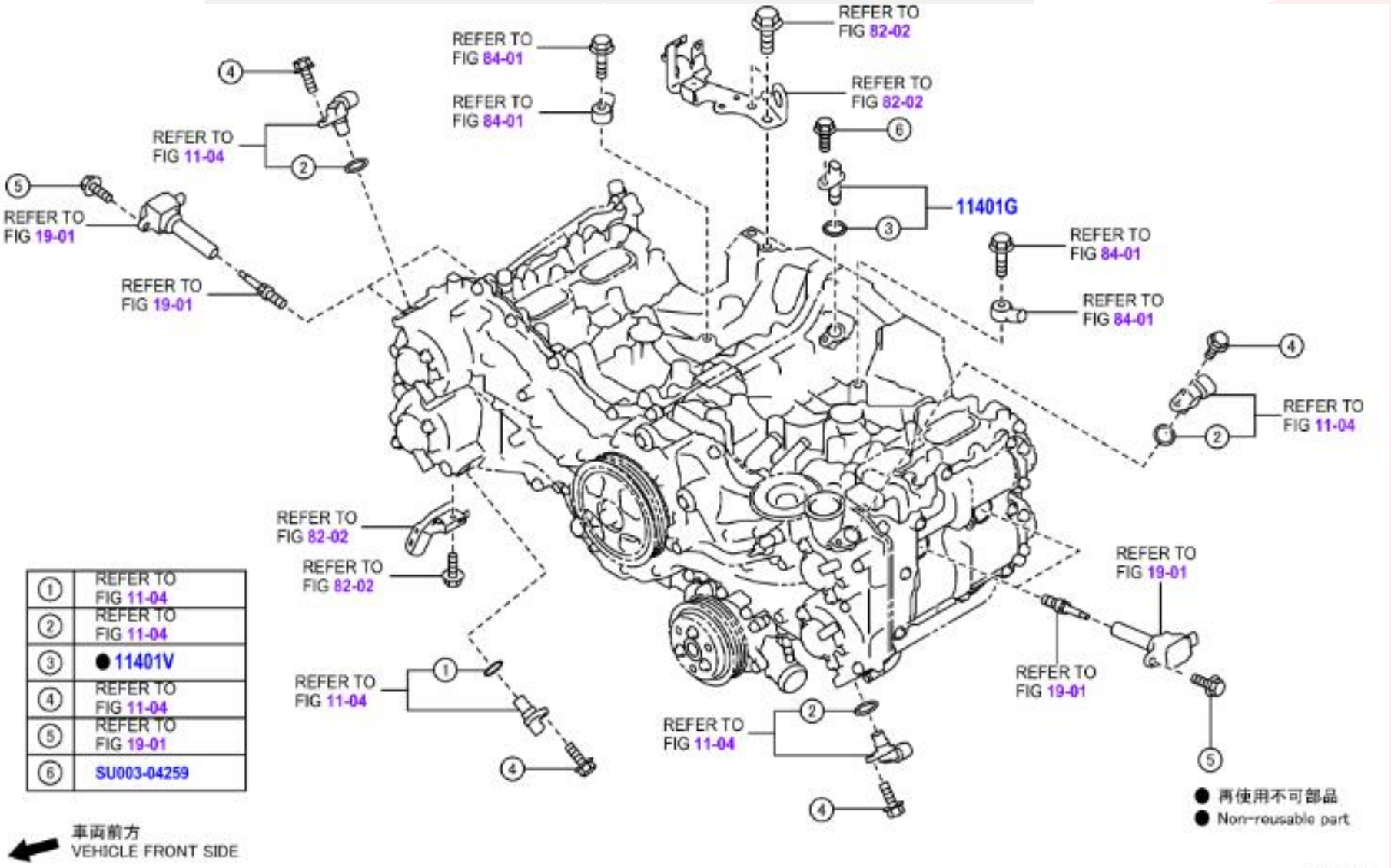

①	REFER TO FIG 11-04
②	REFER TO FIG 11-04
③	● 11401V
④	REFER TO FIG 11-04
⑤	REFER TO FIG 19-01
⑥	SU003-04259

	PNC	Número	Descripción	Códigos de modelo	Ctd.
☐ − 1 +	11401G	SU003-08422	SENSOR, POSICION CIGUENAL	FA24..ZN8	1
☐ − 1 +	11401V	SU003-08439	JUNTA TORICA,SENSOR POSICION ARRANQUE	FA24..ZN8	1
☐ − 1 +	99999	SU003-04259	BOLT-6X16X16		1

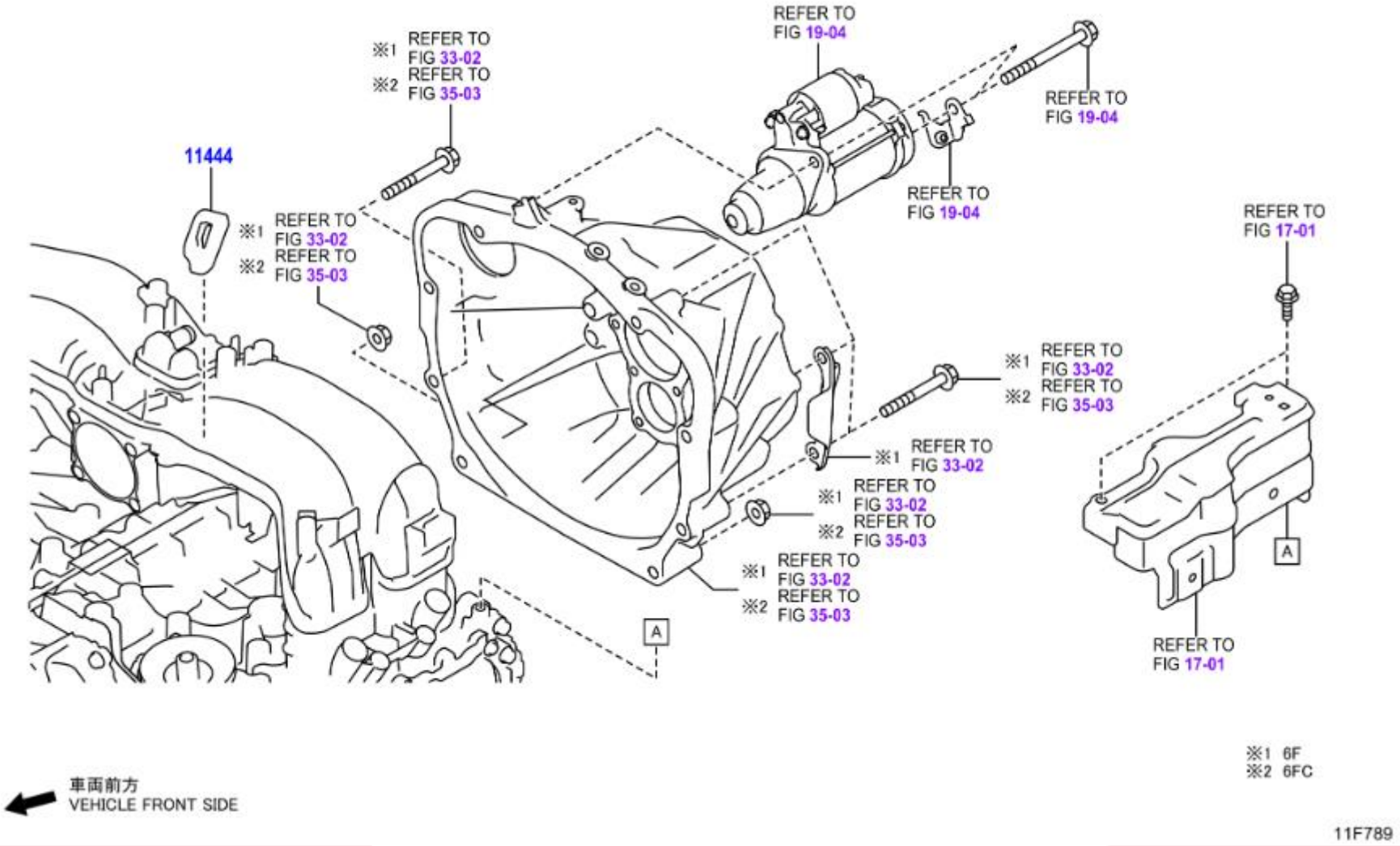
※1 REFER TO FIG 33-02
※2 REFER TO FIG 35-03
11444
REFER TO FIG 19-04
REFER TO FIG 19-04
REFER TO FIG 19-04
REFER TO FIG 17-01
REFER TO FIG 17-01
A
※1 6F
※2 6FC
車両前方
VEHICLE FRONT SIDE
11F789

	PNC	Número	Descripción	Códigos de modelo	Ctd.
☐ − 1 +	11444	SU003-07979	TAPON, ORIFICIO	FA24..ZN8	1

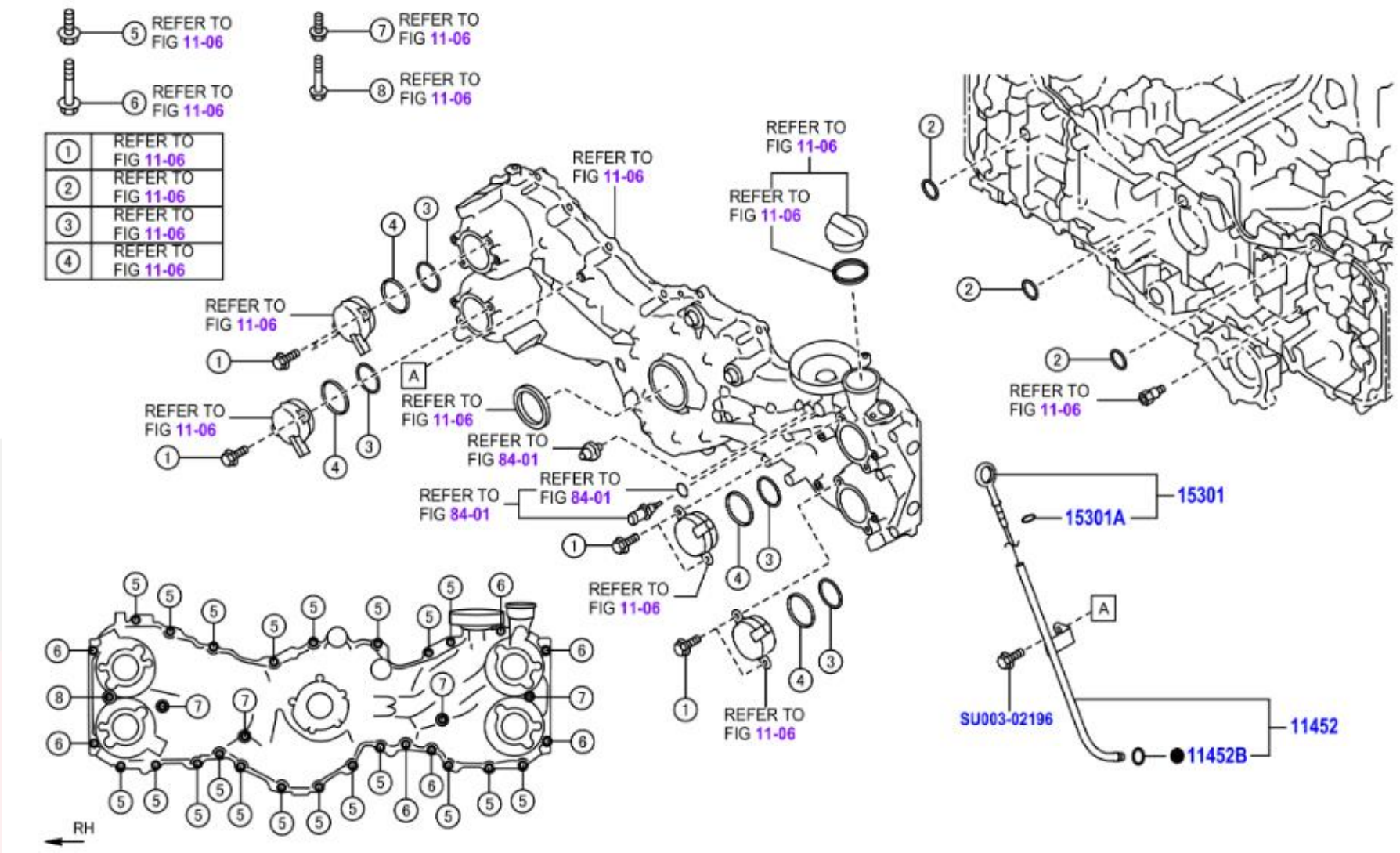
5 REFER TO FIG 11-06
6 REFER TO FIG 11-06
7 REFER TO FIG 11-06
8 REFER TO FIG 11-06
1 REFER TO FIG 11-06
2 REFER TO FIG 11-06
3 REFER TO FIG 11-06
4 REFER TO FIG 11-06
REFER TO FIG 11-06
REFER TO FIG 84-01
A
15301
15301A
11452
11452B
SU003-02196
RH

	PNC	Número	Descripción	Códigos de modelo	Ctd.
☐ − 1 +	11452	SU003-09595	GUIA, MEDIDOR NIVEL ACEITE	FA24..ZN8	1
☐ − 1 +	11452B	SU003-00306	JUNTA TORICA (GUIA MEDIDOR NIVEL ACEITE)	FA24..ZN8	1
☐ − 1 +	15301	SU003-09592	SUBCONJUNTO MEDIDOR NIVEL ACEITE	FA24..ZN8	1
☐ − 1 +	15301A	SU003-03978	JUNTA TORICA (MEDIDOR NIVEL ACEITE)	FA24..ZN8	1
☐ − 1 +	99999	SU003-02196	BOLT-6X12X12		1

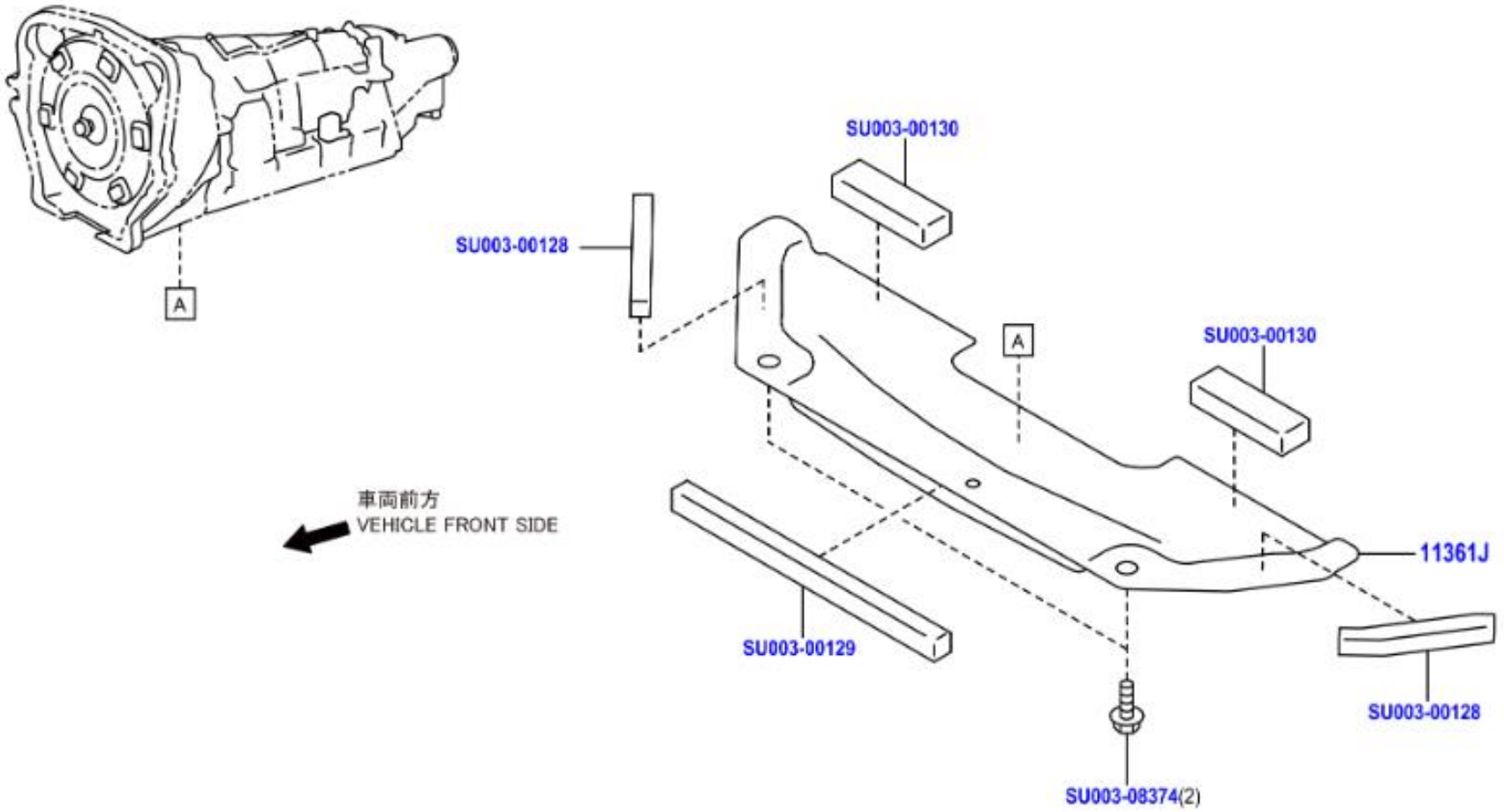
A
SU003-00130
SU003-00128
A
SU003-00130
車両前方
VEHICLE FRONT SIDE
11361J
SU003-00129
SU003-00128
SU003-08374(2)

	PNC	Número	Descripción	Códigos de modelo	Ctd.
☐ − 1 +	11361J	SU003-08590	CUBIERTA, INFERIOR ENVOLTURA VOLANTE MOTOR	FA24..ZN8	1
☐ − 1 +	99999	SU003-00128	SEAL-FLWHL HSG		1
☐ − 1 +	99999	SU003-00129	SEAL-FLWHL HSG		1
☐ − 1 +	99999	SU003-00130	SEAL-FLWHL HSG		1
☐ − 1 +	99999	SU003-08374	HARDWARE ITEM		1

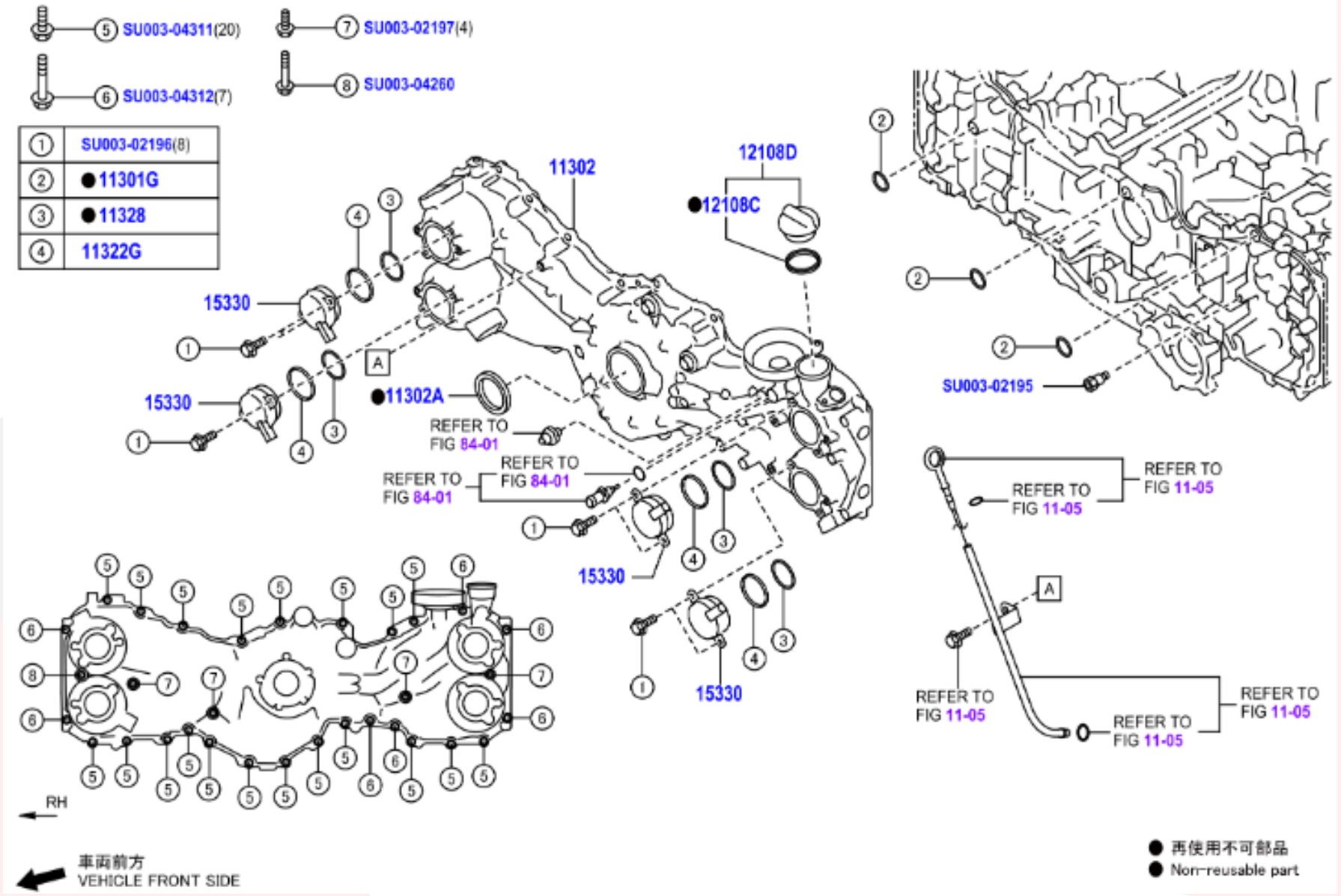
5 SU003-04311(20)
6 SU003-04312(7)
7 SU003-02197(4)
8 SU003-04260
1 SU003-02196(8)
2 ●11301G
3 ●11328
4 11322G
11302
12108D
●12108C
15330
15330
●11302A
REFER TO FIG 84-01
REFER TO FIG 84-01
REFER TO FIG 84-01
15330
15330
SU003-02195
REFER TO FIG 11-05
REFER TO FIG 11-05
REFER TO FIG 11-05
REFER TO FIG 11-05
REFER TO FIG 11-05
RH
車両前方
VEHICLE FRONT SIDE
● 再使用不可部品
● Non-reusable part

	PNC	Número	Descripción	Códigos de modelo	Ctd.
− 3 +	11301G	SU003-02183	JUNTA, TORICA (PARA CAJA ENGRANAJE DISTR., SUP.)	FA24..ZN8	3
− 1 +	11302	SU003-09594	SUBCONJUNTO DE CUBIERTA, CORREA O CADENA DE DISTRIBUCION	FA24..ZN8	1
− 1 +	11302A	SU003-09477	SELLO DE ACEITE (PARA CUBIERTA ENGRANAJES DISTRIBUCION)	FA24..ZN8	1
− 4 +	11322G	SU003-00332	JUNTA TORICA (PARA CUBIERTA DE ENGRANAJE DE DISTRIBUCION)	FA24..ZN8	4
− 4 +	11328	SU003-02191	EMPAQUETADURA, CUBIERTA ENGRANAJE (O CADENA) DISTRIBUCIO N	FA24..ZN8	4
− 1 +	12108C	SU003-02160	EMPAQUETADURA	FA24..ZN8	1
− 1 +	12108D	SU003-04083	CONJUNTO TAPA, ALIMENTADOR ACEITE	FA24..ZN8	1
− 4 +	15330	SU003-07806	CONJUNTO VALVULA, CONTROL ACEITE DISTRIB. LEVAS	FA24..ZN8	4
− 1 +	99999	SU003-02195	BOLT-6X11X11		1
− 1 +	99999	SU003-02196	BOLT-6X12X12		1
− 1 +	99999	SU003-02197	BOLT-6X20X18		1
− 1 +	99999	SU003-04260	BOLT-6X50X18		1
− 1 +	99999	SU003-04311	BOLT-8X25X22		1
− 1 +	99999	SU003-04312	BOLT-8X60X22		1

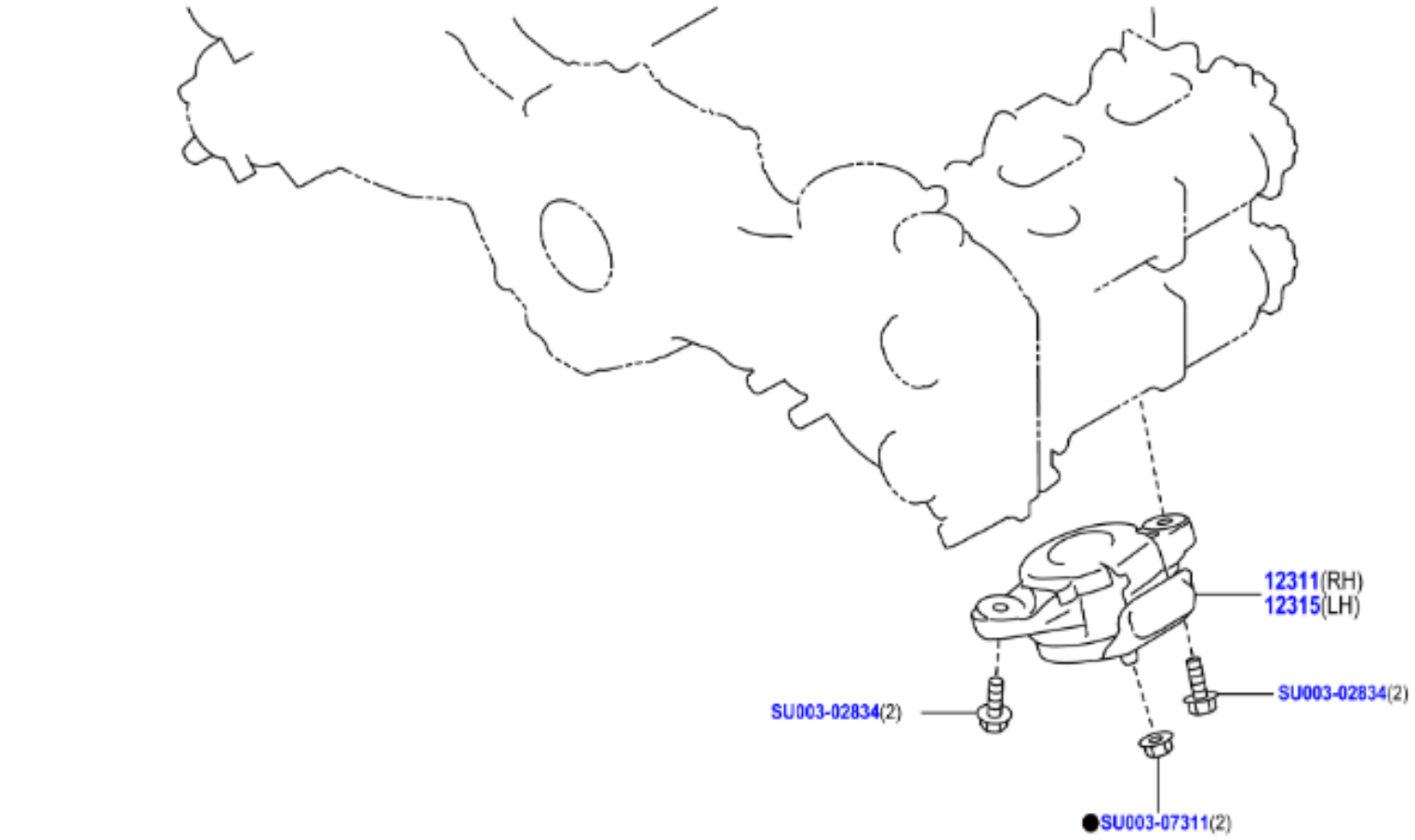
12311(RH)
12315(LH)
SU003-02834(2)
SU003-02834(2)
●SU003-07311(2)
● 再使用不可部品
● Non-reusable part
車両前方
VEHICLE FRONT SIDE

	PNC	Número	Descripción	Códigos de modelo	Ctd.
− 1 +	12311	SU003-09059	MENSULA FRONTAL NO.1 DERECHA, MONTURA DE MOTOR	FA24..ZN8	1
− 1 +	12315	SU003-09060	MENSULA FRONTAL NO.1 IZQUIERDA, MONTURA DEL MOTOR	FA24..ZN8	1
− 1 +	99999	SU003-02834	BOLT ASSY		1
− 1 +	99999	SU003-07311	NUT FLG M12		1

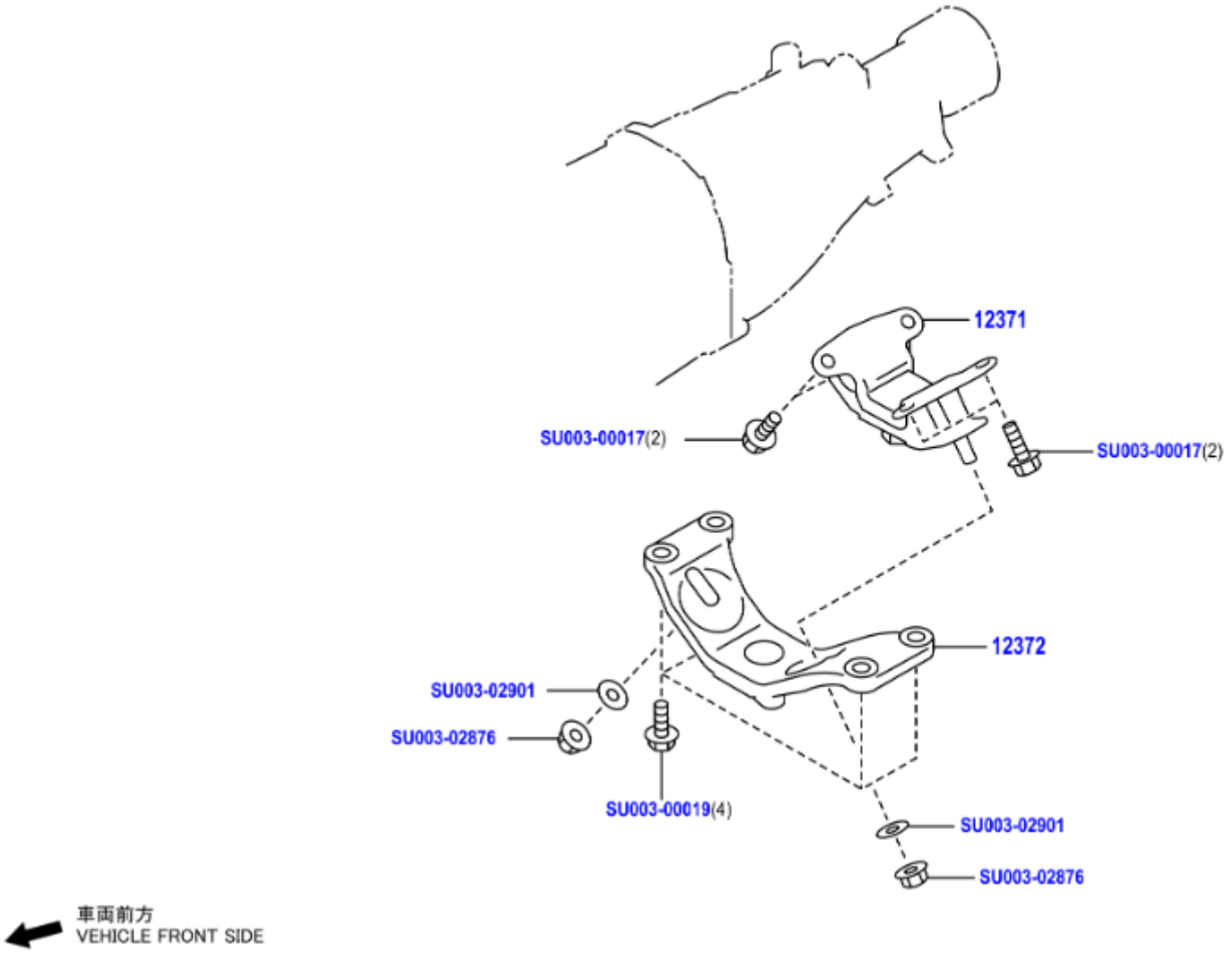
12371
SU003-00017(2)
SU003-00017(2)
12372
SU003-02901
SU003-02876
SU003-00019(4)
SU003-02901
SU003-02876
車両前方
VEHICLE FRONT SIDE

	PNC	Número	Descripción	Códigos de modelo	Ctd.
☐ − 1 +	12371	SU003-01005	AISLADOR POSTERIOR NO.1, MONTURA DEL MOTOR	FA24..ZN8	1
☐ − 1 +	12372	SU003-09058	AISLADOR POSTERIOR NO.2, MONTURA DEL MOTOR	FA24..ZN8	1
☐ − 1 +	99999	SU003-00017	FLANGE BOLT,PLT		1
☐ − 1 +	99999	SU003-00019	FLANGE BOLT-PLT		1
☐ − 1 +	99999	SU003-02876	FLANGE NUT		1
☐ − 1 +	99999	SU003-02901	WASHER		1

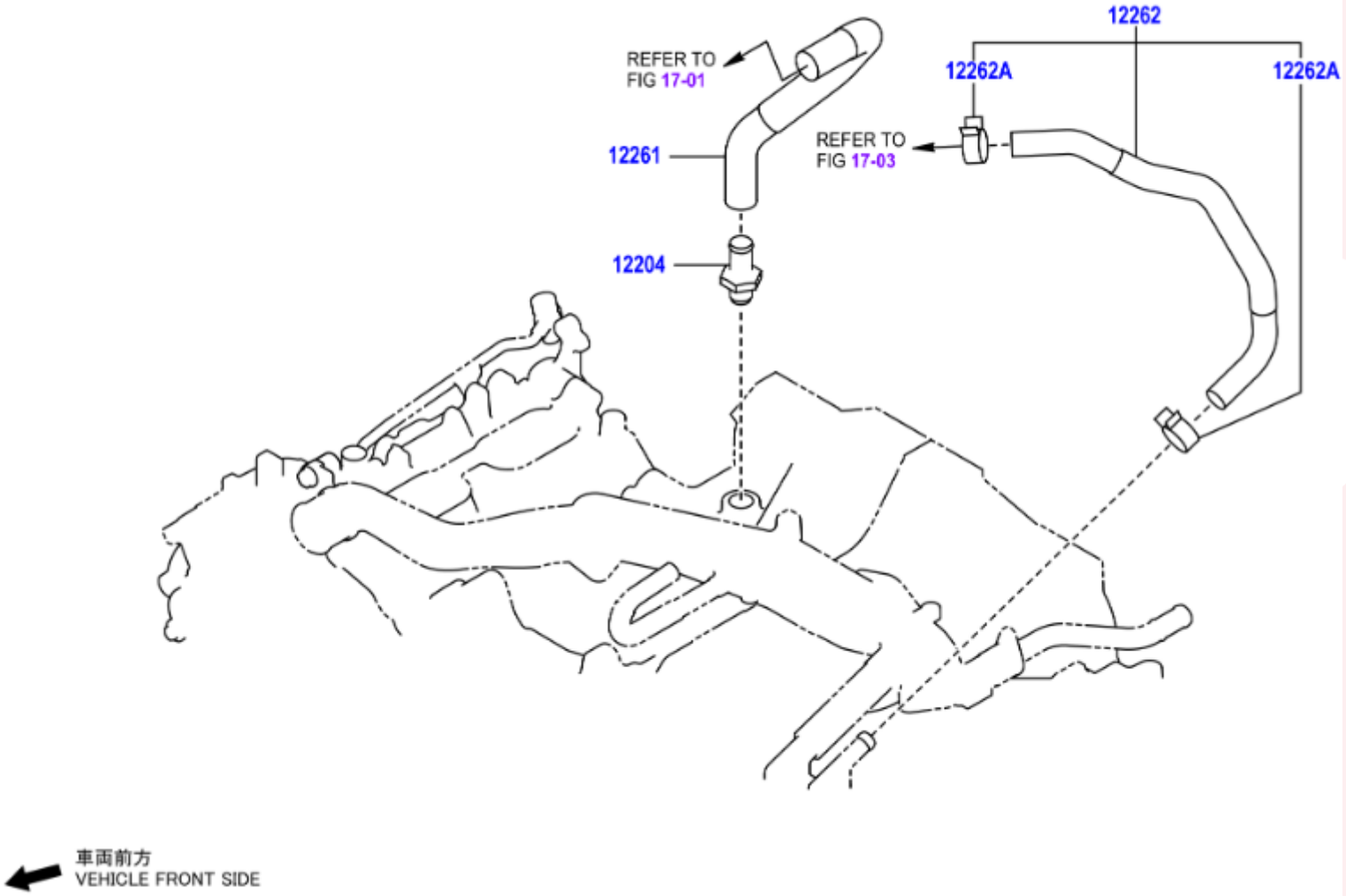
12262
REFER TO
FIG 17-01
12262A
12262A
REFER TO
FIG 17-03
12261
12204
車両前方
VEHICLE FRONT SIDE

	PNC	Número	Descripción	Códigos de modelo	Ctd.
☐ − 1 +	12204	SU003-08382	SUBCONJUNTO VALVULAS, VENTILACION	FA24..ZN8	1
☐ − 1 +	12261	SU003-09437	MANGUERA, VENTILACION	FA24..ZN8	1
☐ − 1 +	12262	SU003-08996	MANGUERA NO.2 VENTILACION	FA24..ZN8	1
☐ − 2 +	12262A	SU003-00080	RETENEDOR (MANGUERA NO.2 VENTILACION)	FA24..ZN8	2

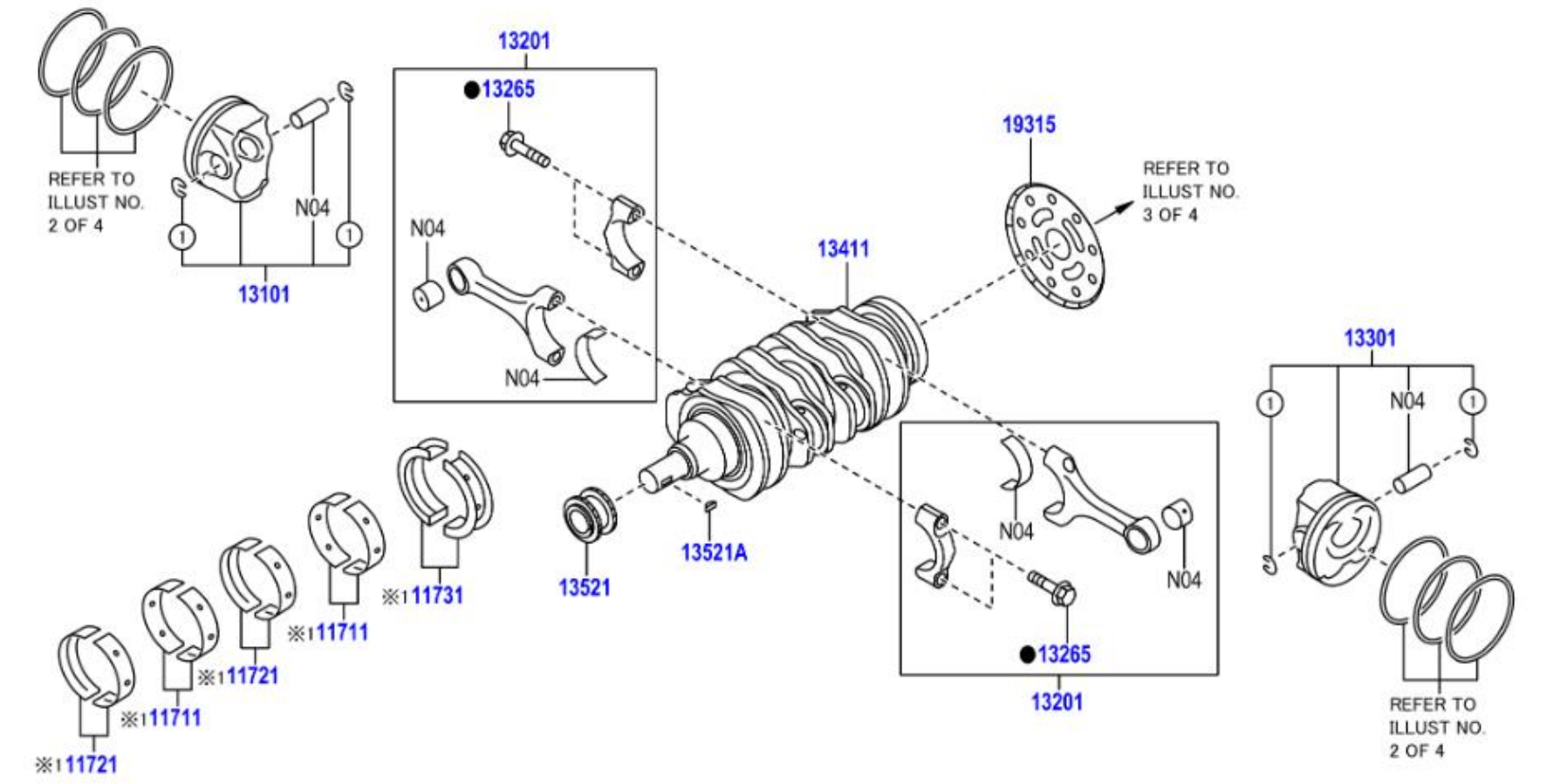
13201
●13265
N04
N04
13101
REFER TO
ILLUST NO.
2 OF 4
N04
19315
REFER TO
ILLUST NO.
3 OF 4
13411
13521
13521A
※1 11731
※1 11711
※1 11721
※1 11711
※1 11721
13201
●13265
N04
N04
13301
N04
REFER TO
ILLUST NO.
2 OF 4
車両前方
VEHICLE FRONT SIDE
※1 Please refer to the service manual before ordering
N04 : この部品については補給していません
N04 : This part is not available for service
① ●13101A
● 再使用不可部品
● Non-reusable part
133275A

	PNC	Número	Descripción	Códigos de modelo	Ctd.
☐ − 2 +	11711	SU003-08383	COJINETE, CIGUENAL, STD 3	FA24..ZN8	2
☐ − 2 +	11711	SU003-10640	COJINETE, CIGUENAL, STD 0	FA24..ZN8	2
☐ − 2 +	11711	SU003-10641	COJINETE, CIGUENAL, STD 1	FA24..ZN8	2
☐ − 2 +	11711	SU003-10642	COJINETE, CIGUENAL, STD 2	FA24..ZN8	2
☐ − 2 +	11711	SU003-10643	COJINETE, CIGUENAL, STD 4	FA24..ZN8	2
☐ − 2 +	11721	SU003-08387	COJINETE, CIGUENAL, N.2, STD 3	FA24..ZN8	2
☐ − 2 +	11721	SU003-10644	COJINETE, CIGUENAL, N.2, STD 1	FA24..ZN8	2
☐ − 2 +	11721	SU003-10645	COJINETE, CIGUENAL, N.2, STD 2	FA24..ZN8	2
☐ − 2 +	11721	SU003-10646	COJINETE, CIGUENAL, N.2, STD 4	FA24..ZN8	2
☐ − 2 +	11721	SU003-10647	COJINETE, CIGUENAL, N.2, STD 5	FA24..ZN8	2
☐ − 1 +	11731	SU003-08391	COJINETE, CIGUENAL, N.3, STD 3	FA24..ZN8	1
☐ − 1 +	11731	SU003-10648	COJINETE, CIGUENAL, N.3, STD 0	FA24..ZN8	1
☐ − 1 +	11731	SU003-10649	COJINETE, CIGUENAL, N.3, STD 1	FA24..ZN8	1
☐ − 1 +	11731	SU003-10650	COJINETE, CIGUENAL, N.3, STD 2	FA24..ZN8	1
☐ − 1 +	11731	SU003-10651	COJINETE, CIGUENAL, N.3, STD 4	FA24..ZN8	1
☐ − 2 +	13101	SU003-10608	SUBCONJUNTO PISTON CON PASADOR, STD GRADE A	FA24..ZN8	2
☐ − 2 +	13101	SU003-10609	SUBCONJUNTO PISTON CON PASADOR, STD GRADE B	FA24..ZN8	2

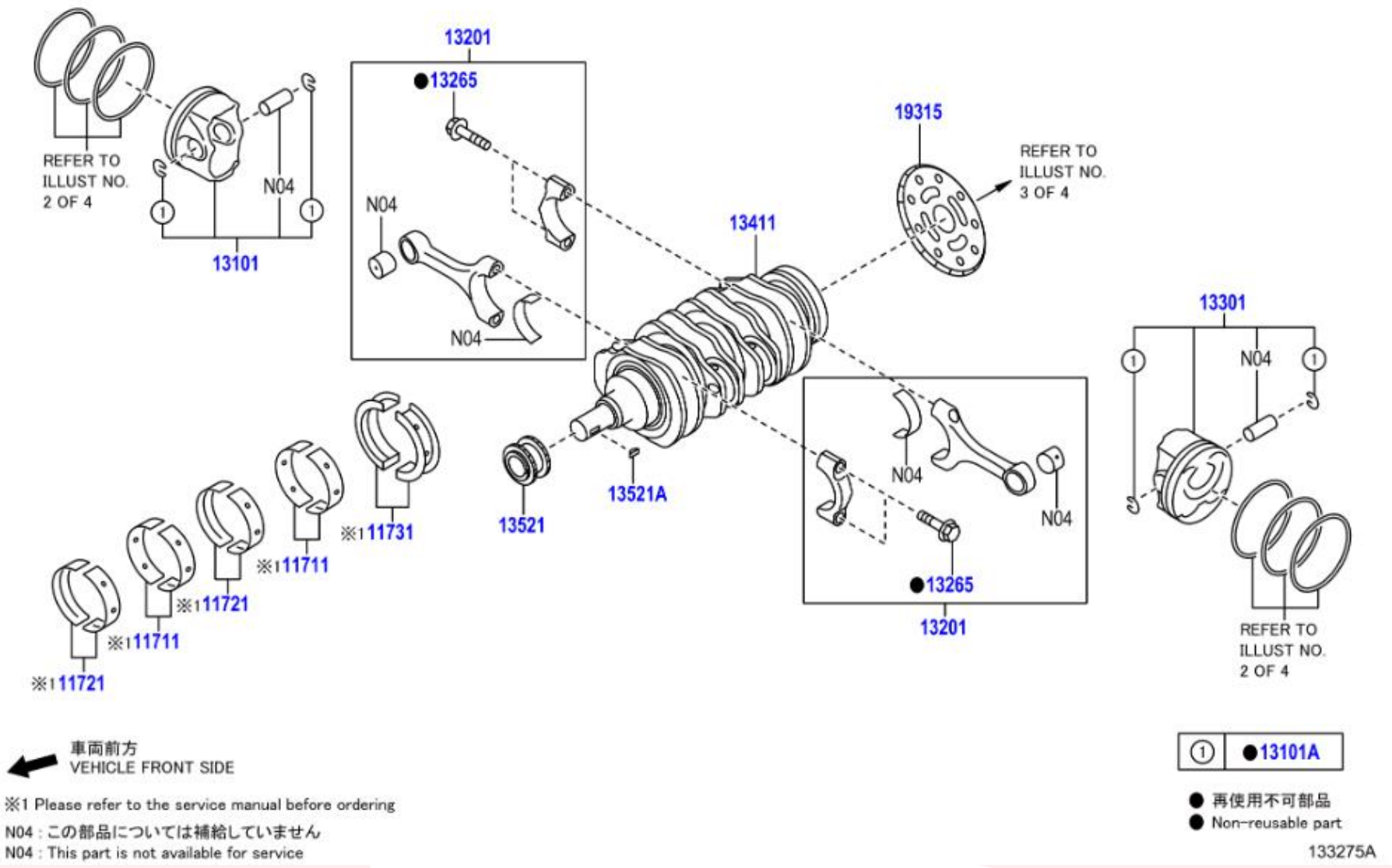
13201
●13265
N04
N04
13101
REFER TO
ILLUST NO.
2 OF 4
19315
REFER TO
ILLUST NO.
3 OF 4
13411
13301
N04
REFER TO
ILLUST NO.
2 OF 4
※1 11731
※1 11711
※1 11721
※1 11711
※1 11721
13521
13521A
N04
N04
●13265
13201
車両前方
VEHICLE FRONT SIDE
※1 Please refer to the service manual before ordering
N04 : この部品については補給していません
N04 : This part is not available for service
① ●13101A
● 再使用不可部品
● Non-reusable part
133275A

− 2 +	13101	SU003-10611	SUBCONJUNTO PISTON CON PASADOR, O/S 0.50	FA24..ZN8	2
− 8 +	13101A	SU003-08475	ANILLO RESORTE ORIFICIO (PASADOR PISTON)	FA24..ZN8	8
− 4 +	13201	SU003-10634	SUBCONJUNTO BIELA, STD 1	FA24..ZN8	4
− 4 +	13201	SU003-10635	SUBCONJUNTO BIELA, STD 2	FA24..ZN8	4
− 4 +	13201	SU003-10636	SUBCONJUNTO BIELA, STD 3	FA24..ZN8	4
− 8 +	13265	SU003-08999	PERNO, BIELA	FA24..ZN8	8
− 2 +	13301	SU003-10612	SUBCONJUNTO PISTON, CON PASADOR, IQZ., STD GRADE A	FA24..ZN8	2
− 2 +	13301	SU003-10613	SUBCONJUNTO PISTON, CON PASADOR, IQZ., STD GRADE B	FA24..ZN8	2
− 2 +	13301	SU003-10614	SUBCONJUNTO PISTON, CON PASADOR, IQZ., O/S 0.25	FA24..ZN8	2
− 2 +	13301	SU003-10615	SUBCONJUNTO PISTON, CON PASADOR, IQZ., O/S 0.50	FA24..ZN8	2
− 1 +	13411	SU003-09000	CIGUENAL	FA24..ZN8	1
− 1 +	13521	SU003-00179	ENGRANAJE O RUEDA DENTADA, DISTRIBUION CIGUENAL	FA24..ZN8	1
− 1 +	13521A	SU003-02169	CHAVETA (ENGRANAJE DISTRIBUCION CIGUENAL)	FA24..ZN8	1
− 1 +	19315	SU003-09001	PLACA, SENSOR ANGULO MANIVELA, NO. 1	FA24..ZN8	1

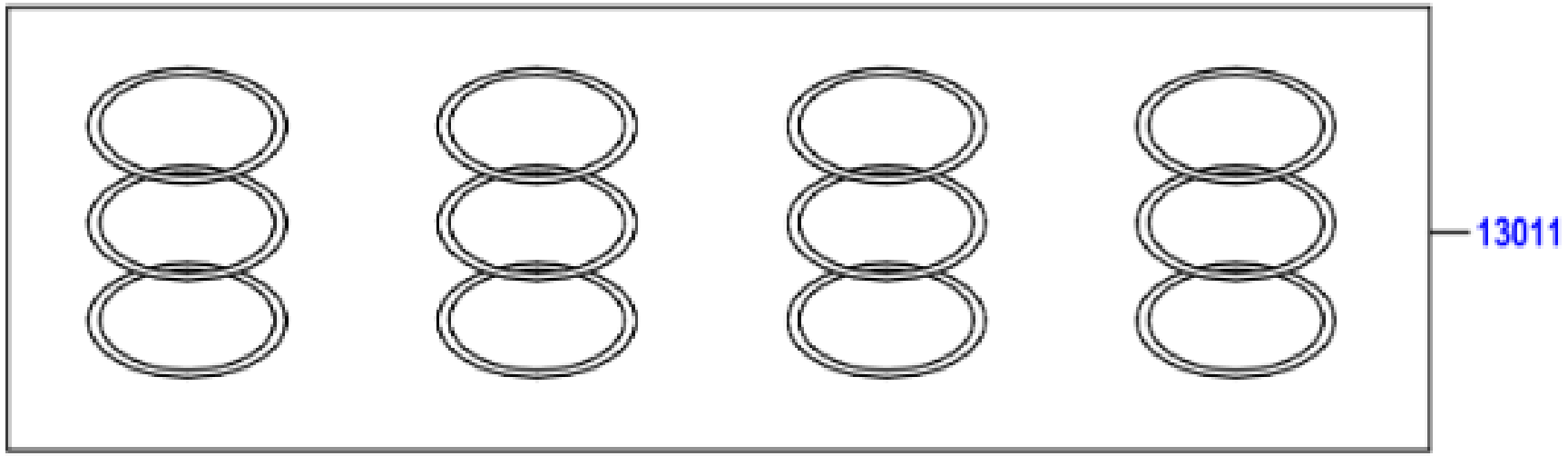
13011

	PNC	Número	Descripción	Códigos de modelo	Ctd.
☐ − 1 +	13011	SU003-10616	JUEGO ANILLOS DEL PISTON, STD	FA24..ZN8	1
☐ − 1 +	13011	SU003-10617	JUEGO ANILLOS DEL PISTON, O/S 0.25	FA24..ZN8	1
☐ − 1 +	13011	SU003-10618	JUEGO ANILLOS DEL PISTON, O/S 0.50	FA24..ZN8	1

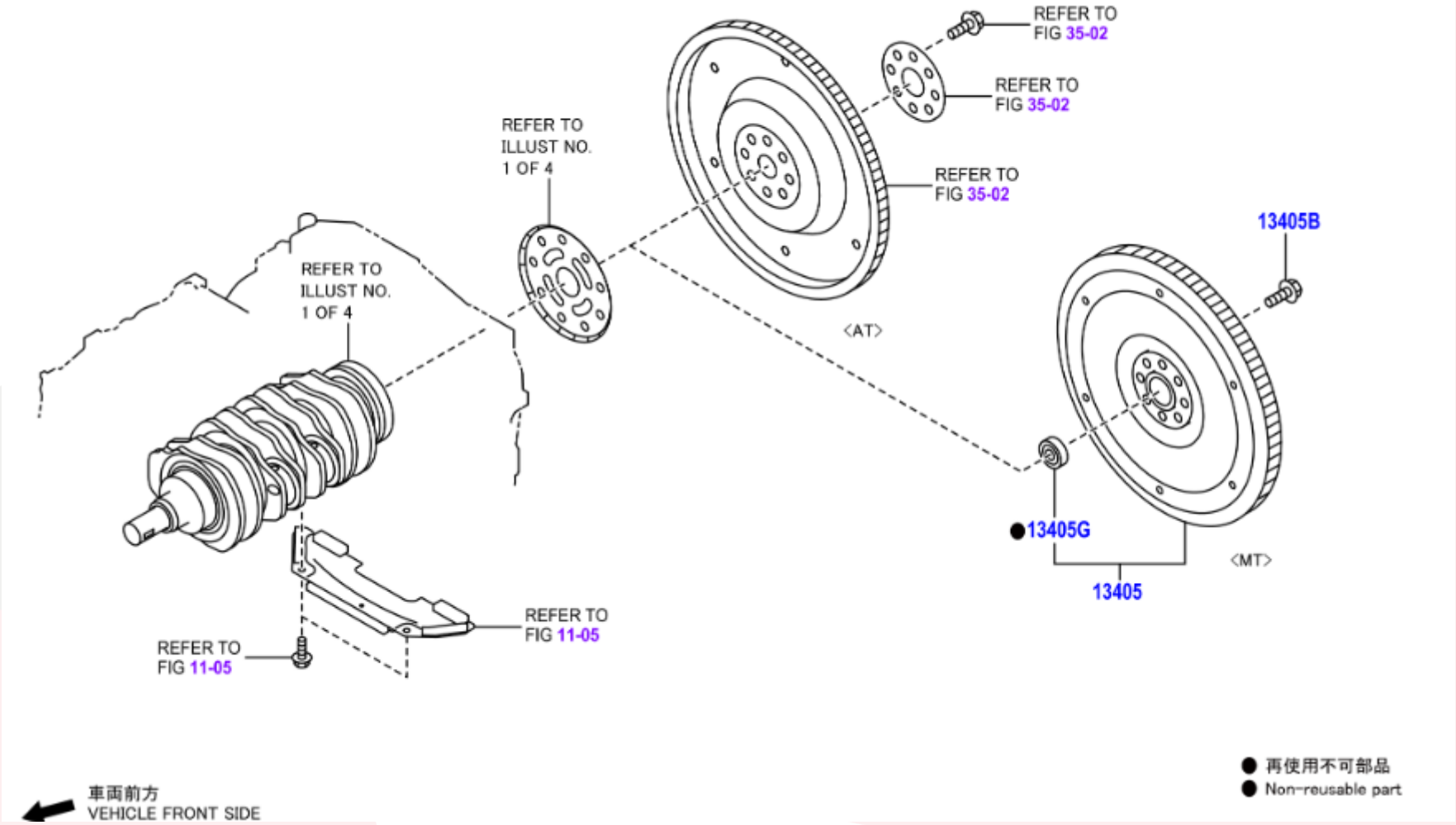
REFER TO
FIG 35-02
REFER TO
FIG 35-02
REFER TO
ILLUST NO.
1 OF 4
REFER TO
FIG 35-02
13405B
REFER TO
ILLUST NO.
1 OF 4
<AT>
●13405G
<MT>
13405
REFER TO
FIG 11-05
REFER TO
FIG 11-05
車両前方
VEHICLE FRONT SIDE
● 再使用不可部品
● Non-reusable part

	PNC	Número	Descripción	Códigos de modelo	Ctd.
☐ − 1 +	13405	SU003-09004	SUBCONJUNTO DE VOLANTE DE MOTOR	FA24..ZN8..6F	1
☐ − 8 +	13405B	SU003-02143	PERNO, JUEGO VOLANTE MOTOR	FA24..ZN8	8
☐ − 1 +	13405G	SU003-07232	COJINETE, VOLANTE MOTOR	FA24..ZN8..6F	1

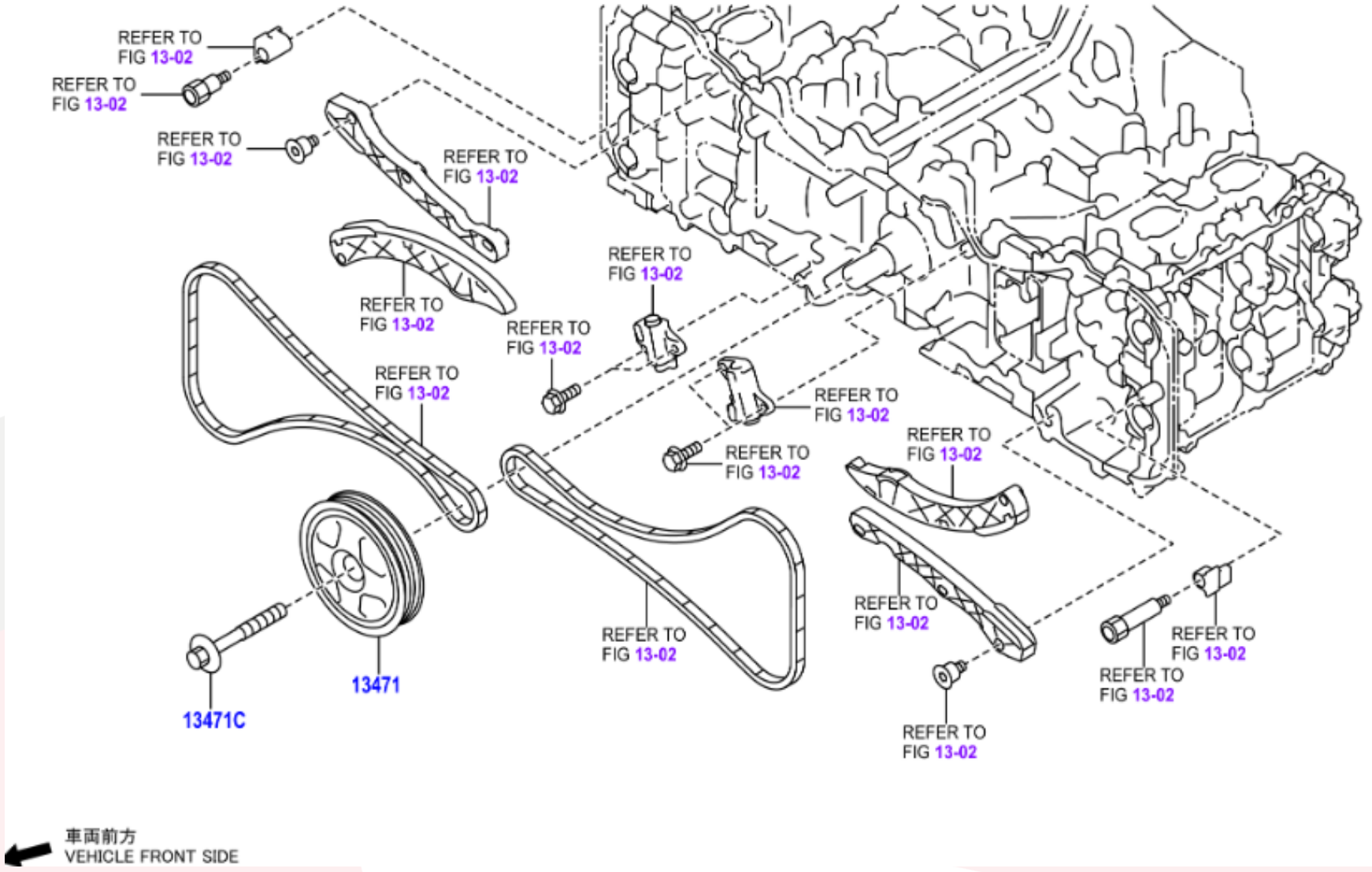
REFER TO FIG 13-02
REFER TO FIG 13-02
REFER TO FIG 13-02
REFER TO FIG 13-02
REFER TO FIG 13-02
REFER TO FIG 13-02
REFER TO FIG 13-02
REFER TO FIG 13-02
REFER TO FIG 13-02
REFER TO FIG 13-02
REFER TO FIG 13-02
REFER TO FIG 13-02
REFER TO FIG 13-02
REFER TO FIG 13-02
13471
13471C
車両前方
VEHICLE FRONT SIDE

	PNC	Número	Descripción	Códigos de modelo	Ctd.
☐ − 1 +	13471	SU003-09002	POLEA, CIGUENAL	FA24..ZN8	1
☐ − 1 +	13471C	SU003-09440	PERNO (AJUSTE POLEA CIGUENAL)	FA24..ZN8	1

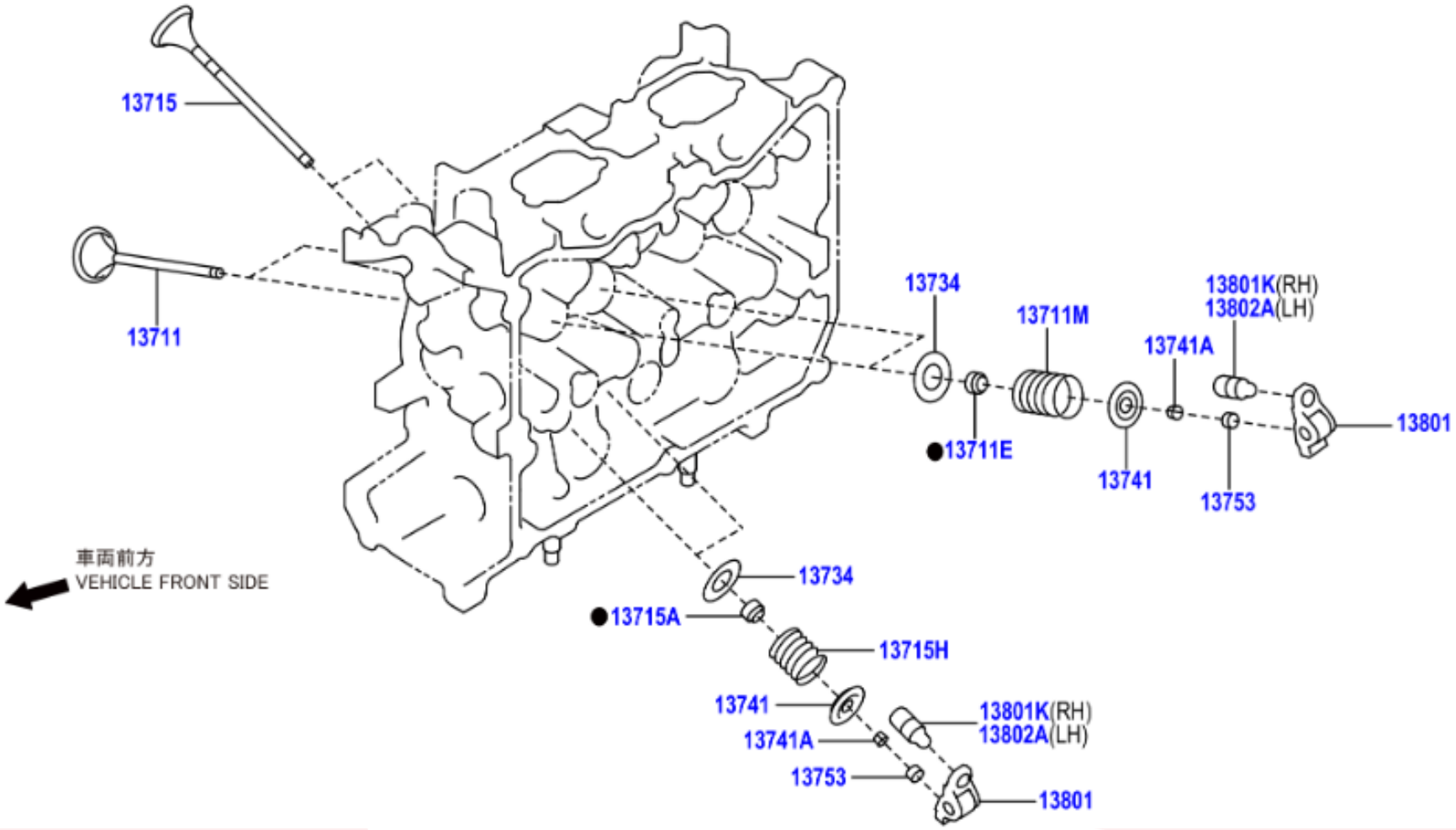
13715
13711
13734
13711M
13801K(RH)
13802A(LH)
13741A
13801
13711E
13741
13753
車両前方
VEHICLE FRONT SIDE
13734
13715A
13715H
13741
13801K(RH)
13802A(LH)
13741A
13753
13801

	PNC	Número	Descripción	Ctd.	Códigos de modelo
− 8 +	13711	SU003-09012	VALVULA, ADMISION	8	FA24..ZN8
− 8 +	13711E	SU003-00198	SELLO, ACEITE VASTAGO VALVULA ADMISION	8	FA24..ZN8
− 8 +	13711M	SU003-09014	MUELLE, COMPRESION(PARA LA VALVULA DE ADMISION)	8	FA24..ZN8
− 8 +	13715	SU003-09013	VALVULA ESCAPE	8	FA24..ZN8
− 8 +	13715A	SU003-00201	SELLO, ACEITE VASTAGO VALVULA ESCAPE	8	FA24..ZN8
− 8 +	13715H	SU003-09015	MUELLE, COMPRESION(PARA LA VALVULA DE ESCAPE)	8	FA24..ZN8
− 16 +	13734	SU003-00276	ASIENTO,RESORTE VALVULA	16	FA24..ZN8
− 16 +	13741	SU003-00199	RETENEDOR, RESORTE VALVULA	16	FA24..ZN8
− 32 +	13741A	SU003-00200	CIERRE, RETENEDOR RESORTE VALVULA	32	FA24..ZN8
− 16 +	13753	SU003-00205	CALCE, AJUSTE VALVULA, T=1.92	16	FA24..ZN8
− 16 +	13753	SU003-00206	CALCE, AJUSTE VALVULA, T=1.94	16	FA24..ZN8
− 16 +	13753	SU003-00207	CALCE, AJUSTE VALVULA, T=1.96	16	FA24..ZN8
− 16 +	13753	SU003-00208	CALCE, AJUSTE VALVULA, T=1.98	16	FA24..ZN8
− 16 +	13753	SU003-00209	CALCE, AJUSTE VALVULA, T=2.00	16	FA24..ZN8
− 16 +	13753	SU003-00210	CALCE, AJUSTE VALVULA, T=2.02	16	FA24..ZN8
− 16 +	13753	SU003-00211	CALCE, AJUSTE VALVULA, T=2.04	16	FA24..ZN8
− 16 +	13753	SU003-00212	CALCE, AJUSTE VALVULA, T=2.06	16	FA24..ZN8
− 16 +	13753	SU003-00213	CALCE, AJUSTE VALVULA, T=2.07	16	FA24..ZN8
− 16 +	13753	SU003-00214	CALCE, AJUSTE VALVULA, T=2.08	16	FA24..ZN8

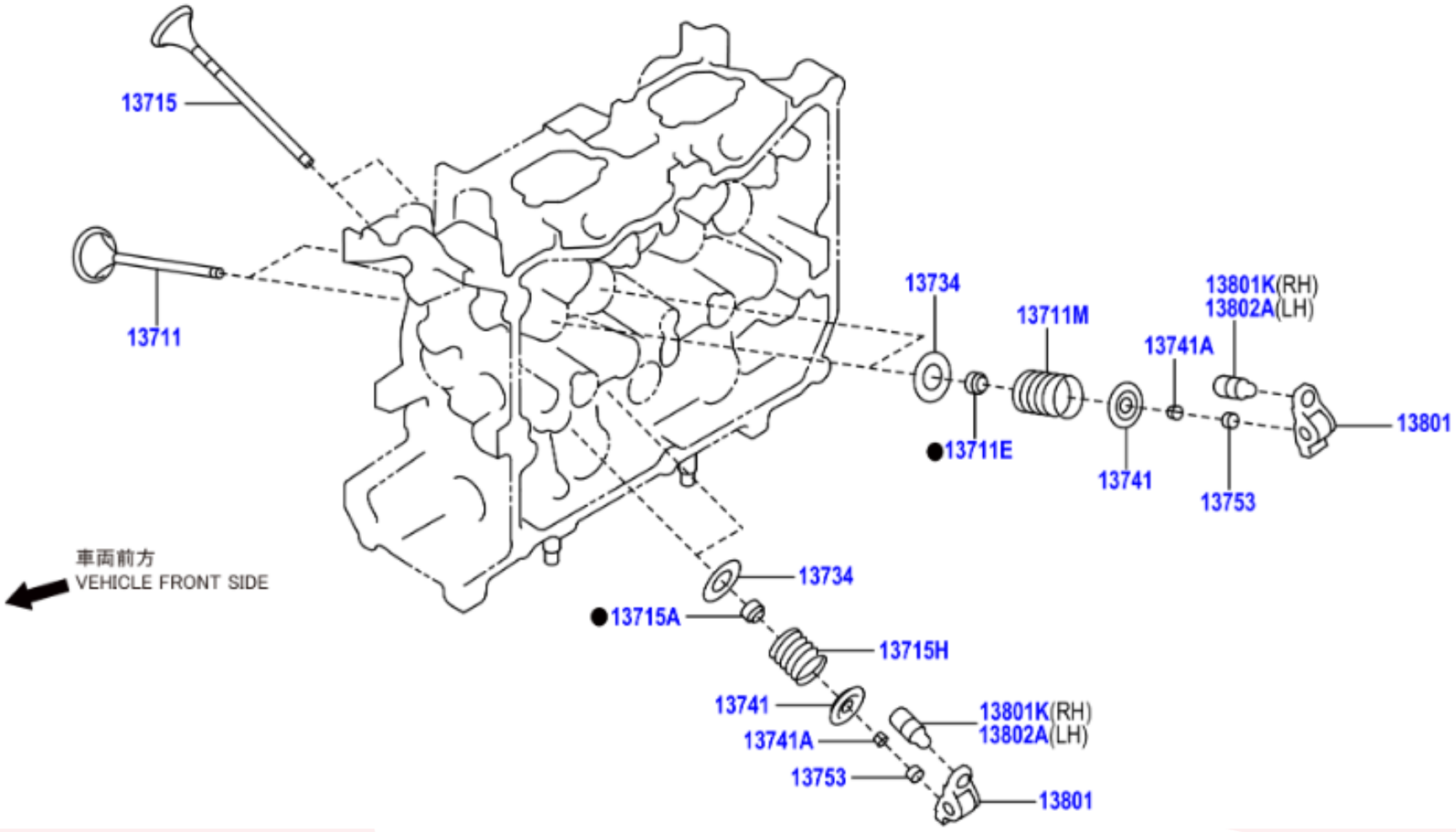
13715
13711
13734
13711M
13801K(RH)
13802A(LH)
13741A
13801
13711E
13741
13753
車両前方
VEHICLE FRONT SIDE
13734
13715A
13715H
13741
13801K(RH)
13802A(LH)
13741A
13753
13801

	PNC	Número	Descripción	Ctd.	Códigos de modelo
− 16 +	13753	SU003-00215	CALCE, AJUSTE VALVULA, T=2.09	16	FA24..ZN8
− 16 +	13753	SU003-00216	CALCE, AJUSTE VALVULA, T=2.10	16	FA24..ZN8
− 16 +	13753	SU003-00217	CALCE, AJUSTE VALVULA, T=2.11	16	FA24..ZN8
− 16 +	13753	SU003-00218	CALCE, AJUSTE VALVULA, T=2.12	16	FA24..ZN8
− 16 +	13753	SU003-00219	CALCE, AJUSTE VALVULA, T=2.13	16	FA24..ZN8
− 16 +	13753	SU003-00220	CALCE, AJUSTE VALVULA, T=2.14	16	FA24..ZN8
− 16 +	13753	SU003-00221	CALCE, AJUSTE VALVULA, T=2.15	16	FA24..ZN8
− 16 +	13753	SU003-00222	CALCE, AJUSTE VALVULA, T=2.16	16	FA24..ZN8
− 16 +	13753	SU003-00223	CALCE, AJUSTE VALVULA, T=2.17	16	FA24..ZN8
− 16 +	13753	SU003-00224	CALCE, AJUSTE VALVULA, T=2.18	16	FA24..ZN8
− 16 +	13753	SU003-00225	CALCE, AJUSTE VALVULA, T=2.19	16	FA24..ZN8
− 16 +	13753	SU003-00226	CALCE, AJUSTE VALVULA, T=2.20	16	FA24..ZN8
− 16 +	13753	SU003-00227	CALCE, AJUSTE VALVULA, T=2.21	16	FA24..ZN8
− 16 +	13753	SU003-00228	CALCE, AJUSTE VALVULA, T=2.22	16	FA24..ZN8
− 16 +	13753	SU003-00229	CALCE, AJUSTE VALVULA, T=2.23	16	FA24..ZN8
− 16 +	13753	SU003-00230	CALCE, AJUSTE VALVULA, T=2.24	16	FA24..ZN8
− 16 +	13753	SU003-00231	CALCE, AJUSTE VALVULA, T=2.25	16	FA24..ZN8
− 16 +	13753	SU003-00232	CALCE, AJUSTE VALVULA, T=2.26	16	FA24..ZN8
− 16 +	13753	SU003-00233	CALCE, AJUSTE VALVULA, T=2.27	16	FA24..ZN8

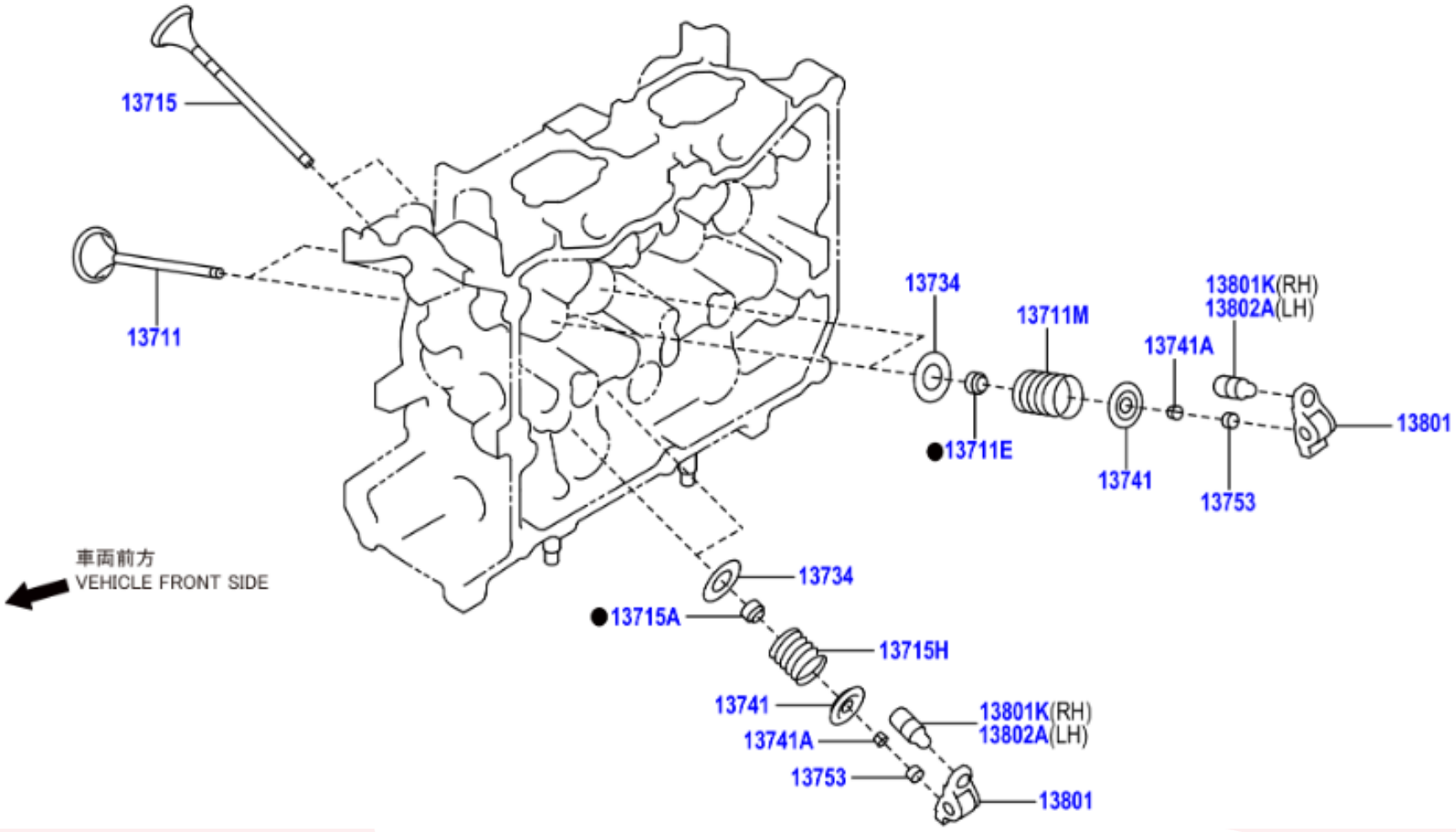
13715
13711
13734
13711M
13801K(RH)
13802A(LH)
13741A
13801
13711E
13741
13753
車両前方
VEHICLE FRONT SIDE
13734
13715A
13715H
13741
13801K(RH)
13802A(LH)
13741A
13753
13801

	PNC	Número	Descripción	Ctd.	Códigos de modelo
− 16 +	13753	SU003-00234	CALCE, AJUSTE VALVULA, T=2.28	16	FA24..ZN8
− 16 +	13753	SU003-00235	CALCE, AJUSTE VALVULA, T=2.29	16	FA24..ZN8
− 16 +	13753	SU003-00236	CALCE, AJUSTE VALVULA, T=2.30	16	FA24..ZN8
− 16 +	13753	SU003-00237	CALCE, AJUSTE VALVULA, T=2.31	16	FA24..ZN8
− 16 +	13753	SU003-00238	CALCE, AJUSTE VALVULA, T=2.32	16	FA24..ZN8
− 16 +	13753	SU003-00239	CALCE, AJUSTE VALVULA, T=2.33	16	FA24..ZN8
− 16 +	13753	SU003-00240	CALCE, AJUSTE VALVULA, T=2.34	16	FA24..ZN8
− 16 +	13753	SU003-00241	CALCE, AJUSTE VALVULA, T=2.35	16	FA24..ZN8
− 16 +	13753	SU003-00242	CALCE, AJUSTE VALVULA, T=2.36	16	FA24..ZN8
− 16 +	13753	SU003-00243	CALCE, AJUSTE VALVULA, T=2.37	16	FA24..ZN8
− 16 +	13753	SU003-00244	CALCE, AJUSTE VALVULA, T=2.38	16	FA24..ZN8
− 16 +	13753	SU003-00245	CALCE, AJUSTE VALVULA, T=2.39	16	FA24..ZN8
− 16 +	13753	SU003-00246	CALCE, AJUSTE VALVULA, T=2.40	16	FA24..ZN8
− 16 +	13753	SU003-00247	CALCE, AJUSTE VALVULA, T=2.41	16	FA24..ZN8
− 16 +	13753	SU003-00248	CALCE, AJUSTE VALVULA, T=2.42	16	FA24..ZN8
− 16 +	13753	SU003-00249	CALCE, AJUSTE VALVULA, T=2.43	16	FA24..ZN8
− 16 +	13753	SU003-00250	CALCE, AJUSTE VALVULA, T=2.44	16	FA24..ZN8
− 16 +	13753	SU003-00251	CALCE, AJUSTE VALVULA, T=2.45	16	FA24..ZN8
− 16 +	13753	SU003-00252	CALCE, AJUSTE VALVULA, T=2.46	16	FA24..ZN8

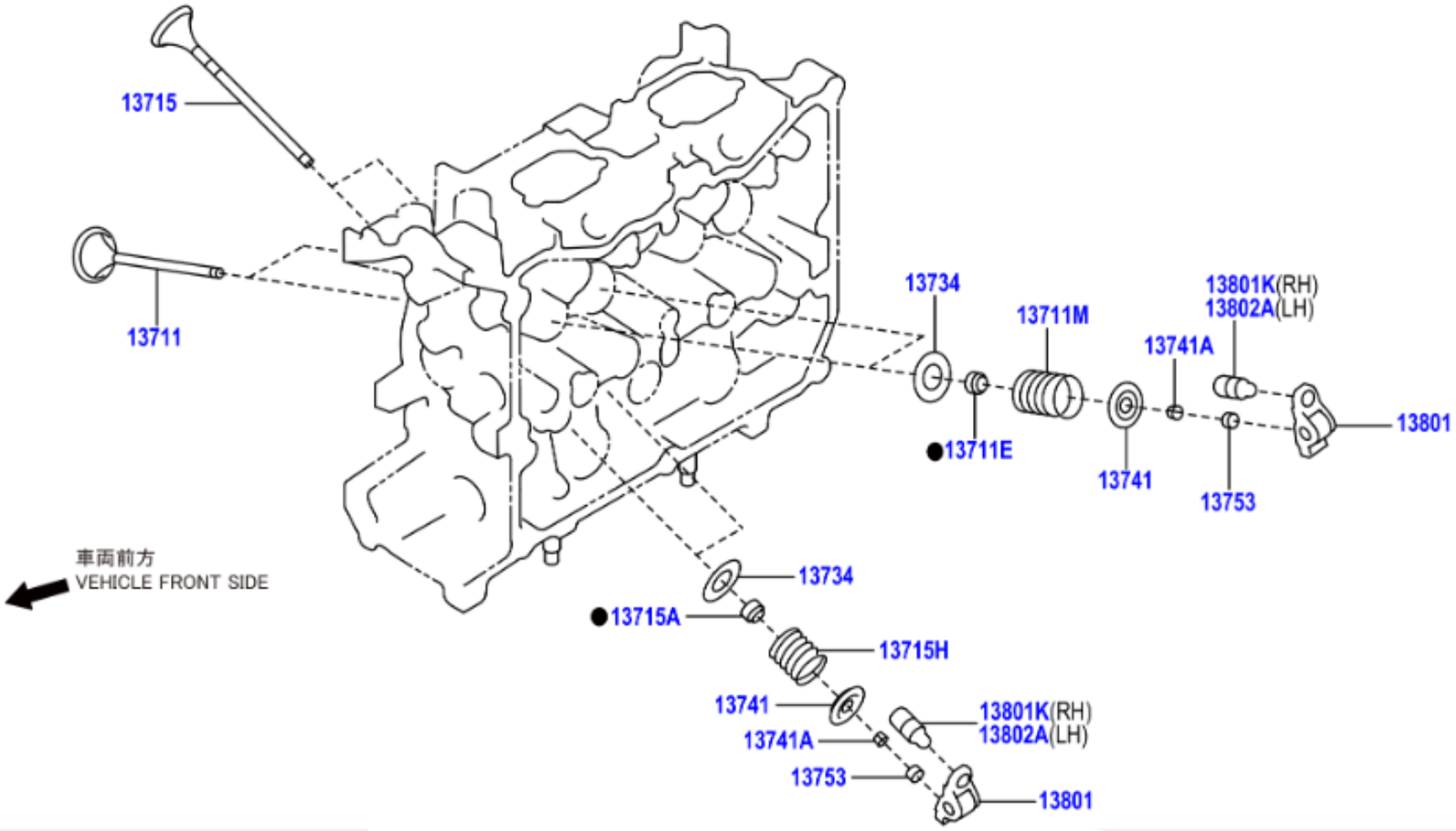
13715
13711
13734
13711M
13801K(RH)
13802A(LH)
13741A
13801
13711E
13741
13753
車両前方
VEHICLE FRONT SIDE
13734
13715A
13715H
13741
13801K(RH)
13802A(LH)
13741A
13753
13801

	PNC	Número	Descripción	Ctd.	Códigos de modelo
− 16 +	13753	SU003-00253	CALCE, AJUSTE VALVULA, T=2.47	16	FA24..ZN8
− 16 +	13753	SU003-00254	CALCE, AJUSTE VALVULA, T=2.48	16	FA24..ZN8
− 16 +	13753	SU003-00255	CALCE, AJUSTE VALVULA, T=2.49	16	FA24..ZN8
− 16 +	13753	SU003-00256	CALCE, AJUSTE VALVULA, T=2.50	16	FA24..ZN8
− 16 +	13753	SU003-00257	CALCE, AJUSTE VALVULA, T=2.51	16	FA24..ZN8
− 16 +	13753	SU003-00258	CALCE, AJUSTE VALVULA, T=2.52	16	FA24..ZN8
− 16 +	13753	SU003-00259	CALCE, AJUSTE VALVULA, T=2.53	16	FA24..ZN8
− 16 +	13753	SU003-00260	CALCE, AJUSTE VALVULA, T=2.54	16	FA24..ZN8
− 16 +	13753	SU003-00261	CALCE, AJUSTE VALVULA, T=2.55	16	FA24..ZN8
− 16 +	13753	SU003-00262	CALCE, AJUSTE VALVULA, T=2.56	16	FA24..ZN8
− 16 +	13753	SU003-00263	CALCE, AJUSTE VALVULA, T=2.57	16	FA24..ZN8
− 16 +	13753	SU003-00264	CALCE, AJUSTE VALVULA, T=2.58	16	FA24..ZN8
− 16 +	13753	SU003-00265	CALCE, AJUSTE VALVULA, T=2.59	16	FA24..ZN8
− 16 +	13753	SU003-00266	CALCE, AJUSTE VALVULA, T=2.60	16	FA24..ZN8
− 16 +	13753	SU003-00267	CALCE, AJUSTE VALVULA, T=2.61	16	FA24..ZN8
− 16 +	13753	SU003-00268	CALCE, AJUSTE VALVULA, T=2.62	16	FA24..ZN8
− 16 +	13753	SU003-00269	CALCE, AJUSTE VALVULA, T=2.64	16	FA24..ZN8
− 16 +	13753	SU003-00270	CALCE, AJUSTE VALVULA, T=2.66	16	FA24..ZN8
− 16 +	13753	SU003-00271	CALCE, AJUSTE VALVULA, T=2.68	16	FA24..ZN8

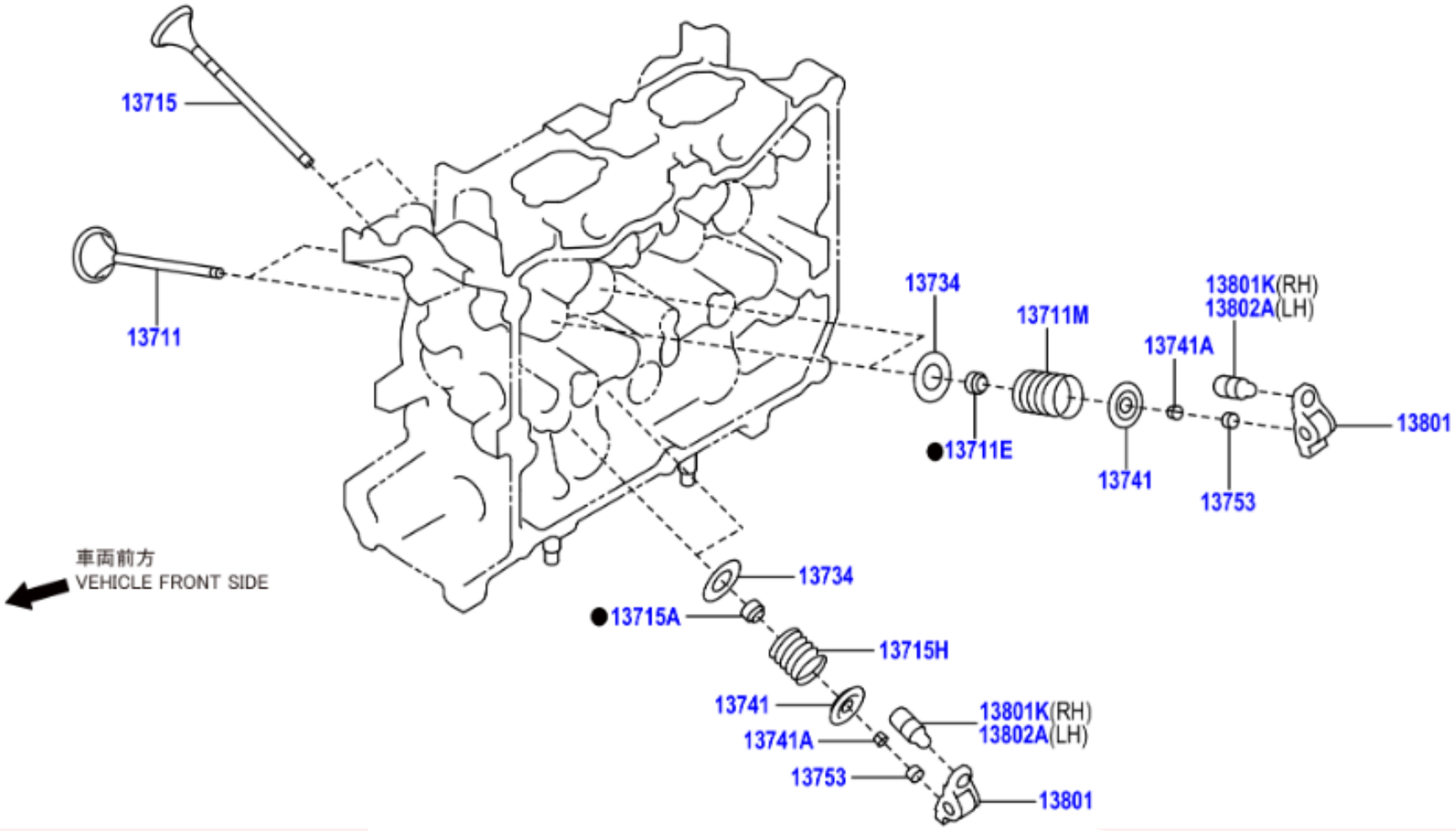
13715
13711
13734
13711M
13801K(RH)
13802A(LH)
13741A
13801
13711E
13741
13753
車両前方
VEHICLE FRONT SIDE
13734
13715A
13715H
13741
13801K(RH)
13802A(LH)
13741A
13753
13801

	PNC	Número	Descripción	Ctd.	Códigos de modelo
− 16 +	13753	SU003-00266	CALCE, AJUSTE VALVULA, T=2.60	16	FA24..ZN8
− 16 +	13753	SU003-00267	CALCE, AJUSTE VALVULA, T=2.61	16	FA24..ZN8
− 16 +	13753	SU003-00268	CALCE, AJUSTE VALVULA, T=2.62	16	FA24..ZN8
− 16 +	13753	SU003-00269	CALCE, AJUSTE VALVULA, T=2.64	16	FA24..ZN8
− 16 +	13753	SU003-00270	CALCE, AJUSTE VALVULA, T=2.66	16	FA24..ZN8
− 16 +	13753	SU003-00271	CALCE, AJUSTE VALVULA, T=2.68	16	FA24..ZN8
− 16 +	13753	SU003-00272	CALCE, AJUSTE VALVULA, T=2.70	16	FA24..ZN8
− 16 +	13753	SU003-00273	CALCE, AJUSTE VALVULA, T=2.72	16	FA24..ZN8
− 16 +	13753	SU003-00274	CALCE, AJUSTE VALVULA, T=2.74	16	FA24..ZN8
− 16 +	13753	SU003-00275	CALCE, AJUSTE VALVULA, T=2.76	16	FA24..ZN8
− 16 +	13753	SU003-04454	CALCE, AJUSTE VALVULA, T=1.80	16	FA24..ZN8
− 16 +	13753	SU003-04455	CALCE, AJUSTE VALVULA, T=1.82	16	FA24..ZN8
− 16 +	13753	SU003-04456	CALCE, AJUSTE VALVULA, T=1.84	16	FA24..ZN8
− 16 +	13753	SU003-04457	CALCE, AJUSTE VALVULA, T=1.86	16	FA24..ZN8
− 16 +	13753	SU003-04458	CALCE, AJUSTE VALVULA, T=1.88	16	FA24..ZN8
− 16 +	13753	SU003-04459	CALCE, AJUSTE VALVULA, T=1.90	16	FA24..ZN8
− 16 +	13801	SU003-04712	SUBCONJUNTO BRAZO NO. 1, BALANCIN DE VALVULA	16	FA24..ZN8
− 8 +	13801K	SU003-06140	PIVOT, BALANCIN DER	8	FA24..ZN8
− 8 +	13802A	SU003-06140	PIVOT, BALANCIN IZQ	8	FA24..ZN8

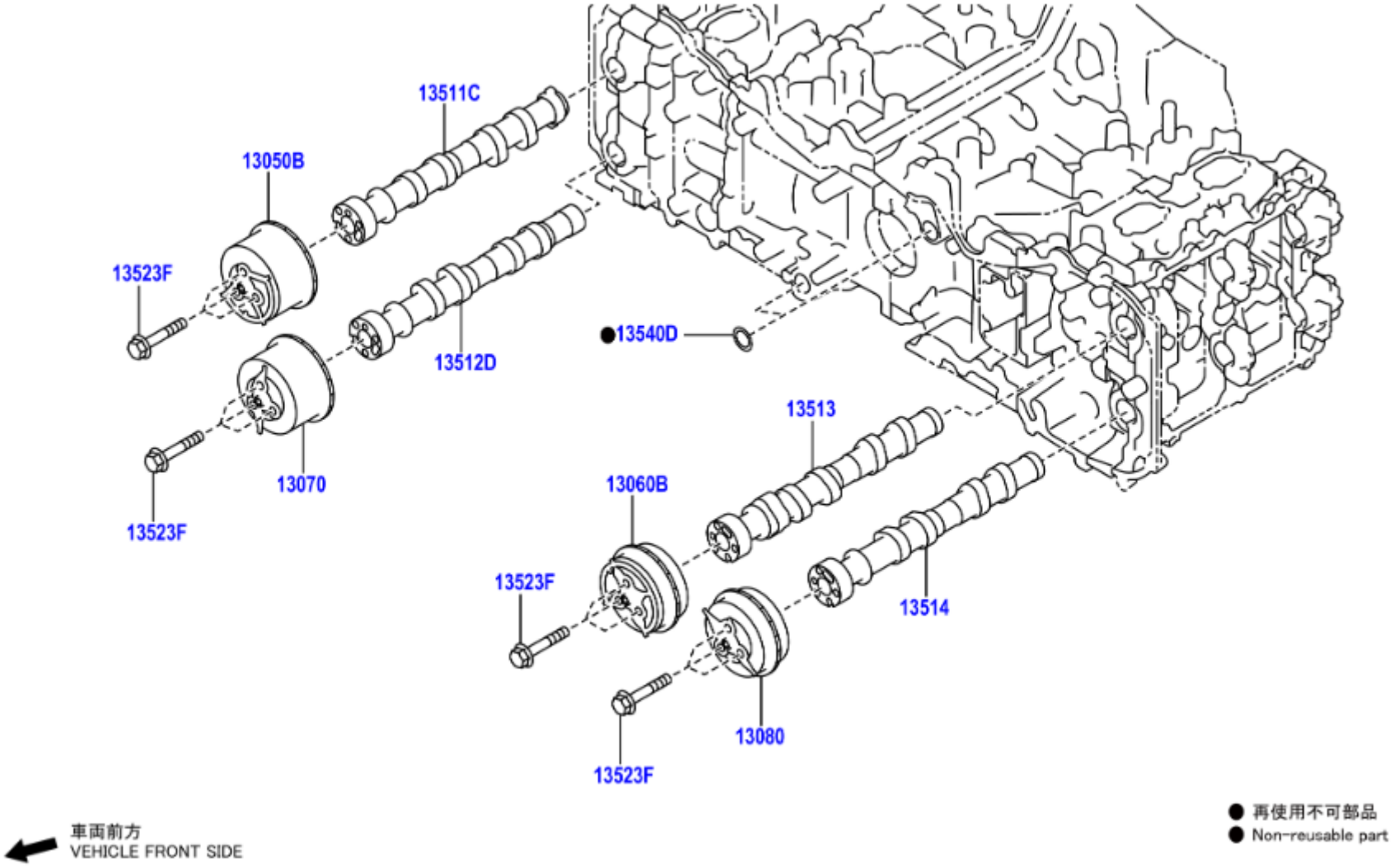
13511C
13050B
13523F
13512D
●13540D
13523F
13070
13523F
13513
13060B
13523F
13514
13080
13523F
車両前方
VEHICLE FRONT SIDE
● 再使用不可部品
● Non-reusable part

	PNC	Número	Descripción	Ctd.	Códigos de modelo
☐ − 1 +	13050B	SU003-10689	CONJUNTO DE ENGRANAJE, ADMISION TIEMPO ARBOL DE LEVAS, DER	1	FA24..ZN8
☐ − 1 +	13060B	SU003-10691	CONJUNTO DE ENGRANAJE, ADMISION TIEMPO ARBOL DE LEVAS, IZQ	1	FA24..ZN8
☐ − 1 +	13070	SU003-10690	CONJUNTO ENGRANAJE, ESCAPE DISTRIBUCION ARBOL LEVAS, DER.	1	FA24..ZN8
☐ − 1 +	13080	SU003-10692	CONJUNTO ENGRANAJE, ESCAPE DISTRIBUCION ARBOL LEVAS, IZQ.	1	FA24..ZN8
☐ − 1 +	13511C	SU003-09005	ARBOL DE LEVAS, ADMISION, DER	1	FA24..ZN8
☐ − 1 +	13512D	SU003-09006	ARBOL DE LEVAS, ESCAPE, DER	1	FA24..ZN8
☐ − 1 +	13513	SU003-09007	ARBOL DE LEVAS, ADMISION, IZQ	1	FA24..ZN8
☐ − 1 +	13514	SU003-09008	ARBOL DE LEVAS, ESCAPE, IZQ	1	FA24..ZN8
☐ − 12 +	13523F	SU003-06242	PERNO (ENGRANAJE DISTRIBUCION ARBOL LEVAS)	12	FA24..ZN8
☐ − 2 +	13540D	SU003-02185	JUNTA, TORICA (TENSOR CADENA)	2	FA24..ZN8

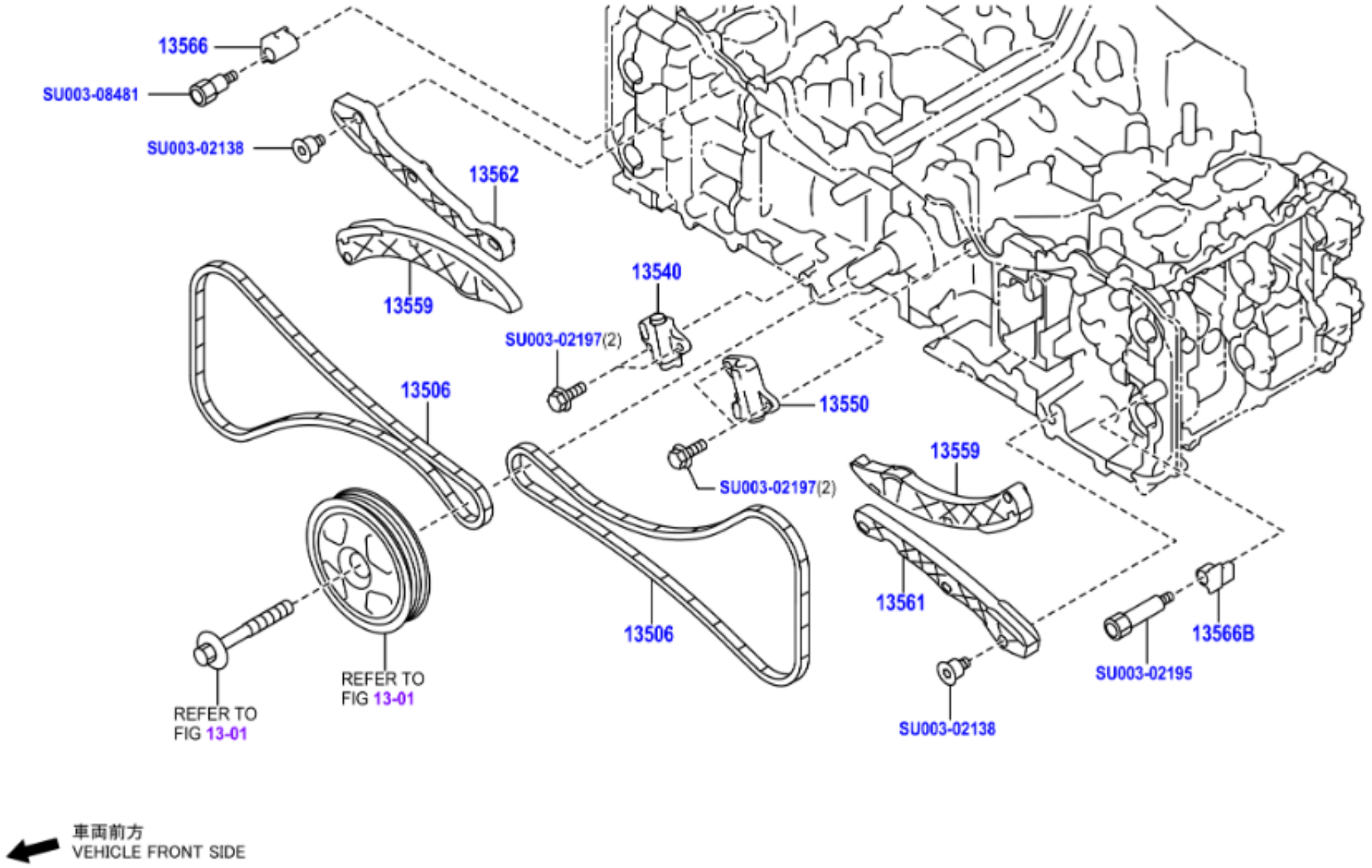
13566
SU003-08481
SU003-02138
13562
13559
13540
SU003-02197(2)
13506
13550
SU003-02197(2)
13559
13561
13506
13566B
SU003-02195
SU003-02138
REFER TO FIG 13-01
REFER TO FIG 13-01
車両前方
VEHICLE FRONT SIDE

	PNC	Número	Descripción	Ctd.	Códigos de modelo
− 2 +	13506	SU003-00193	SUBCONJUNTO DE LA CADENA	2	FA24..ZN8
− 1 +	13540	SU003-08398	CONJUNTO TENSOR CADENA NO.1	1	FA24..ZN8
− 1 +	13550	SU003-09011	CONJUNTO TENSOR NO.2 DE LA CADENA	1	FA24..ZN8
− 2 +	13559	SU003-00190	DESLIZADOR, TENSOR CADENA	2	FA24..ZN8
− 1 +	13561	SU003-00194	AMORTIGUADOR NO.1, VIBRACIONES DE LA CADENA	1	FA24..ZN8
− 1 +	13562	SU003-08401	AMORTIGUADOR NO.2, VIBRACIONES DE LA CADENA	1	FA24..ZN8
− 1 +	13566	SU003-08399	GUIDE, CHAIN DAMPER	1	FA24..ZN8
− 1 +	13566B	SU003-08400	GUIA, CADENA DISTRIBUCION	1	FA24..ZN8
− 1 +	99999	SU003-02138	BOLT-6X30.2X14.2	1	
− 1 +	99999	SU003-02195	BOLT-6X11X11	1	
− 1 +	99999	SU003-02197	BOLT-6X20X18	1	
− 1 +	99999	SU003-08481	HARDWARE ITEM	1	

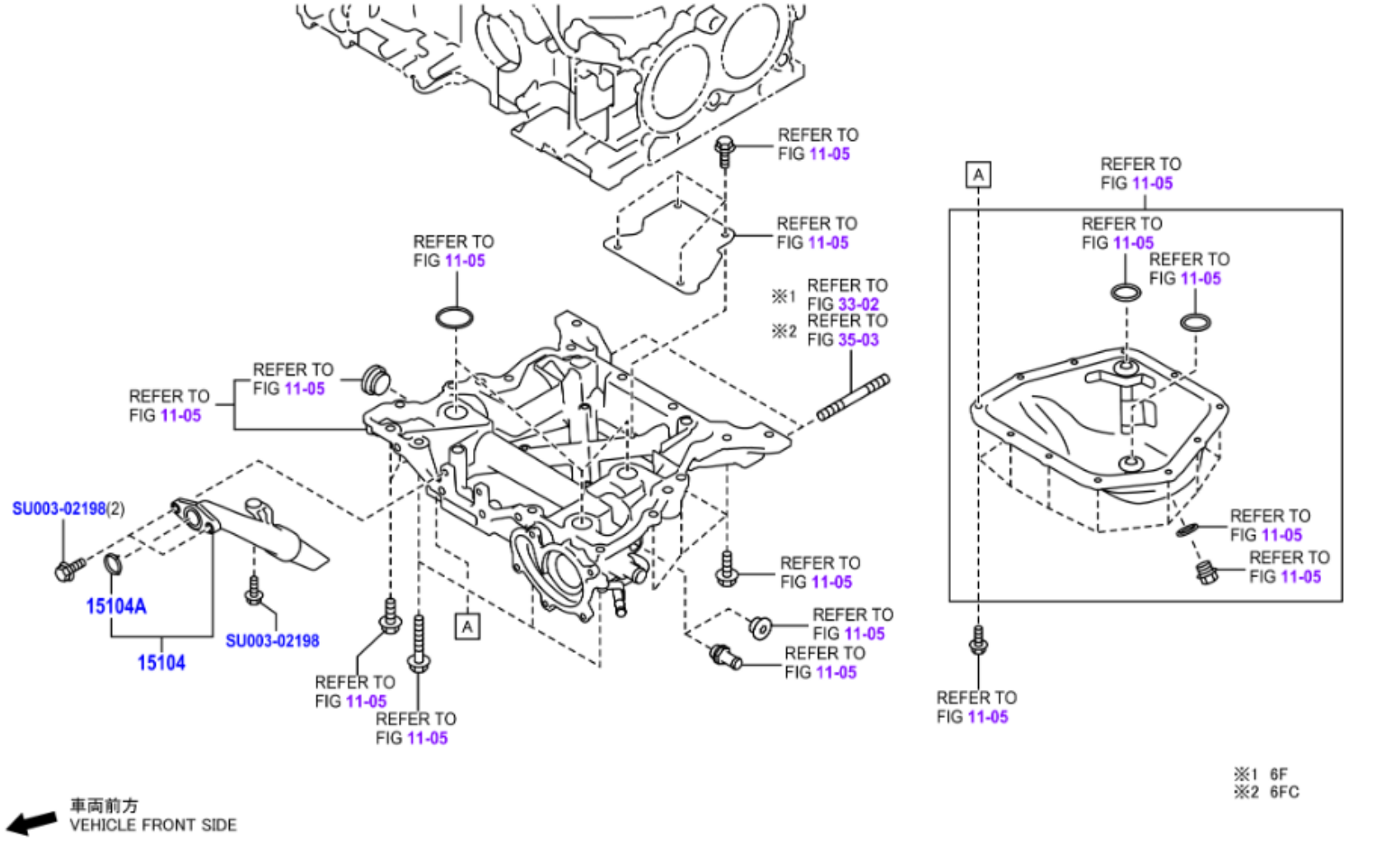
REFER TO FIG 11-05
REFER TO FIG 11-05
REFER TO FIG 11-05
※1 REFER TO FIG 33-02
※2 REFER TO FIG 35-03
REFER TO FIG 11-05
REFER TO FIG 11-05
SU003-02198(2)
15104A
15104
SU003-02198
REFER TO FIG 11-05
REFER TO FIG 11-05
REFER TO FIG 11-05
REFER TO FIG 11-05
REFER TO FIG 11-05
A
A
REFER TO FIG 11-05
REFER TO FIG 11-05
REFER TO FIG 11-05
REFER TO FIG 11-05
REFER TO FIG 11-05
REFER TO FIG 11-05
※1 6F
※2 6FC
車両前方
VEHICLE FRONT SIDE
153438

	PNC	Número	Descripción	Ctd.	Códigos de modelo
☐ − 1 +	15104	SU003-09485	SUBCONJUNTO COLADOR ACEITE	1	FA24..ZN8
☐ − 1 +	15104A	SU003-08410	JUNTA TORICA (COLADOR ACEITE)	1	FA24..ZN8
☐ − 1 +	99999	SU003-02198	BOLT-6X25X18	1	

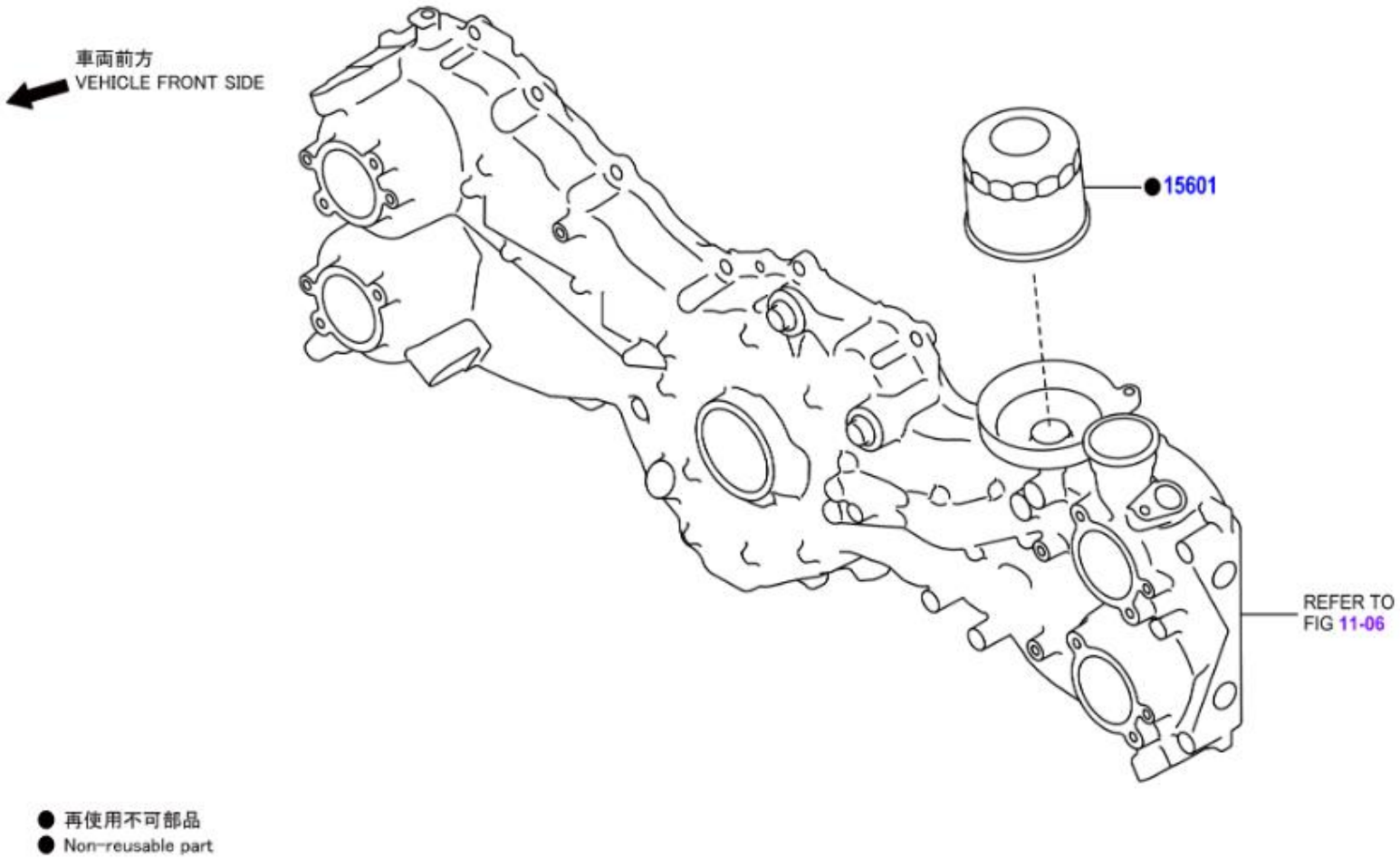
車両前方
VEHICLE FRONT SIDE
15601
REFER TO
FIG 11-06
● 再使用不可部品
● Non-reusable part
153437A

	PNC	Número	Descripción	Códigos de modelo	Ctd.
☐ − 1 +	15601	SU003-08412	SUNCONJUNTO DEL FIL TRO, ACEITE	FA24..ZN8	1

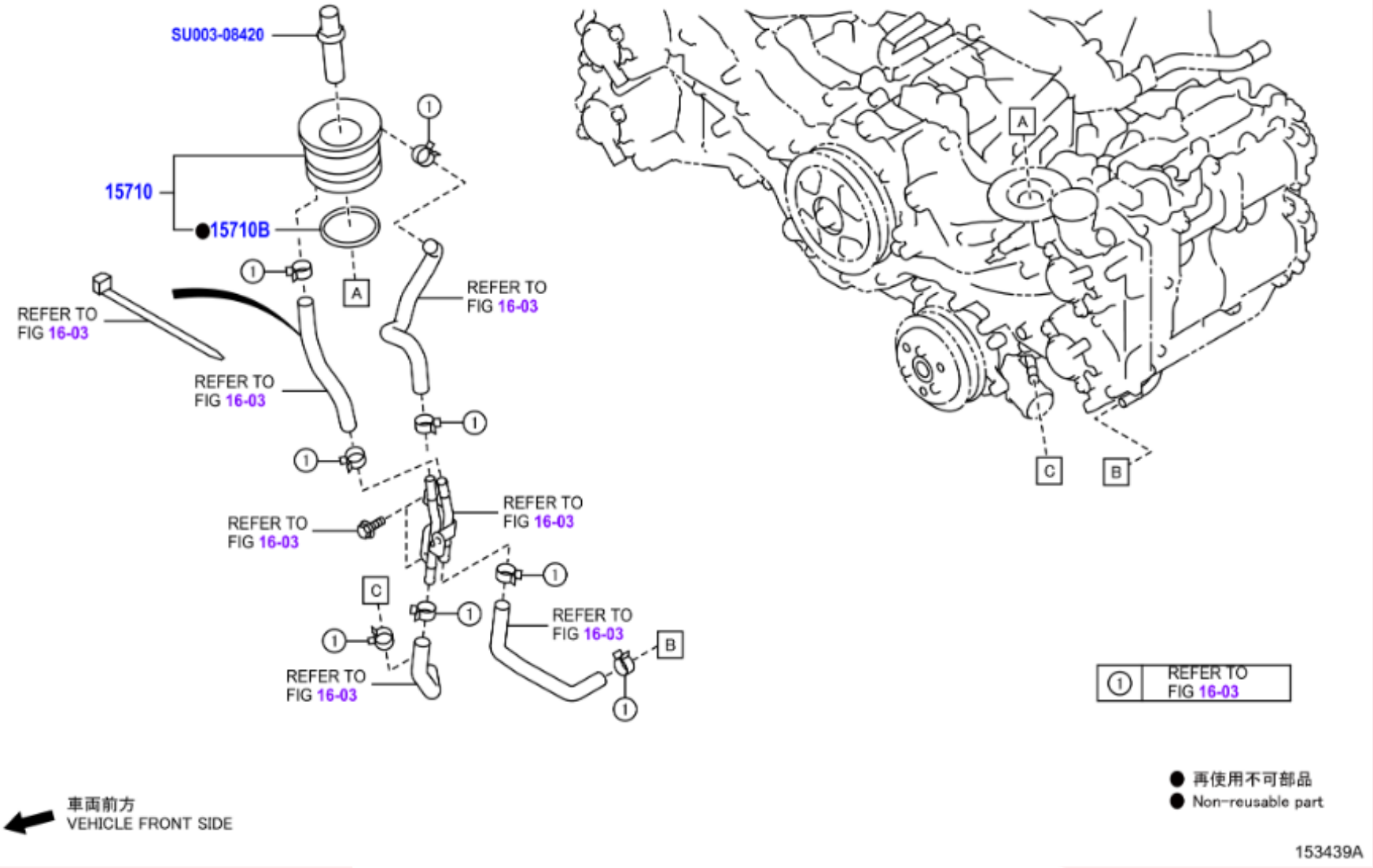
SU003-08420
15710
●15710B
REFER TO FIG 16-03
REFER TO FIG 16-03
REFER TO FIG 16-03
REFER TO FIG 16-03
REFER TO FIG 16-03
REFER TO FIG 16-03
REFER TO FIG 16-03
A
B
C
車両前方
VEHICLE FRONT SIDE
① REFER TO FIG 16-03
● 再使用不可部品
● Non-reusable part
153439A

	PNC	Número	Descripción	Ctd.	Códigos de modelo
☐ − 1 +	15710	SU003-09443	CONJUNTO ENFRIADOR ACEITE	1	FA24..ZN8
☐ − 1 +	15710B	SU003-08421	JUNTA TORICA	1	FA24..ZN8
☐ − 1 +	99999	SU003-08420	HARDWARE ITEM	1	

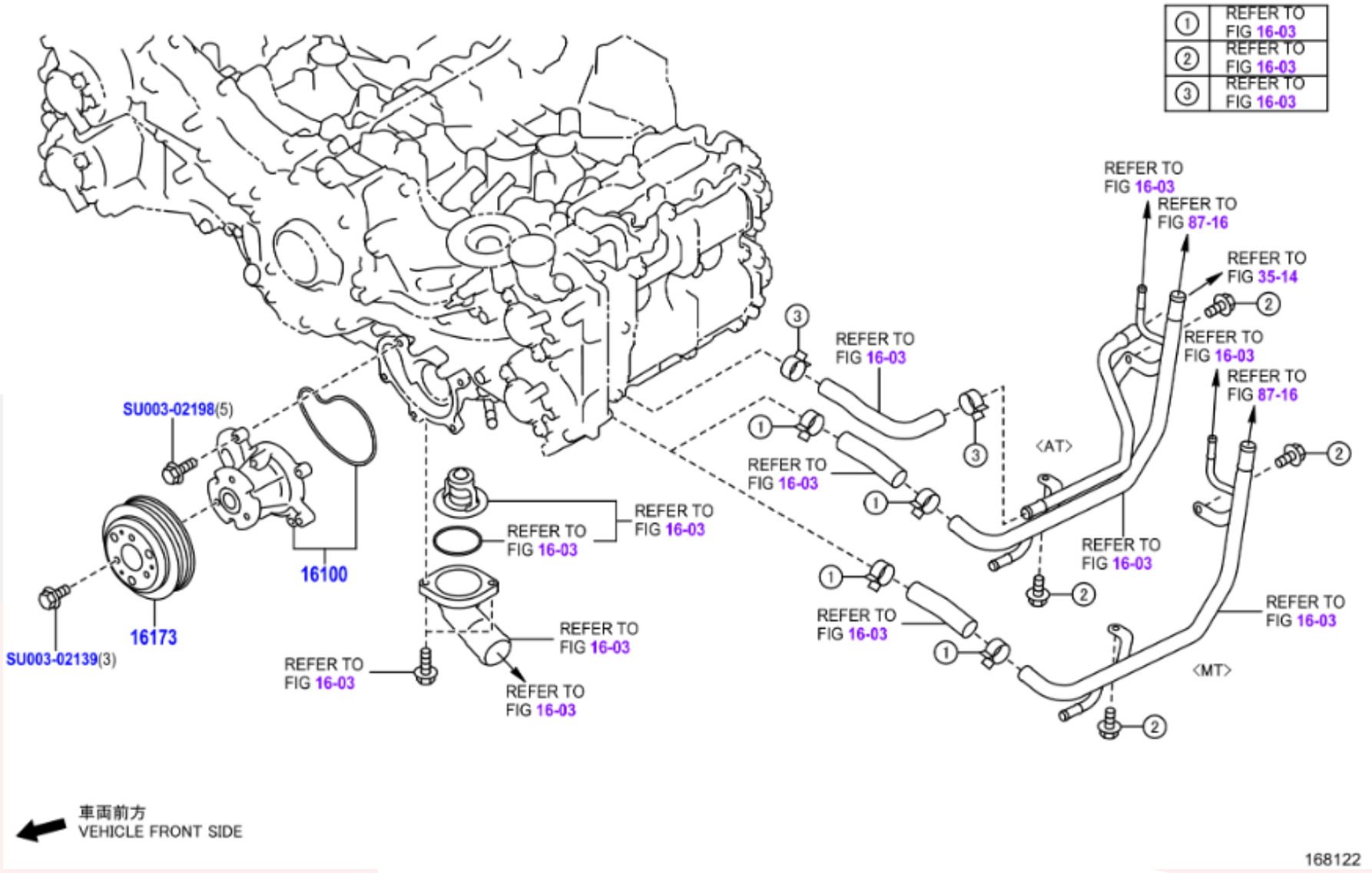
① REFER TO FIG 16-03
② REFER TO FIG 16-03
③ REFER TO FIG 16-03
SU003-02198(5)
16100
16173
SU003-02139(3)
REFER TO FIG 16-03
REFER TO FIG 16-03
REFER TO FIG 16-03
REFER TO FIG 16-03
REFER TO FIG 16-03
REFER TO FIG 16-03
REFER TO FIG 16-03
REFER TO FIG 87-16
REFER TO FIG 35-14
REFER TO FIG 16-03
REFER TO FIG 87-16
REFER TO FIG 16-03
REFER TO FIG 16-03
REFER TO FIG 16-03
〈AT〉
〈MT〉
車両前方
VEHICLE FRONT SIDE
168122

	PNC	Número	Descripción	Ctd.	Códigos de modelo
☐ − 1 +	16100	SU003-09040	CONJUNTO BOMBA, AGUA MOTOR	1	FA24..ZN8
☐ − 1 +	16173	SU003-09041	POLEA, BOMBA DE AGUA	1	FA24..ZN8
☐ − 1 +	99999	SU003-02139	BOLT-6X12X12	1	
☐ − 1 +	99999	SU003-02198	BOLT-6X25X18	1	

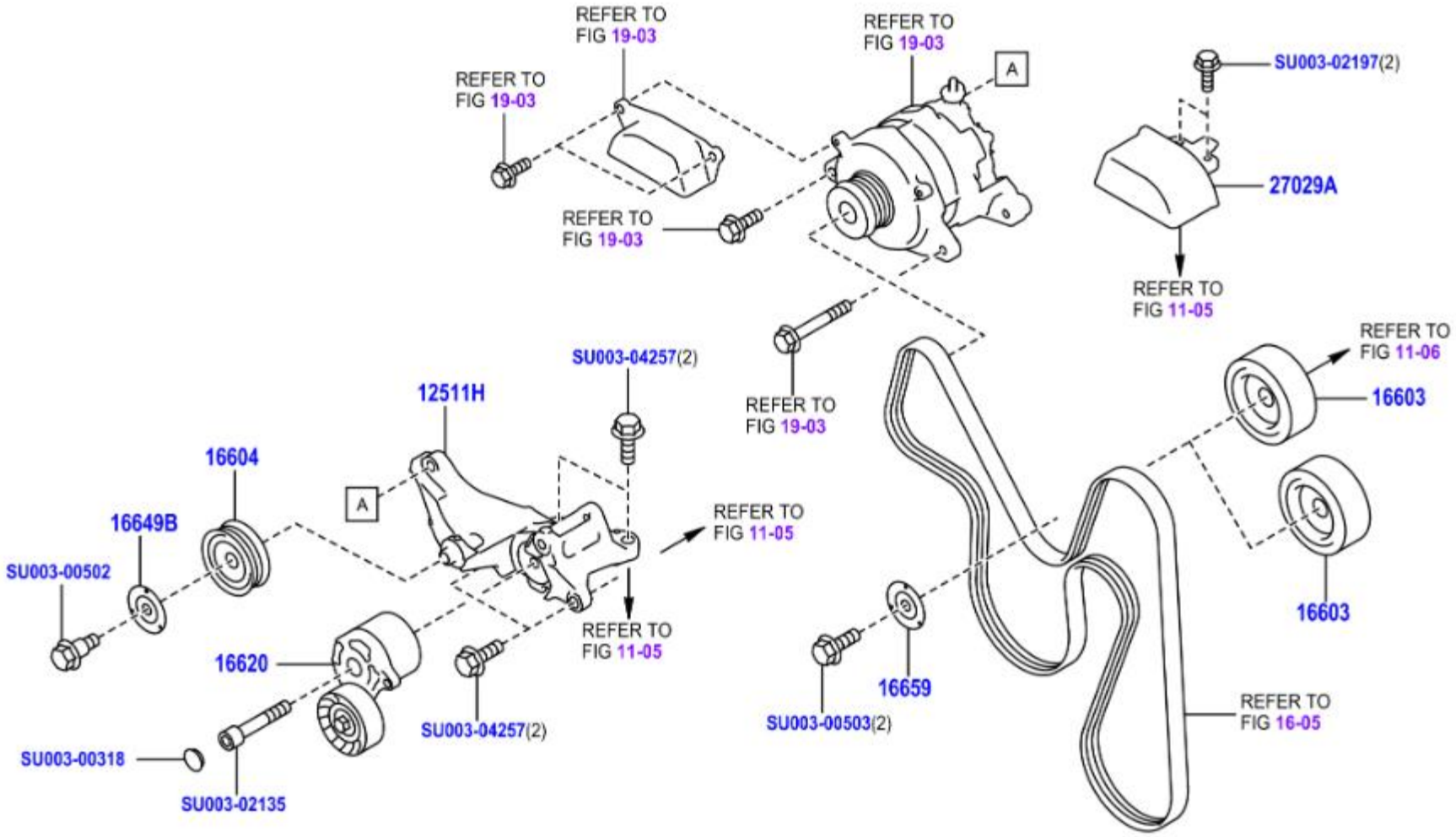
REFER TO FIG 19-03
REFER TO FIG 19-03
REFER TO FIG 19-03
REFER TO FIG 19-03
A
SU003-02197(2)
27029A
REFER TO FIG 11-05
REFER TO FIG 19-03
SU003-04257(2)
12511H
16604
16649B
SU003-00502
A
REFER TO FIG 11-05
REFER TO FIG 11-05
16620
SU003-04257(2)
SU003-00318
SU003-02135
REFER TO FIG 11-06
16603
16603
16659
SU003-00503(2)
REFER TO FIG 16-05

	PNC	Número	Descripción	Ctd.	Códigos de modelo
− 1 +	12511H	SU003-09593	SOPORTE, ALTERNADOR	1	FA24..ZN8
− 2 +	16603	SU003-00500	SUBCONJUNTO POLEA INTERMEDIA NO.1	2	FA24..ZN8
− 1 +	16604	SU003-00501	SUBCONJUNTO POLEA INTERMEDIA NO. 2	1	FA24..ZN8
− 1 +	16620	SU003-00498	CONJ. TENSOR, CORREA TRAPEZOIDAL GOMA	1	FA24..ZN8
− 1 +	16649B	SU003-00504	PLACA, CUBIERTA POLEA INTERMEDIA	1	FA24..ZN8
− 2 +	16659	SU003-00505	PLACA, CUBIERTA POLEA INTERMEDIA, NO. 2	2	FA24..ZN8
− 1 +	27029A	SU003-09048	CUBIERTA, ALTERNADOR CINTURON	1	FA24..ZN8
− 1 +	99999	SU003-00318	CAP	1	
− 1 +	99999	SU003-00502	BOLT-PULLEY IDLER	1	
− 1 +	99999	SU003-00503	BOLT-PULLEY IDLER	1	
− 1 +	99999	SU003-02135	BOLT-SKT 10X60	1	
− 1 +	99999	SU003-02197	BOLT-6X20X18	1	
− 1 +	99999	SU003-04257	BOLT-10X35X26	1	

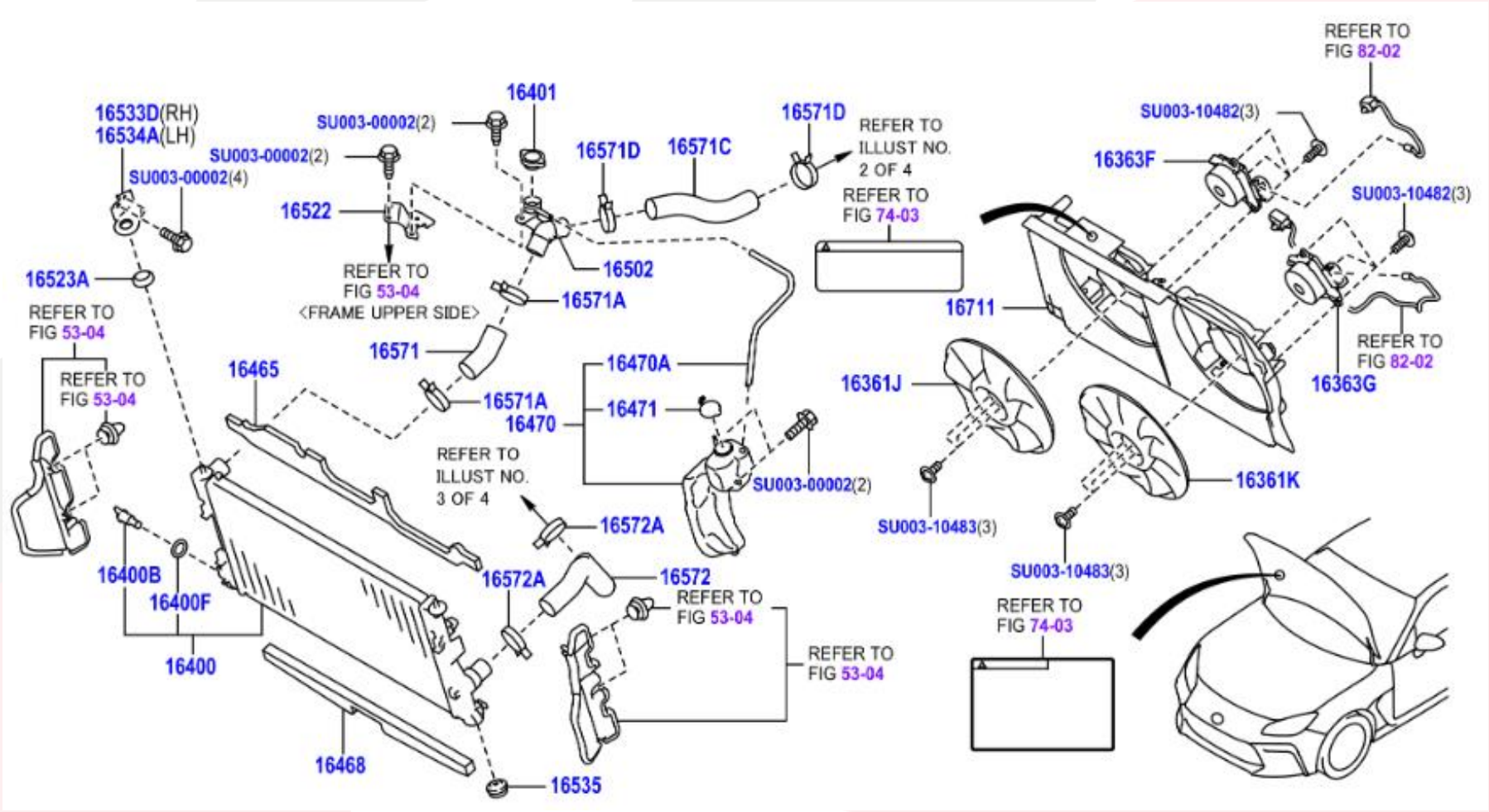
16533D(RH)
16534A(LH)
SU003-00002(4)
16523A
REFER TO FIG 53-04
REFER TO FIG 53-04
SU003-00002(2)
16522
REFER TO FIG 53-04 <FRAME UPPER SIDE>
16401
SU003-00002(2)
16571D
16571C
16571D
REFER TO ILLUST NO. 2 OF 4
REFER TO FIG 74-03
16502
16571A
16571
16571A
16470
16470A
16471
16465
REFER TO ILLUST NO. 3 OF 4
16572A
16572A
16572
REFER TO FIG 53-04
REFER TO FIG 53-04
SU003-00002(2)
16400B
16400F
16400
16468
16535
REFER TO FIG 82-02
SU003-10482(3)
16363F
SU003-10482(3)
16711
16361J
16363G
REFER TO FIG 82-02
16361K
SU003-10483(3)
SU003-10483(3)
REFER TO FIG 74-03

	PNC	Número	Descripción	Ctd.	Códigos de modelo
☐ − 1 +	16361J	SU003-10428	VENTILADOR, RH	1	FA24..ZN8
☐ − 1 +	16361K	SU003-10429	VENTILADOR, LH	1	FA24..ZN8
☐ − 1 +	16363F	SU003-10431	MOTOR, VENTILADOR DE REFRIGERACION, RH	1	FA24..ZN8
☐ − 1 +	16363G	SU003-10431	MOTOR, VENTILADOR DE REFRIGERACION, LH	1	FA24..ZN8
☐ − 1 +	16400	SU003-09077	CONJUNTO RADIADOR	1	FA24..ZN8
☐ − 1 +	16400B	SU003-01179	TAPON GRIFO DRENAJE RADIADOR	1	FA24..ZN8
☐ − 1 +	16400F	SU003-01196	EMPAQUETADURA (GRIFO DRENAJE RADIADOR)	1	FA24..ZN8
☐ − 1 +	16401	SU003-10341	SUBCONJUNTO TAPA, RADIADOR	1	FA24..ZN8
☐ − 1 +	16465	SU003-09082	EMPAQUETADURA, RADIADOR	1	FA24..ZN8
☐ − 1 +	16468	SU003-09083	EMPAQUETADURA, RADIADOR	1	FA24..ZN8
☐ − 1 +	16470	SU003-09079	CONJUNTO TANQUE RESERVA RADIADOR	1	FA24..ZN8
☐ − 1 +	16470A	SU003-09081	MANGUERA (TANQUE RESERVA RADIADOR)	1	FA24..ZN8
☐ − 1 +	16471	SU003-01187	SUBCONJUNTO TAPA, TANQUE RESERVA	1	FA24..ZN8
☐ − 1 +	16502	SU003-09080	SUBCONJ. RELLENO, AGUA	1	FA24..ZN8
☐ − 1 +	16522	SU003-09078	MENSULA, RELLENO AGUA	1	FA24..ZN8
☐ − 2 +	16523A	SU003-01182	ALMOHADILLA, SOPORTE RADIADOR	2	FA24..ZN8
☐ − 1 +	16533D	SU003-01176	SOPORTE, RADIADOR, DER.	1	FA24..ZN8
☐ − 1 +	16534A	SU003-01177	SOPORTE, RADIADOR, IZQ.	1	FA24..ZN8
☐ − 2 +	16535	SU003-01183	SOPORTE INFERIOR, RADIADOR	2	FA24..ZN8

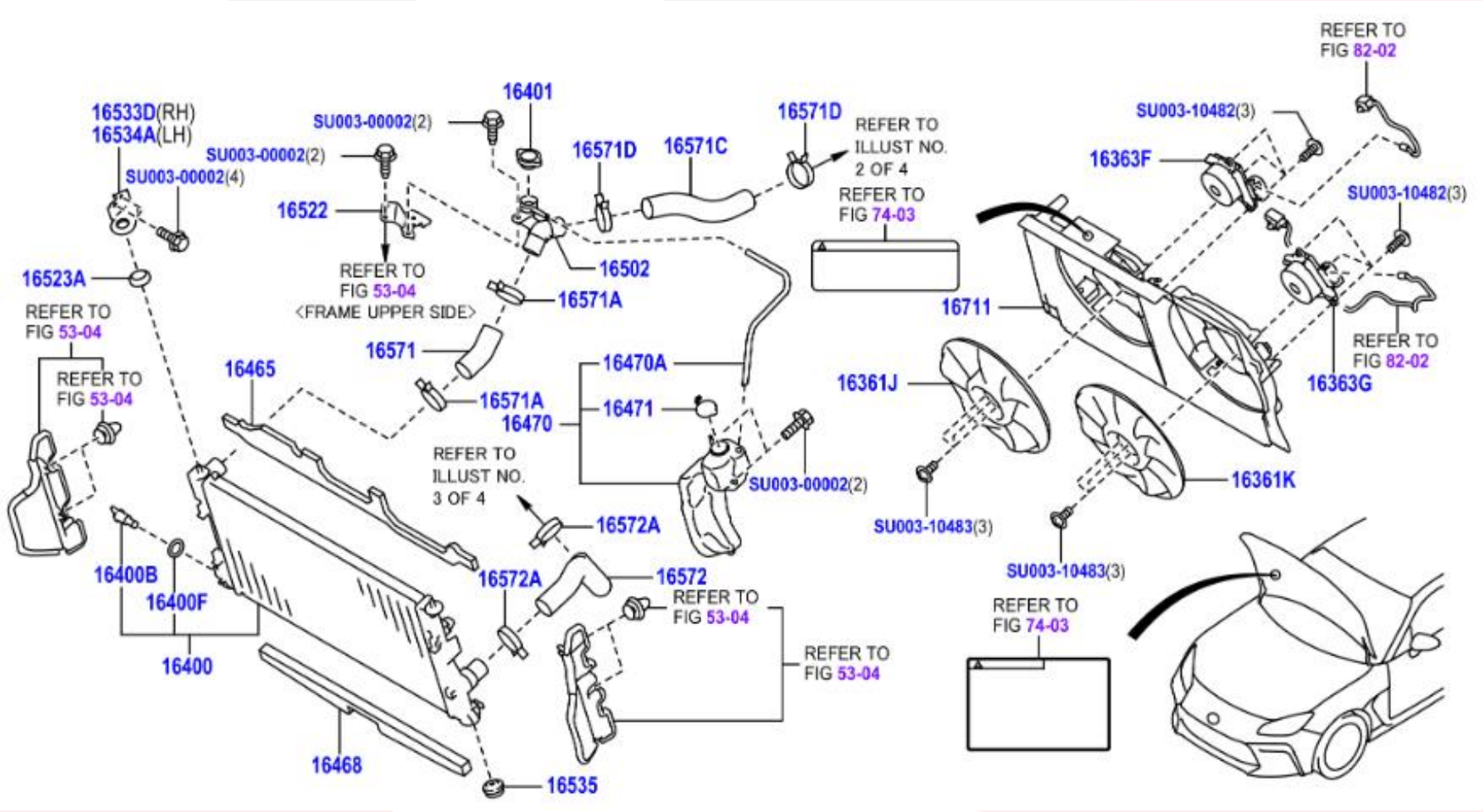
16533D(RH)
16534A(LH)
SU003-00002(4)
16523A
REFER TO FIG 53-04
REFER TO FIG 53-04
16400B
16400F
16400
16465
16468
16535
SU003-00002(2)
SU003-00002(2)
16522
REFER TO FIG 53-04 <FRAME UPPER SIDE>
16401
16571D
16571C
16571D
REFER TO ILLUST NO. 2 OF 4
REFER TO FIG 74-03
16502
16571A
16571
16571A
16470A
16471
16470
REFER TO ILLUST NO. 3 OF 4
SU003-00002(2)
16572A
16572A
16572
REFER TO FIG 53-04
REFER TO FIG 53-04
REFER TO FIG 82-02
SU003-10482(3)
16363F
SU003-10482(3)
16711
REFER TO FIG 82-02
16363G
16361J
16361K
SU003-10483(3)
SU003-10483(3)
REFER TO FIG 74-03

☐ − 1 +	16571	SU003-01190	MANGUERA ENTRADA RADIADOR	1	FA24..ZN8
☐ − 2 +	16571A	SU003-02996	ABRAZADERA O RETENEDOR MANGUERA (ENTRADA RADIADOR)	2	FA24..ZN8
☐ − 1 +	16571C	SU003-01188	MANGUERA NO. 1 RADIADOR	1	FA24..ZN8
☐ − 2 +	16571D	SU003-02996	RETENEDOR NO. 1 MANGUERA RADIADOR	2	FA24..ZN8
☐ − 1 +	16572	SU003-01189	MANGUERA SALIDA RADIADOR	1	FA24..ZN8
☐ − 2 +	16572A	SU003-02996	ABRAZADERA O RETENEDOR MANGUERA (SALIDA RADIADOR NO. 1)	2	FA24..ZN8
☐ − 1 +	16711	SU003-10430	PROTECTOR, VENTILADOR	1	FA24..ZN8
☐ − 1 +	99999	SU003-00002	FLANG BOLT	1	
☐ − 1 +	99999	SU003-10482	HARDWARE ITEM	1	
☐ − 1 +	99999	SU003-10483	HARDWARE ITEM	1	

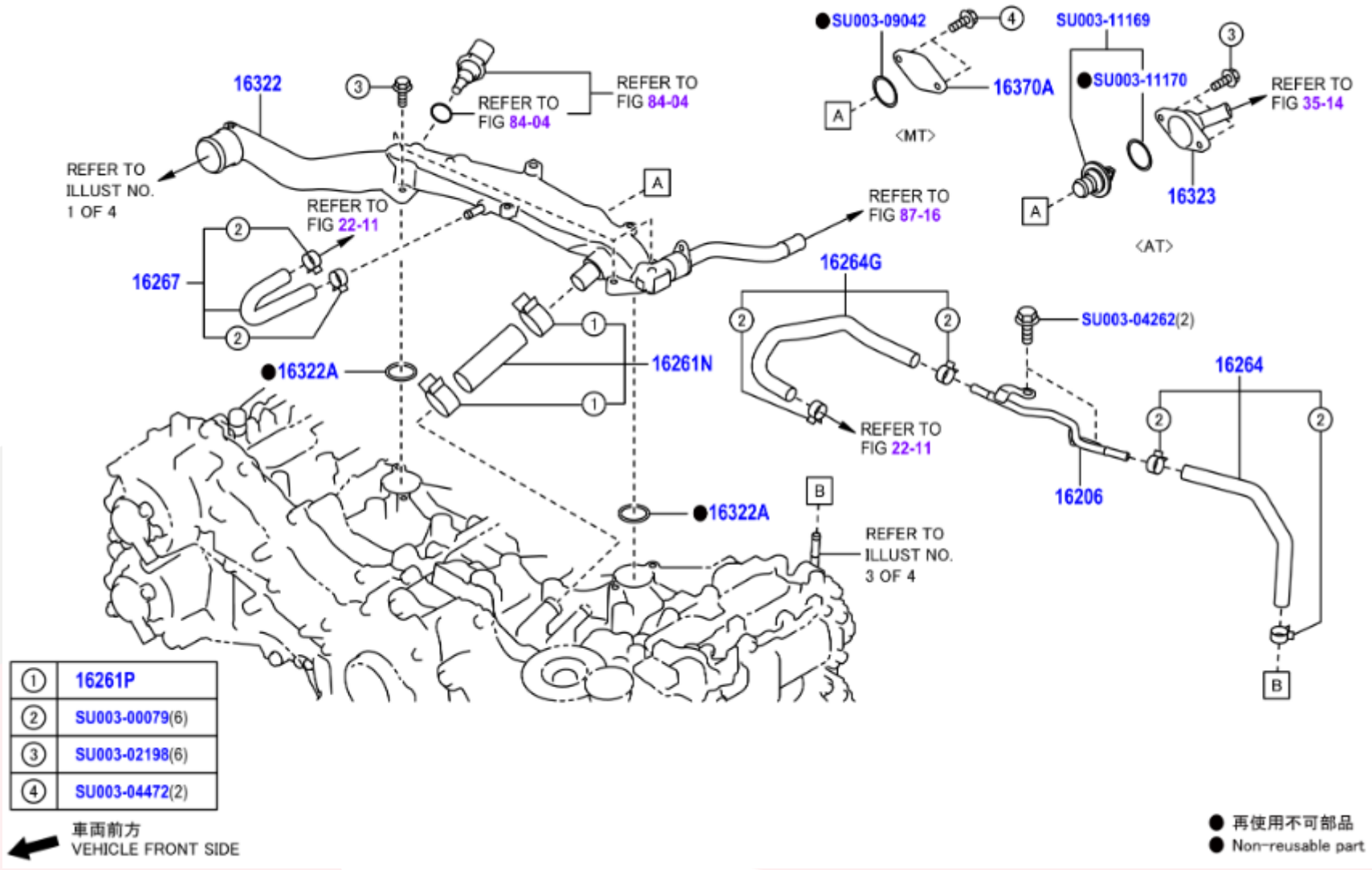
16322
REFER TO FIG 84-04
REFER TO FIG 84-04
REFER TO ILLUST NO. 1 OF 4
REFER TO FIG 22-11
16267
16322A
16261N
16322A
B
REFER TO ILLUST NO. 3 OF 4
SU003-09042
16370A
<MT>
SU003-11169
SU003-11170
REFER TO FIG 35-14
16323
<AT>
REFER TO FIG 87-16
16264G
SU003-04262(2)
16264
REFER TO FIG 22-11
16206
B
① 16261P
② SU003-00079(6)
③ SU003-02198(6)
④ SU003-04472(2)
車両前方
VEHICLE FRONT SIDE
● 再使用不可部品
● Non-reusable part

	PNC	Número	Descripción	Ctd.	Códigos de modelo
− 1 +	16206	SU003-09504	CONJUNTO SECUNDARIO TUBO, PASO AGUA	1	FA24..ZN8
− 1 +	16261N	SU003-00404	MANGUERA, DESVIO AGUA, NO. 2	1	FA24..ZN8
− 2 +	16261P	SU003-02173	RETENEDOR (MANGUERA DESVIO AGUA NO. 2)	2	FA24..ZN8
− 1 +	16264	SU003-09510	MANGUERA DESVIO AGUA NO. 2	1	FA24..ZN8
− 1 +	16264G	SU003-09511	MANGUERA, DESVIO AGUA, NO. 3	1	FA24..ZN8
− 1 +	16267	SU003-09512	MANGUERA DESVIO AGUA NO.3	1	FA24..ZN8
− 1 +	16322	SU003-09503	TUBO ENTRADA AGUA	1	FA24..ZN8
− 2 +	16322A	SU003-02189	JUNTA TORICA (ENTRADA AGUA)	2	FA24..ZN8
− 1 +	16370A	SU003-04082	PLACA, CUBIERTA	1	FA24..ZN8..6F
− 1 +	99999	SU003-00079	CLIP	1	
− 1 +	99999	SU003-02198	BOLT-6X25X18	1	
− 1 +	99999	SU003-04262	BOLT-8X16X16	1	
− 1 +	99999	SU003-04472	BOLT-6X14X14	1	
− 1 +	99999	SU003-09042	HARDWARE ITEM	1	
− 1 +	99999	SU003-11169	THERMO & GSKT AY	1	
− 1 +	99999	SU003-11170	GSKT-THERMO	1	

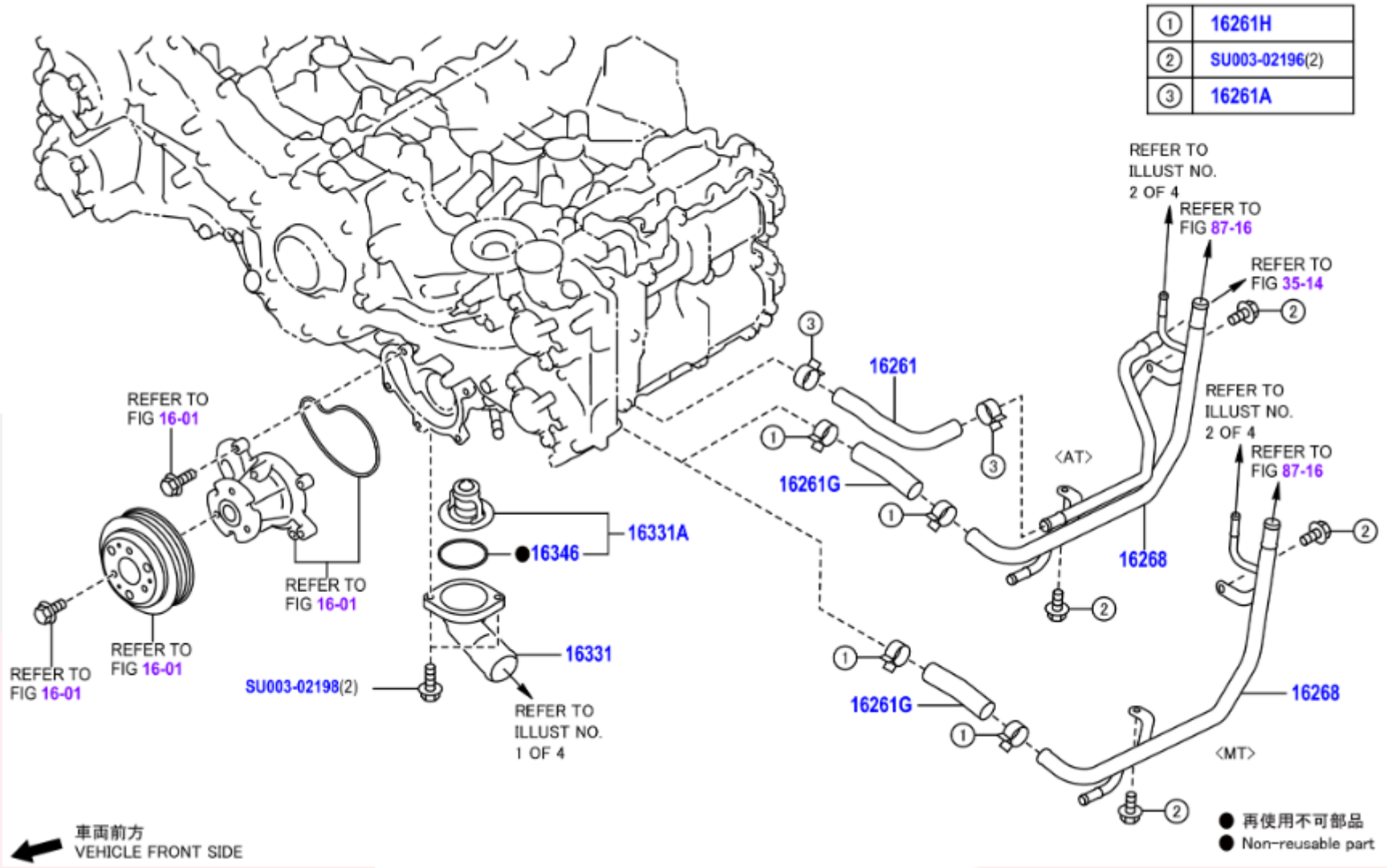
① 16261H
② SU003-02196(2)
③ 16261A
REFER TO ILLUST NO. 2 OF 4
REFER TO FIG 87-16
REFER TO FIG 35-14
16261
REFER TO ILLUST NO. 2 OF 4
REFER TO FIG 87-16
16261G
<AT>
16268
REFER TO FIG 16-01
REFER TO FIG 16-01
REFER TO FIG 16-01
REFER TO FIG 16-01
16331A
16346
16331
SU003-02198(2)
REFER TO ILLUST NO. 1 OF 4
16261G
16268
<MT>
車両前方
VEHICLE FRONT SIDE
● 再使用不可部品
● Non-reusable part

	PNC	Número	Descripción	Ctd.	Códigos de modelo
− 1 +	16261G	SU003-08478	MANGUERA, PASO AGUA, NO. 1	1	FA24..ZN8
− 2 +	16261H	SU003-02172	RETENEDOR (MANGUERA PASO AGUA NO. 1)	2	FA24..ZN8
− 1 +	16268	SU003-09021	TUBO DESVIO AGUA NO. 1	1	FA24..ZN8..6F
− 1 +	16331	SU003-00113	SALIDA AGUA	1	FA24..ZN8
− 1 +	16331A	SU003-04960	TERMOSTATO, *WAX 88-95	1	FA24..ZN8
− 1 +	16346	SU003-00409	EMPAQUETADURA, TERMOSTATO	1	FA24..ZN8
− 1 +	99999	SU003-02196	BOLT-6X12X12	1	
− 1 +	99999	SU003-02198	BOLT-6X25X18	1	

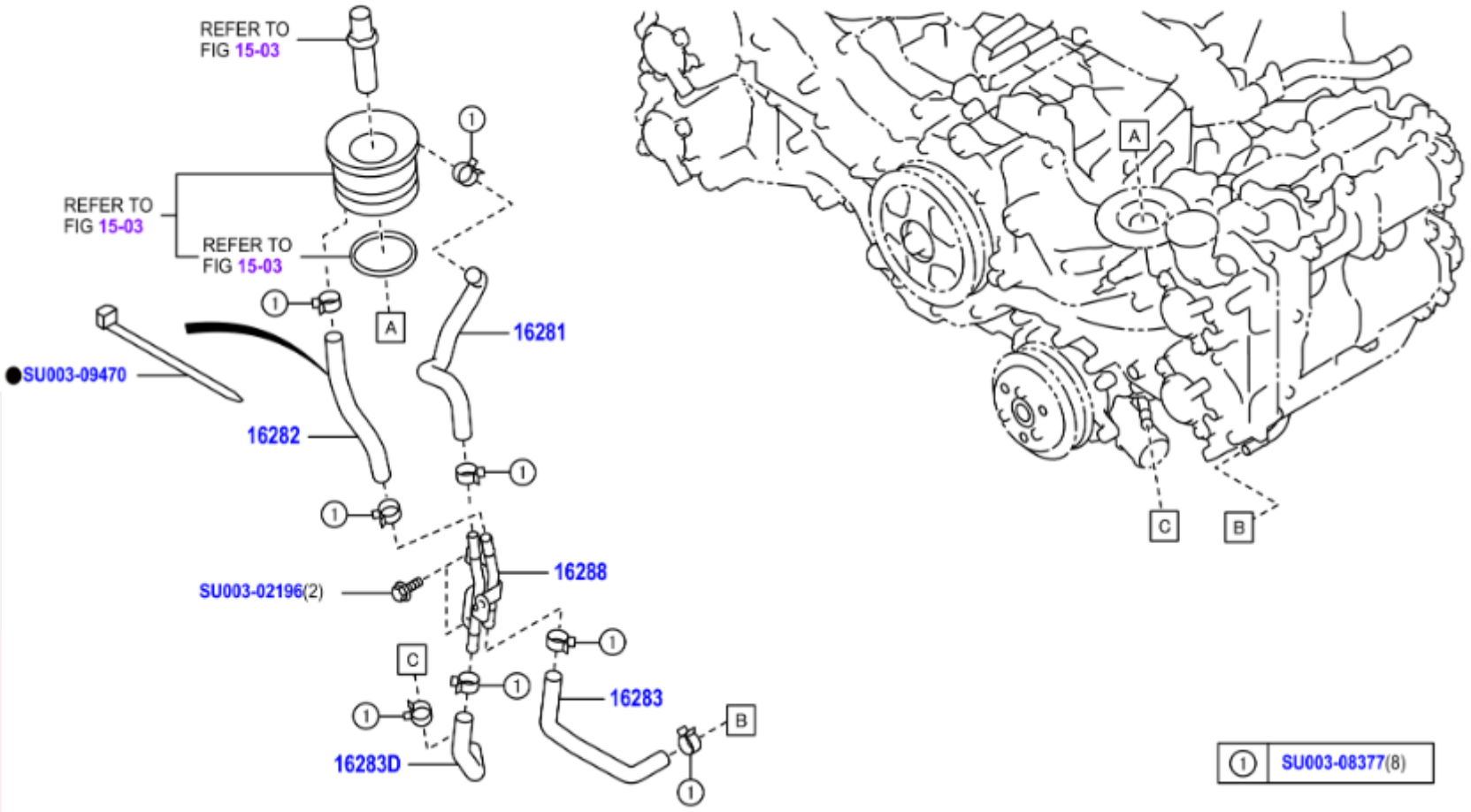
REFER TO FIG 15-03
REFER TO FIG 15-03
REFER TO FIG 15-03
16281
SU003-09470
16282
SU003-02196(2)
16288
16283
16283D
A
B
C
① SU003-08377(8)

	PNC	Número	Descripción	Ctd.	Códigos de modelo
− 1 +	16281	SU003-09446	MANGUERA DESVIO AGUA NO. 4	1	FA24..ZN8
− 1 +	16282	SU003-09447	MANGUERA DESVIO AGUA NO. 5	1	FA24..ZN8
− 1 +	16283	SU003-09448	MANGUERA DESVIO AGUA NO. 6	1	FA24..ZN8
− 1 +	16283D	SU003-09445	MANGUERA, DESVIO AGUA, NO. 6	1	FA24..ZN8
− 1 +	16288	SU003-09444	TUBO DESVIO AGUA NO. 4	1	FA24..ZN8
− 1 +	99999	SU003-02196	BOLT-6X12X12	1	
− 1 +	99999	SU003-08377	HARDWARE ITEM	1	
− 1 +	99999	SU003-09470	HARDWARE ITEM	1	

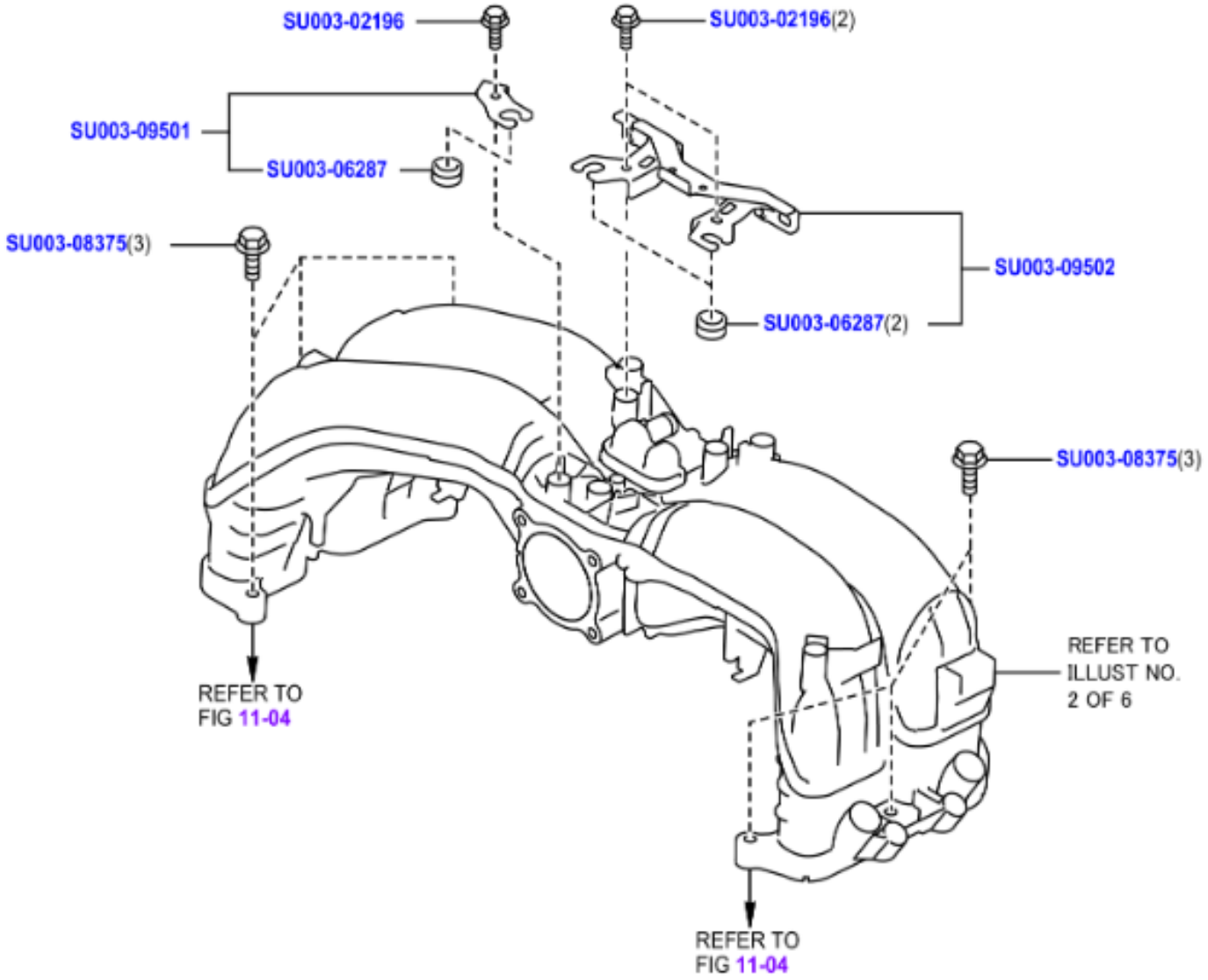
SU003-02196
SU003-02196(2)
SU003-09501
SU003-06287
SU003-08375(3)
SU003-09502
SU003-06287(2)
SU003-08375(3)
REFER TO
FIG 11-04
REFER TO
ILLUST NO.
2 OF 6
REFER TO
FIG 11-04

	PNC	Número	Descripción	Ctd.	Códigos de modelo
☐ − 1 +	99999	SU003-02196	BOLT-6X12X12	1	
☐ − 1 +	99999	SU003-06287	GROM-COLL COVER	1	
☐ − 1 +	99999	SU003-08375	HARDWARE ITEM	1	
☐ − 1 +	99999	SU003-09501	HARDWARE ITEM	1	
☐ − 1 +	99999	SU003-09502	HARDWARE ITEM	1	

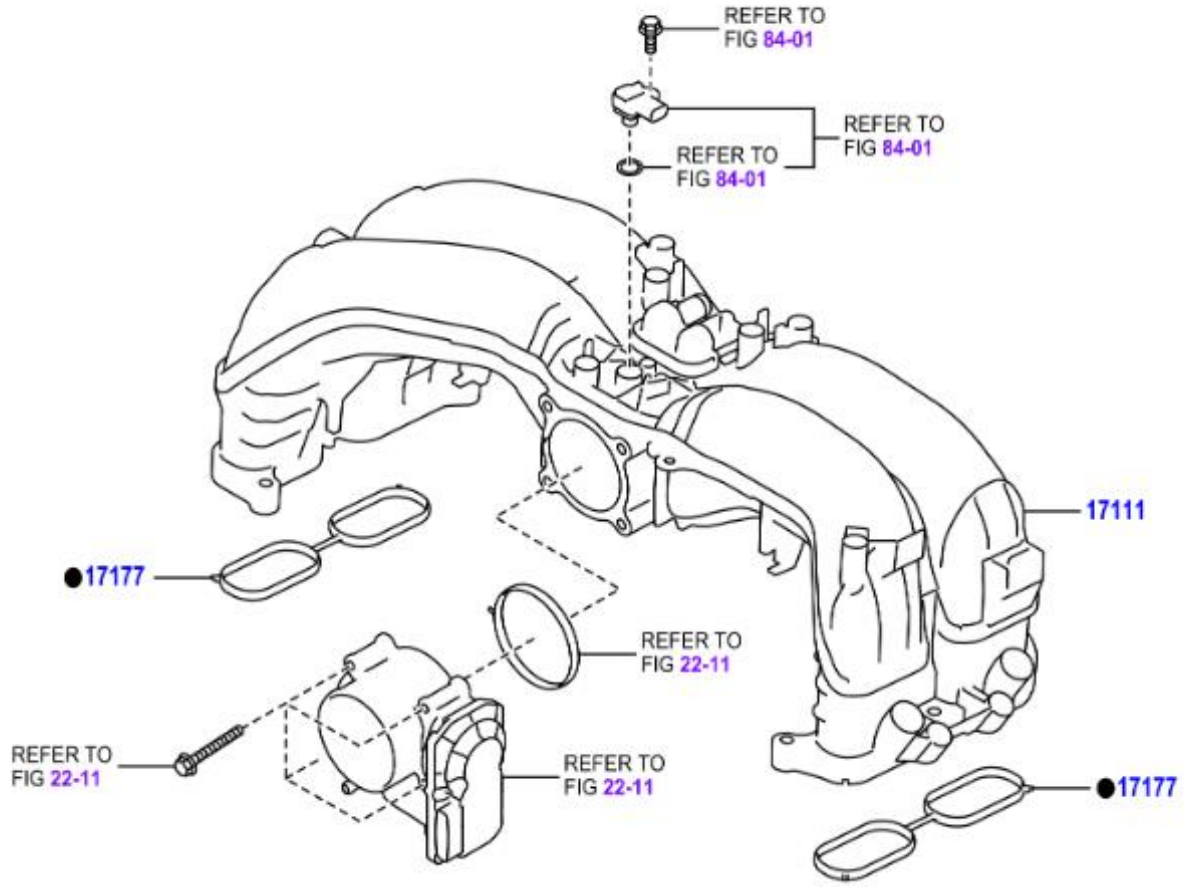
REFER TO FIG 84-01
REFER TO FIG 84-01
REFER TO FIG 84-01
17111
17177
REFER TO FIG 22-11
REFER TO FIG 22-11
REFER TO FIG 22-11
17177

	PNC	Número	Descripción	Ctd.	Códigos de modelo
☐ − 1 +	17111	SU003-09019	COLECTOR ADMISION	1	FA24..ZN8
☐ − 2 +	17177	SU003-09020	EMPAQUETADURA NO. 1, COLECTOR ADMISION A CULATA	2	FA24..ZN8

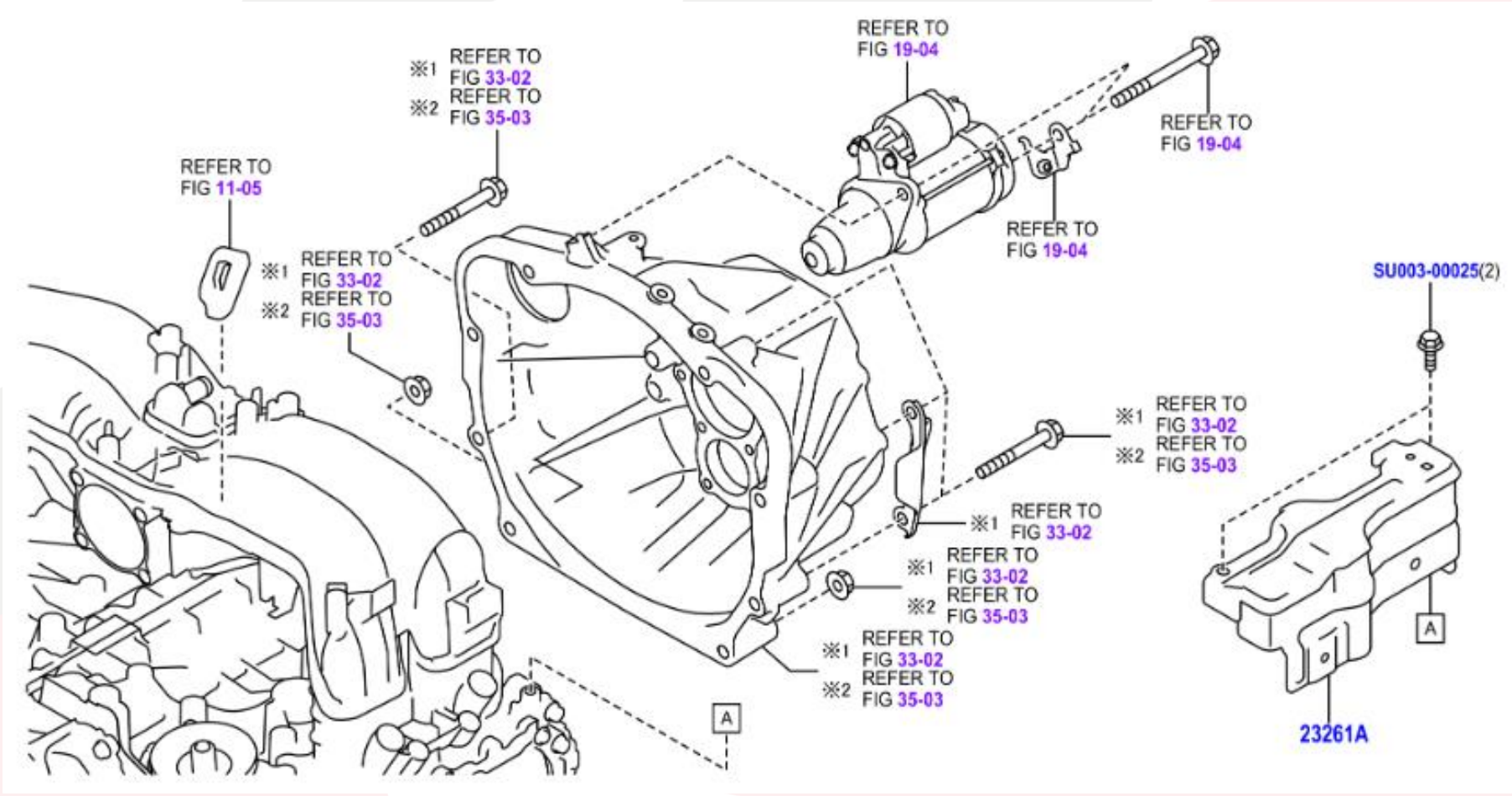
REFER TO FIG 19-04
※1 REFER TO FIG 33-02
※2 REFER TO FIG 35-03
REFER TO FIG 19-04
REFER TO FIG 11-05
REFER TO FIG 19-04
※1 REFER TO FIG 33-02
※2 REFER TO FIG 35-03
SU003-00025(2)
※1 REFER TO FIG 33-02
※2 REFER TO FIG 35-03
※1 REFER TO FIG 33-02
※1 REFER TO FIG 33-02
※2 REFER TO FIG 35-03
※1 REFER TO FIG 33-02
※2 REFER TO FIG 35-03
A
A
23261A

	PNC	Número	Descripción	Ctd.	Códigos de modelo
☐ − 1 +	23261A	SU003-09575	CUBIERTA, INYECTOR	1	FA24..ZN8
☐ − 1 +	99999	SU003-00025	FLANGE BOLT	1	

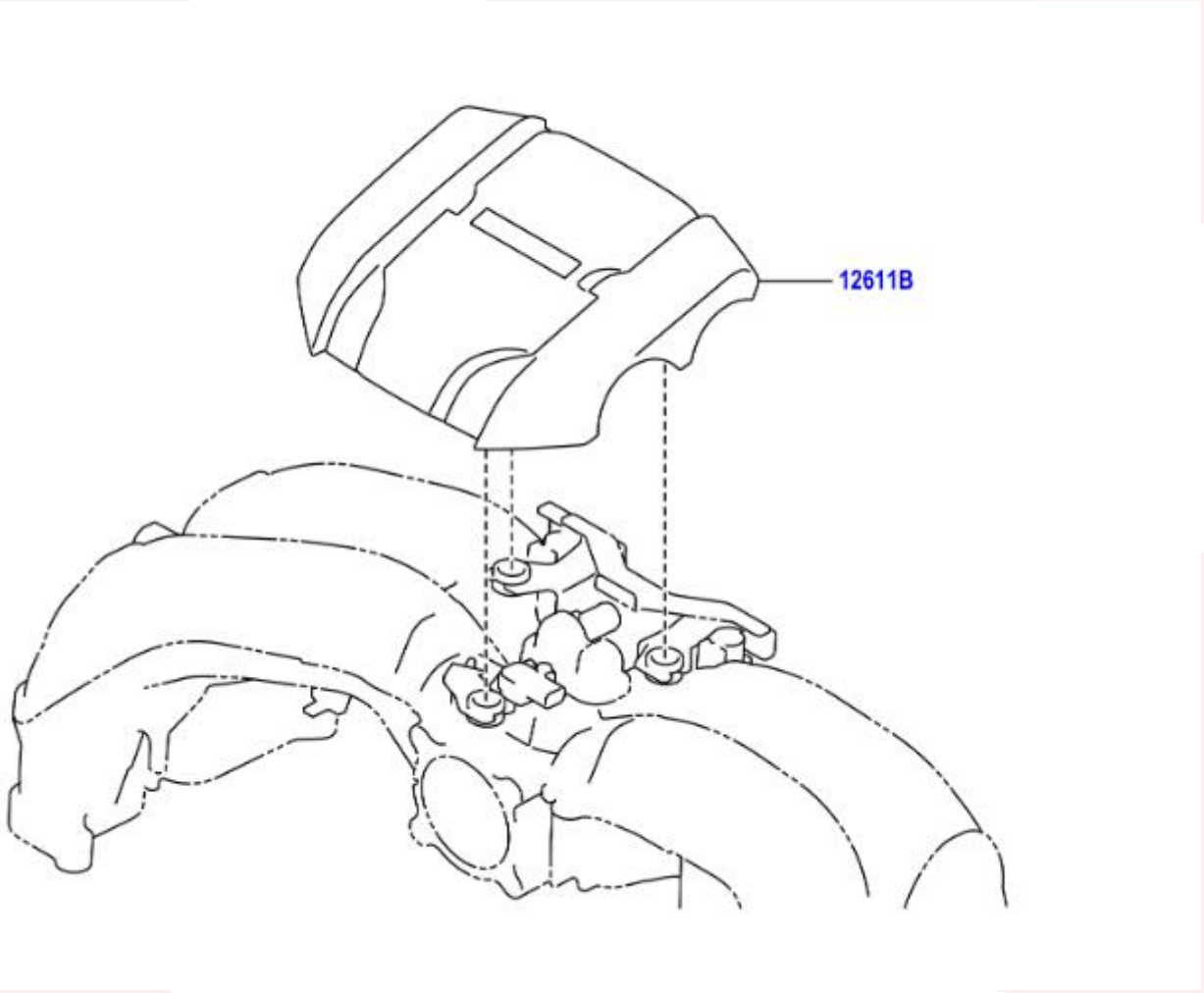
12611B

	PNC	Número	Descripción	Ctd.	Códigos de modelo
☐ − 1 +	12611B	SU003-09500	CUBIERTA, MOTOR, NO. 1	1	FA24..ZN8

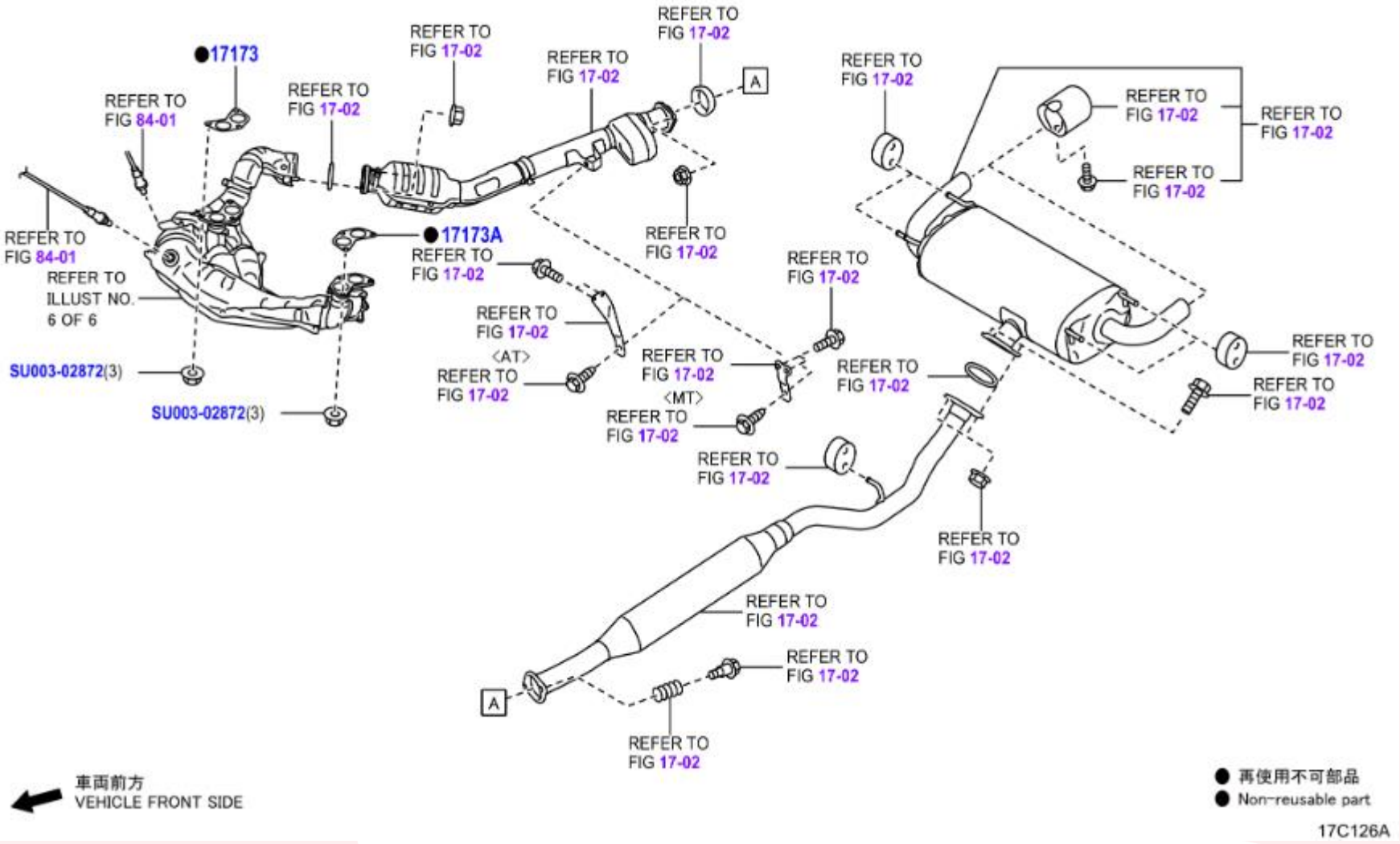
●17173
REFER TO FIG 84-01
REFER TO FIG 17-02
REFER TO FIG 17-02
REFER TO FIG 17-02
A
REFER TO FIG 84-01
REFER TO ILLUST NO. 6 OF 6
●17173A
REFER TO FIG 17-02
REFER TO FIG 17-02
REFER TO FIG 17-02
SU003-02872(3)
SU003-02872(3)
REFER TO FIG 17-02
<AT>
REFER TO FIG 17-02
REFER TO FIG 17-02
<MT>
REFER TO FIG 17-02
REFER TO FIG 17-02
REFER TO FIG 17-02
REFER TO FIG 17-02
REFER TO FIG 17-02
REFER TO FIG 17-02
REFER TO FIG 17-02
REFER TO FIG 17-02
REFER TO FIG 17-02
REFER TO FIG 17-02
REFER TO FIG 17-02
REFER TO FIG 17-02
A
REFER TO FIG 17-02
車両前方
VEHICLE FRONT SIDE
● 再使用不可部品
● Non-reusable part
17C126A

	PNC	Número	Descripción	Ctd.	Códigos de modelo
☐ − 1 +	17173	SU003-10929	EMPAQUETADURA, COLECTOR ESCAPE A CULATA	1	FA24..ZN8
☐ − 1 +	17173A	SU003-10929	EMPAQUETADURA, MULTIPLE ESCAPE A CULATA IZQ.	1	FA24..ZN8
☐ − 1 +	99999	SU003-02872	FLANGE NUT,10X9	1	

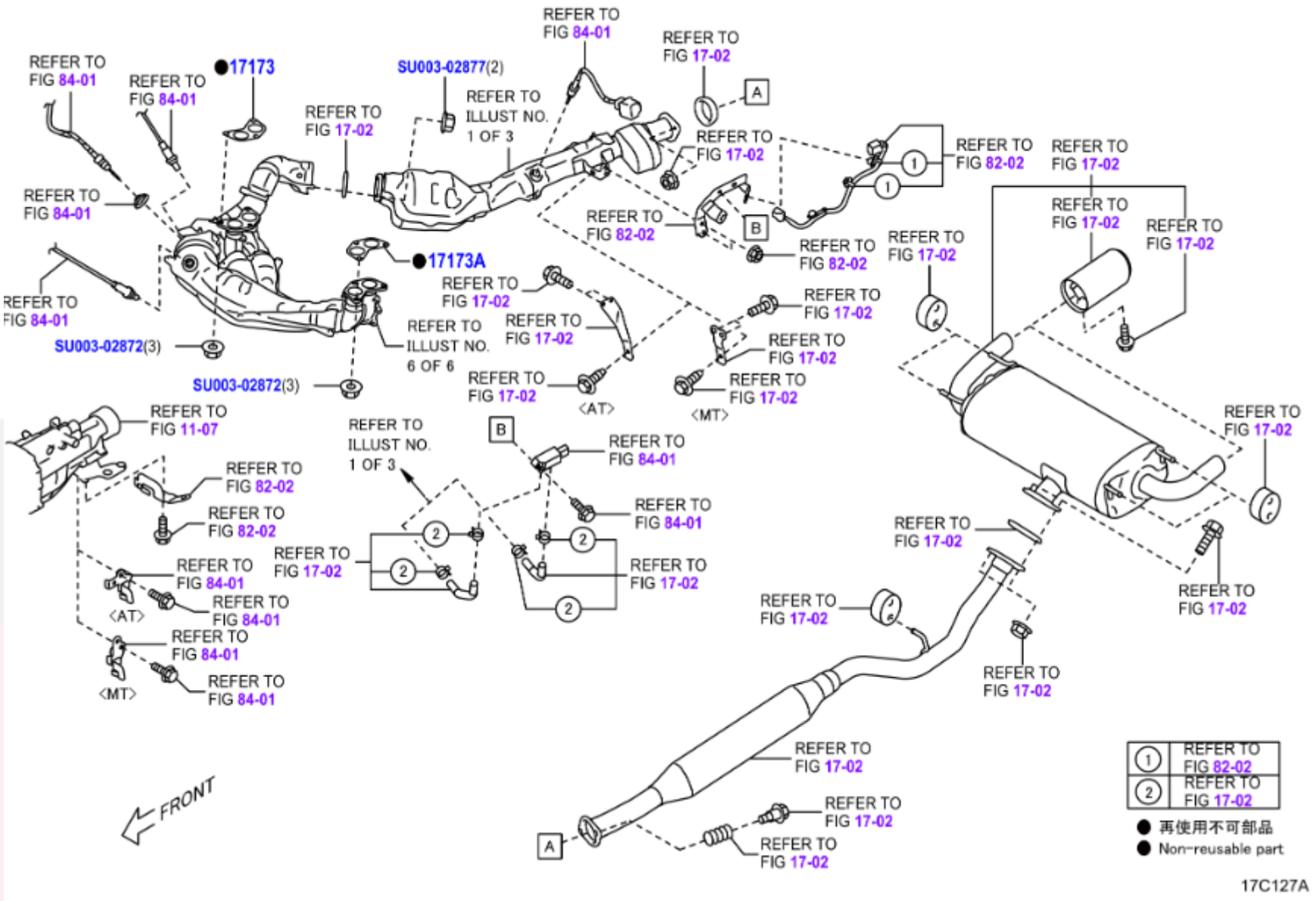
REFER TO FIG 84-01
REFER TO FIG 84-01
●17173
SU003-02877(2)
REFER TO ILLUST NO. 1 OF 3
REFER TO FIG 17-02
REFER TO FIG 84-01
REFER TO FIG 17-02
A
REFER TO FIG 17-02
REFER TO FIG 82-02
REFER TO FIG 17-02
REFER TO FIG 84-01
REFER TO FIG 82-02
B
REFER TO FIG 82-02
REFER TO FIG 84-01
●17173A
REFER TO FIG 17-02
REFER TO FIG 17-02
REFER TO FIG 17-02
REFER TO FIG 17-02
REFER TO FIG 17-02
REFER TO ILLUST NO. 6 OF 6
SU003-02872(3)
SU003-02872(3)
REFER TO FIG 17-02
<AT>
REFER TO FIG 17-02
REFER TO FIG 17-02
<MT>
REFER TO FIG 11-07
REFER TO FIG 82-02
REFER TO FIG 82-02
REFER TO ILLUST NO. 1 OF 3
B
REFER TO FIG 84-01
REFER TO FIG 84-01
REFER TO FIG 17-02
REFER TO FIG 17-02
REFER TO FIG 84-01
<AT>
REFER TO FIG 84-01
REFER TO FIG 84-01
<MT>
REFER TO FIG 84-01
REFER TO FIG 17-02
REFER TO FIG 17-02
REFER TO FIG 17-02
REFER TO FIG 17-02
REFER TO FIG 17-02
REFER TO FIG 17-02
REFER TO FIG 17-02
A
REFER TO FIG 17-02
REFER TO FIG 17-02
REFER TO FIG 17-02
FRONT
① REFER TO FIG 82-02
② REFER TO FIG 17-02
● 再使用不可部品
● Non-reusable part
17C127A

	PNC	Número	Descripción	Ctd.	Códigos de modelo
☐ − 1 +	17173	SU003-10929	EMPAQUETADURA, COLECTOR ESCAPE A CULATA	1	FA24..ZN8
☐ − 1 +	17173A	SU003-10929	EMPAQUETADURA, MULTIPLE ESCAPE A CULATA IZQ.	1	FA24..ZN8
☐ − 1 +	99999	SU003-02872	FLANGE NUT,10X9	1	
☐ − 1 +	99999	SU003-02877	FLANGE NUT	1	

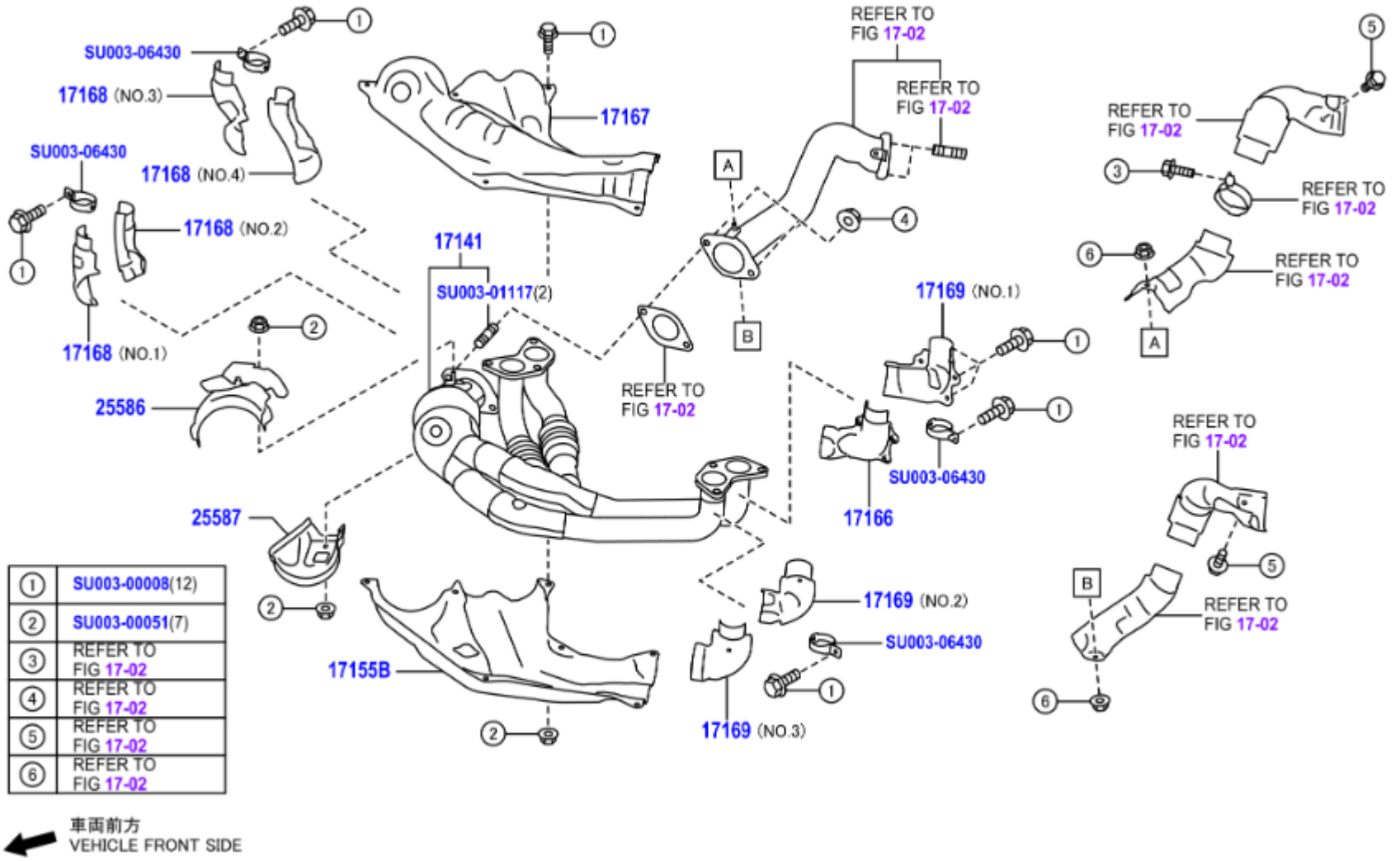

1	SU003-00008(12)
2	SU003-00051(7)
3	REFER TO FIG 17-02
4	REFER TO FIG 17-02
5	REFER TO FIG 17-02
6	REFER TO FIG 17-02

	PNC	Número	Descripción	Ctd.	Códigos de modelo
− 1 +	17141	SU003-10722	COLECTOR ESCAPE, *114=SUBARU/FCB23/Y,DESTINATION CODE =EC	1	FA24..ZN8..LHD
− 1 +	17155B	SU003-09548	AISLADOR TERMICO, COLECTOR ESCAPE, NO. 5	1	FA24..ZN8
− 1 +	17166	SU003-09545	AISLADOR TERMICO, COLECTOR ESCAPE, NO. 4	1	FA24..ZN8
− 1 +	17167	SU003-09547	AISLADOR TERMICO NO. 1 COLECTOR ESCAPE	1	FA24..ZN8
− 1 +	17168	SU003-06433	AISLADOR TERMICO NO. 2 COLECTOR ESCAPE, DESTINATION CODE=EC,NO.1:REFER ILLUST.	1	FA24..ZN8..LHD
− 1 +	17168	SU003-06434	AISLADOR TERMICO NO. 2 COLECTOR ESCAPE, DESTINATION CODE=EC,NO.2:REFER ILLUST.	1	FA24..ZN8..LHD
− 1 +	17168	SU003-06437	AISLADOR TERMICO NO. 2 COLECTOR ESCAPE, DESTINATION CODE=EC,NO.3:REFER ILLUST.	1	FA24..ZN8..LHD
− 1 +	17168	SU003-06438	AISLADOR TERMICO NO. 2 COLECTOR ESCAPE, DESTINATION CODE=EC,NO.4:REFER ILLUST.	1	FA24..ZN8..LHD
− 1 +	17169	SU003-06435	AISLADOR TERMICO NO. 3 COLECTOR ESCAPE, DESTINATION CODE=EC,NO.3:REFER ILLUST.	1	FA24..ZN8..LHD
− 1 +	17169	SU003-06436	AISLADOR TERMICO NO. 3 COLECTOR ESCAPE, DESTINATION CODE=EC,NO.2:REFER ILLUST.	1	FA24..ZN8..LHD
− 1 +	17169	SU003-09546	AISLADOR TERMICO NO. 3 COLECTOR ESCAPE, DESTINATION CODE=EC,NO.1:REFER ILLUST.	1	FA24..ZN8..LHD
− 1 +	25586	SU003-10582	AISLADOR, CONVERTIDOR DE MULTIPLE, NO. 1, DESTINATION CODE=EC	1	FA24..ZN8..LHD
− 1 +	25587	SU003-10587	AISLADOR, CONVERTIDOR DE MULTIPLE, NO. 2, DESTINATION CODE=EC	1	FA24..ZN8..LHD

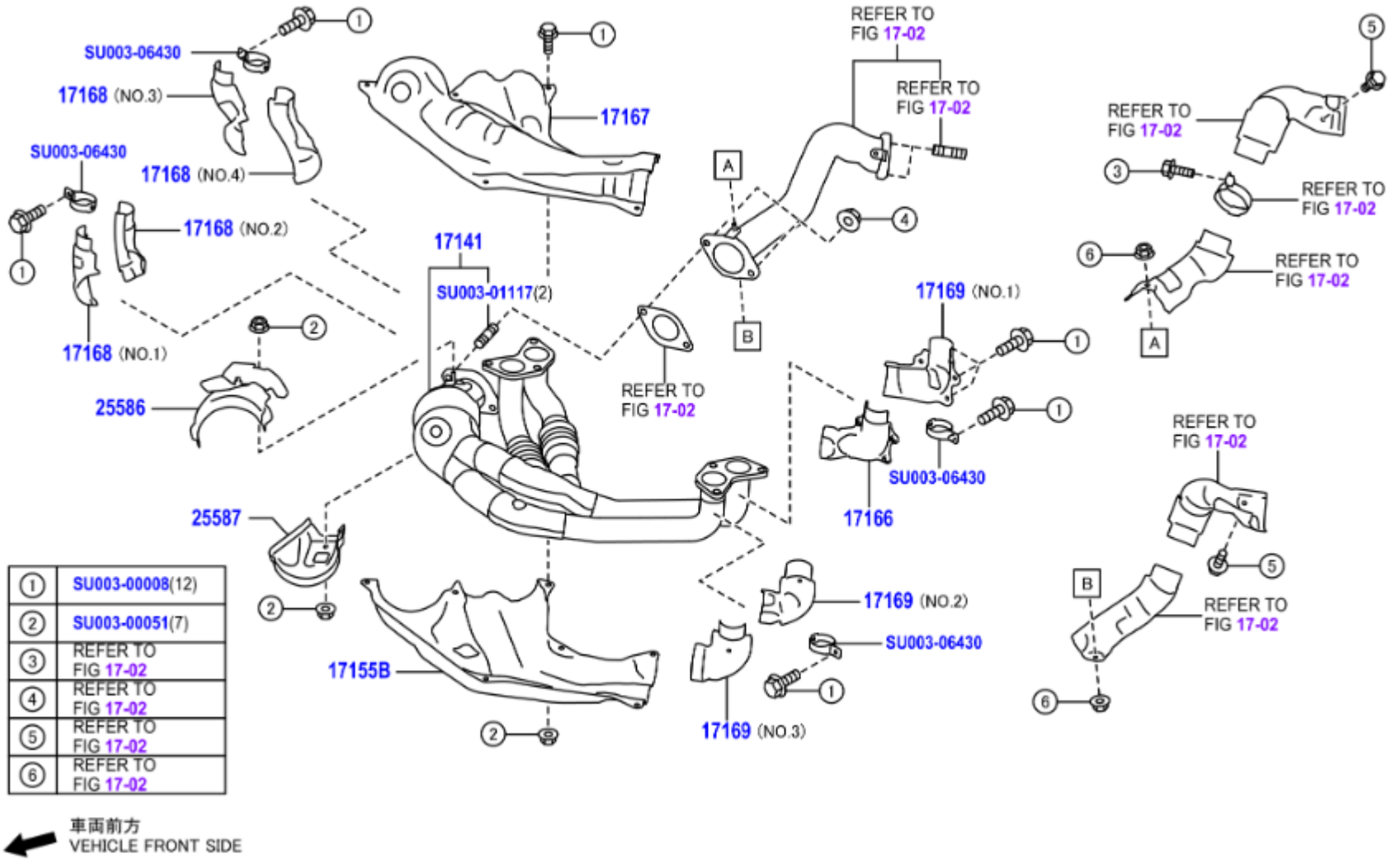

1	SU003-00008(12)
2	SU003-00051(7)
3	REFER TO FIG 17-02
4	REFER TO FIG 17-02
5	REFER TO FIG 17-02
6	REFER TO FIG 17-02

☐	− 1 +	99999	SU003-00008	FLANGE BOLT PLT	1
☐	− 1 +	99999	SU003-00051	FLANGE NUT	1
☐	− 1 +	99999	SU003-01117	STUD BOLT	1
☐	− 1 +	99999	SU003-06430	BAND CP-EXHAUST	1

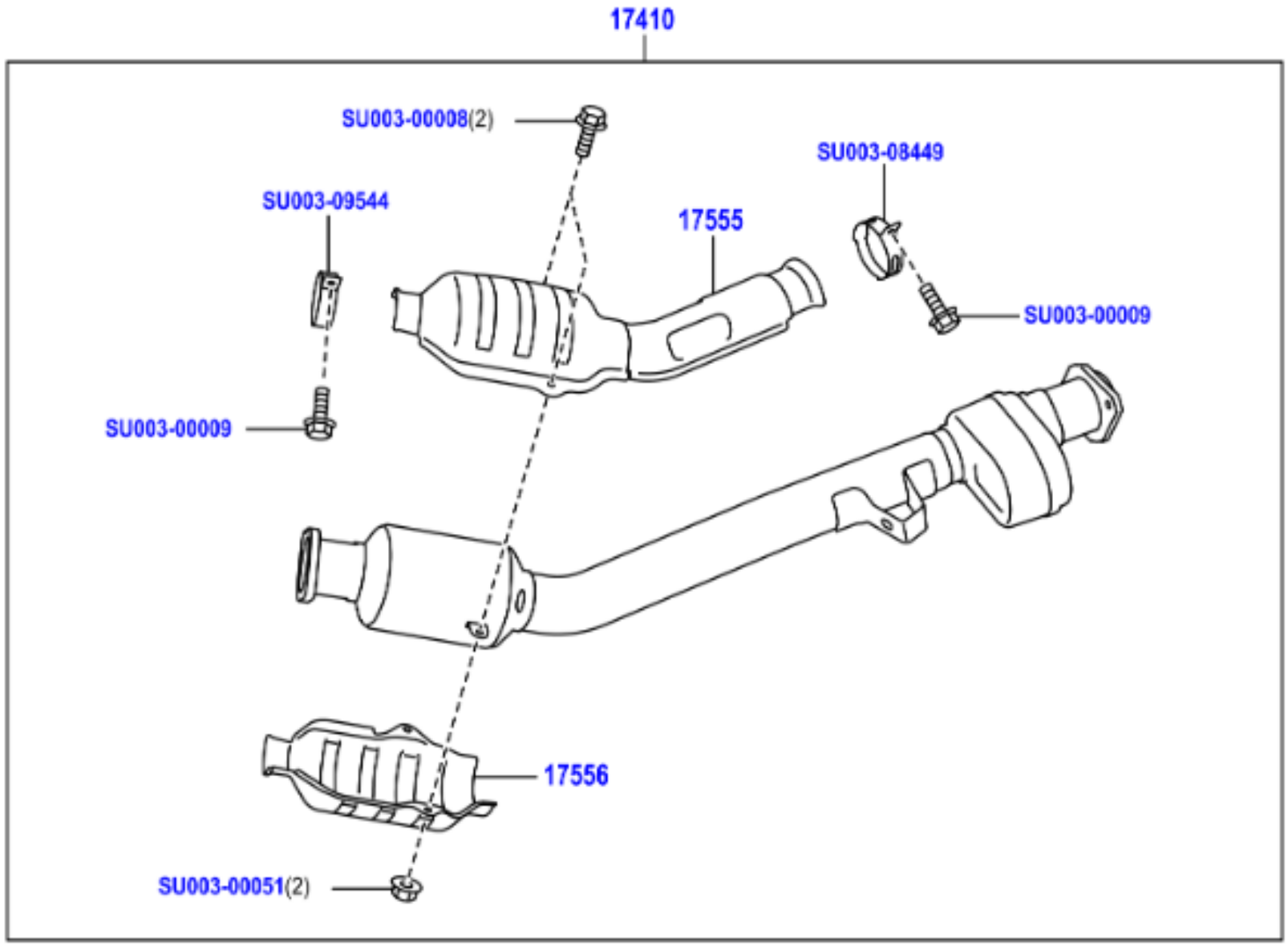
17410
SU003-00008(2)
SU003-08449
SU003-09544
17555
SU003-00009
SU003-00009
17556
SU003-00051(2)

	PNC	Número	Descripción	Ctd.	Códigos de modelo
− 1 +	17410	SU003-10720	CONJUNTO TUBO ESCAPE FRONTAL, *114=SUBARU/RCB01/Y,DESTINATION CODE=EC	1	FA24..ZN8..LHD..6F
− 1 +	17555	SU003-09551	AISLADOR, TERMICO TUBO ESCAPE, NO. 5	1	FA24..ZN8
− 1 +	17556	SU003-10586	AISLADOR TERMICO, TUBO DE ESCAPE, NO. 6, DESTINATION CODE=EC	1	FA24..ZN8..LHD..6F
− 1 +	99999	SU003-00008	FLANGE BOLT PLT	1	
− 1 +	99999	SU003-00009	FLANGE BOLT	1	
− 1 +	99999	SU003-00051	FLANGE NUT	1	
− 1 +	99999	SU003-08449	HARDWARE ITEM	1	
− 1 +	99999	SU003-09544	HARDWARE ITEM	1	

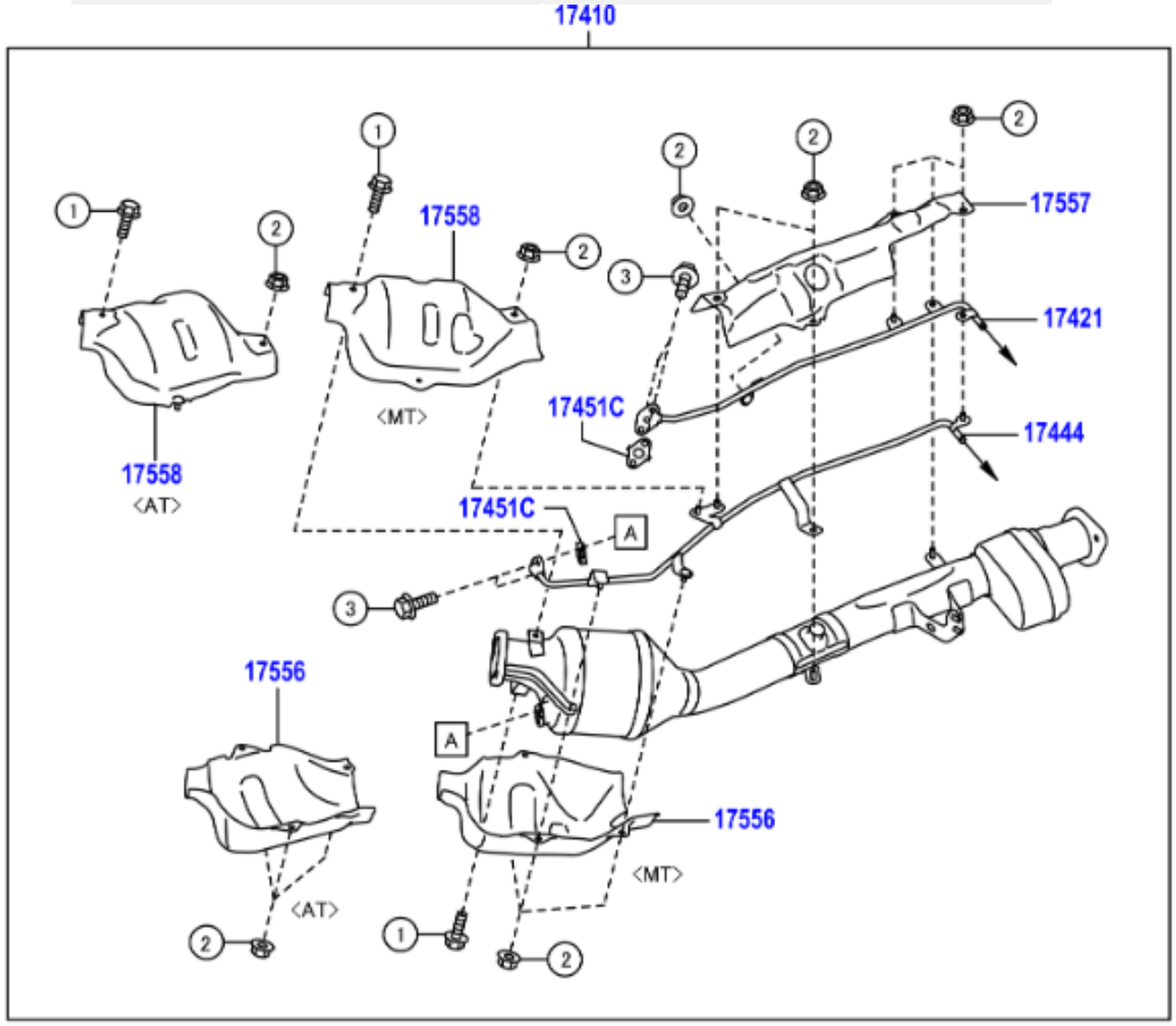
17410
17558
17557
17421
17451C
17444
17558
<AT>
<MT>
17451C
A
17556
A
17556
<MT>
<AT>

	PNC	Número	Descripción	Ctd.	Códigos de modelo
− 1 +	17410	SU003-10720	CONJUNTO TUBO ESCAPE FRONTAL, *114=SUBARU/RCB01/Y,DESTINATION CODE=EC	1	FA24..ZN8..LHD..6F
− 1 +	17421	SU003-10553	PIPE, EXHAUST, NO.2	1	FA24..ZN8..6F
− 1 +	17444	SU003-10552	PIPE, EXHAUST, NO.4	1	FA24..ZN8..6F
− 2 +	17451C	SU003-08448	JUNTA, TUBO DE ESCAPE, NO.3	2	FA24..ZN8
− 1 +	17556	SU003-10586	AISLADOR TERMICO, TUBO DE ESCAPE, NO. 6, DESTINATION CODE=EC	1	FA24..ZN8..LHD..6F
− 1 +	17557	SU003-10589	AISLADOR TERMICO, TUBO DE ESCAPE, NO. 7	1	FA24..ZN8..6F
− 1 +	17558	SU003-10585	AISLADOR, TERMICO TUBO ESCAPE, NO. 8	1	FA24..ZN8..6F
− 1 +	99999	SU003-00008	FLANGE BOLT PLT	1	
− 1 +	99999	SU003-00051	FLANGE NUT	1	
− 1 +	99999	SU003-08372	HARDWARE ITEM	1	

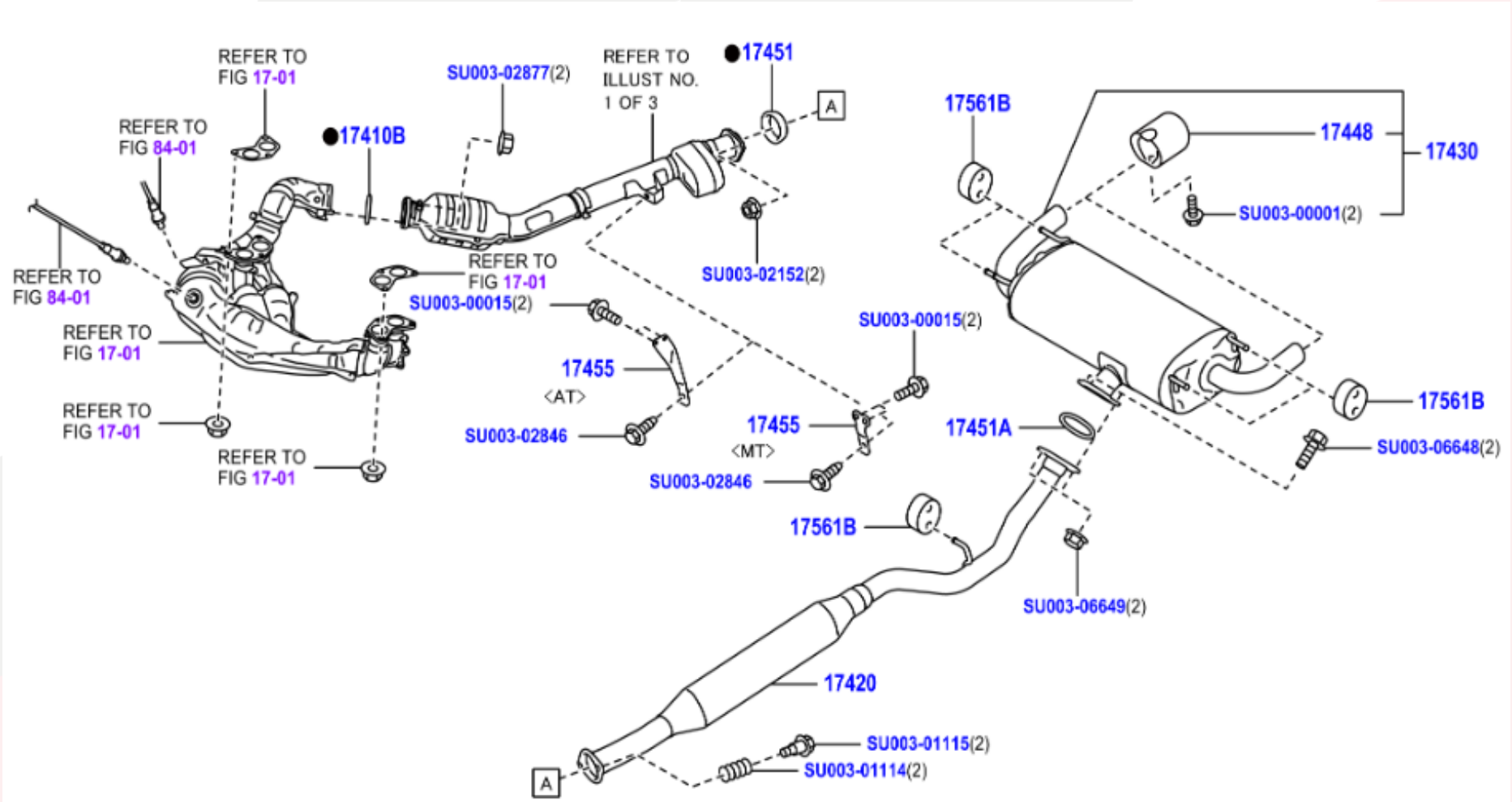
REFER TO FIG 17-01
SU003-02877(2)
REFER TO ILLUST NO. 1 OF 3
●17451
A
17561B
17448
17430
SU003-00001(2)
REFER TO FIG 84-01
●17410B
REFER TO FIG 84-01
REFER TO FIG 17-01
SU003-02152(2)
REFER TO FIG 17-01
SU003-00015(2)
SU003-00015(2)
17455
<AT>
REFER TO FIG 17-01
17455
<MT>
17451A
17561B
SU003-06648(2)
REFER TO FIG 17-01
SU003-02846
SU003-02846
17561B
SU003-06649(2)
REFER TO FIG 17-01
17420
SU003-01115(2)
SU003-01114(2)
A

	PNC	Número	Descripción	Ctd.	Códigos de modelo
− 1 +	17410B	SU003-10928	EMPAQUETADURA, TUBO ESCAPE	1	FA24..ZN8
− 1 +	17420	SU003-09540	CONJUNTO TUBO ESCAPE CENTRAL	1	FA24..ZN8
− 1 +	17430	SU003-09542	CONJUNTO TUBO, ESCAPE, TRASERO, DESTINATION CODE=EC	1	FA24..ZN8..LHD
− 2 +	17448	SU003-01126	DESVIADOR, TUBO POSTERIOR, DESTINATION CODE=EC	2	FA24..ZN8..LHD
− 1 +	17451	SU003-01112	EMPAQUETADURA, TUBO ESCAPE	1	FA24..ZN8
− 1 +	17451A	SU003-06425	EMPAQUETADURA, TUBO ESCAPE, NO. 2	1	FA24..ZN8
− 1 +	17455	SU003-01129	MENSULA, TUBO ESCAPE	1	FA24..ZN8..6F
− 5 +	17561B	SU003-01116	SOPORTE, TUBO ESCAPE, NO. 1	5	FA24..ZN8
− 1 +	99999	SU003-00001	FLANGE BOLT	1	
− 1 +	99999	SU003-00015	FLANGE BOLT PLT	1	
− 1 +	99999	SU003-01114	SPRING	1	
− 1 +	99999	SU003-01115	BOLT	1	
− 1 +	99999	SU003-02152	NUT-8X7.5	1	
− 1 +	99999	SU003-02846	BOLT & WASHER M10	1	
− 1 +	99999	SU003-02877	FLANGE NUT	1	
− 1 +	99999	SU003-06648	BOLT FLG 10X32	1	
− 1 +	99999	SU003-06649	SELF LOCK NUT M10	1	

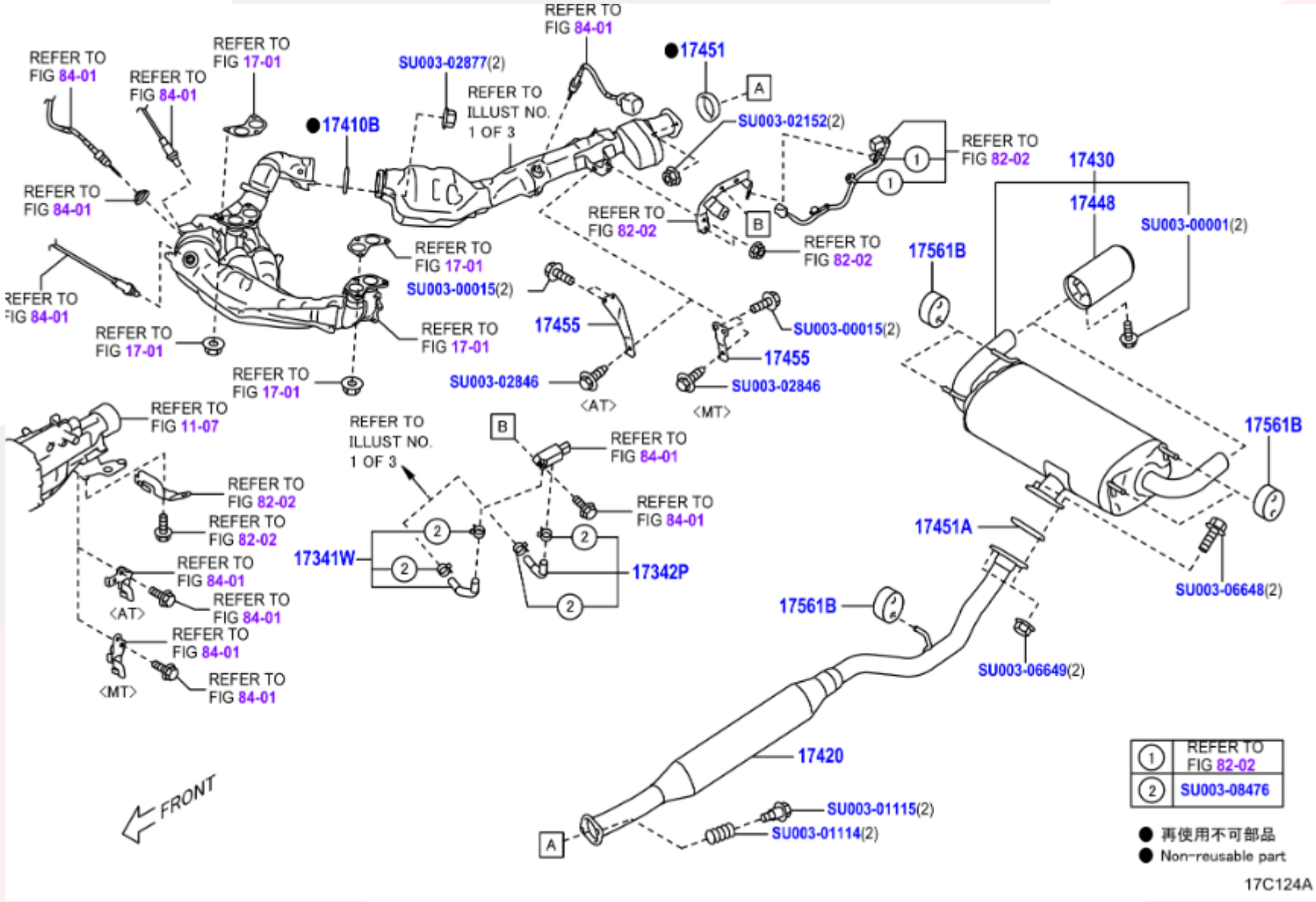
REFER TO FIG 84-01
REFER TO FIG 84-01
REFER TO FIG 17-01
SU003-02877(2)
REFER TO FIG 84-01
17451
A
17410B
REFER TO ILLUST NO. 1 OF 3
SU003-02152(2)
REFER TO FIG 82-02
17430
17448
SU003-00001(2)
REFER TO FIG 84-01
REFER TO FIG 82-02
B
REFER TO FIG 82-02
17561B
REFER TO FIG 84-01
REFER TO FIG 17-01
SU003-00015(2)
REFER TO FIG 17-01
17455
SU003-00015(2)
REFER TO FIG 17-01
REFER TO FIG 17-01
SU003-02846
<AT>
17455
SU003-02846
<MT>
REFER TO FIG 11-07
REFER TO ILLUST NO. 1 OF 3
B
REFER TO FIG 84-01
17561B
REFER TO FIG 82-02
REFER TO FIG 84-01
REFER TO FIG 84-01
17341W
17342P
17451A
REFER TO FIG 84-01
<AT>
REFER TO FIG 84-01
SU003-06648(2)
REFER TO FIG 84-01
<MT>
REFER TO FIG 84-01
17561B
SU003-06649(2)
17420
SU003-01115(2)
SU003-01114(2)
A
FRONT
1 REFER TO FIG 82-02
2 SU003-08476
● 再使用不可部品
● Non-reusable part
17C124A

	PNC	Número	Descripción	Ctd.	Códigos de modelo
− 1 +	17341W	SU003-10313	MANGUERA, AIRE, NO.1	1	FA24..ZN8
− 1 +	17342P	SU003-10314	MANGUERA, AIRE, NO.2	1	FA24..ZN8
− 1 +	17410B	SU003-10928	EMPAQUETADURA, TUBO ESCAPE	1	FA24..ZN8
− 1 +	17420	SU003-09540	CONJUNTO TUBO ESCAPE CENTRAL	1	FA24..ZN8
− 1 +	17430	SU003-09542	CONJUNTO TUBO, ESCAPE, TRASERO, DESTINATION CODE=EC	1	FA24..ZN8..LHD
− 2 +	17448	SU003-01126	DESVIADOR, TUBO POSTERIOR, DESTINATION CODE=EC	2	FA24..ZN8..LHD
− 1 +	17451	SU003-01112	EMPAQUETADURA, TUBO ESCAPE	1	FA24..ZN8
− 1 +	17451A	SU003-06425	EMPAQUETADURA, TUBO ESCAPE, NO. 2	1	FA24..ZN8
− 1 +	17455	SU003-01129	MENSULA, TUBO ESCAPE	1	FA24..ZN8..6F
− 5 +	17561B	SU003-01116	SOPORTE, TUBO ESCAPE, NO. 1	5	FA24..ZN8
− 1 +	99999	SU003-00001	FLANGE BOLT	1	
− 1 +	99999	SU003-00015	FLANGE BOLT PLT	1	
− 1 +	99999	SU003-01114	SPRING	1	
− 1 +	99999	SU003-01115	BOLT	1	
− 1 +	99999	SU003-02152	NUT-8X7.5	1	
− 1 +	99999	SU003-02846	BOLT & WASHER M10	1	
− 1 +	99999	SU003-02877	FLANGE NUT	1	
− 1 +	99999	SU003-06648	BOLT FLG 10X32	1	
− 1 +	99999	SU003-06649	SELF LOCK NUT M10	1	

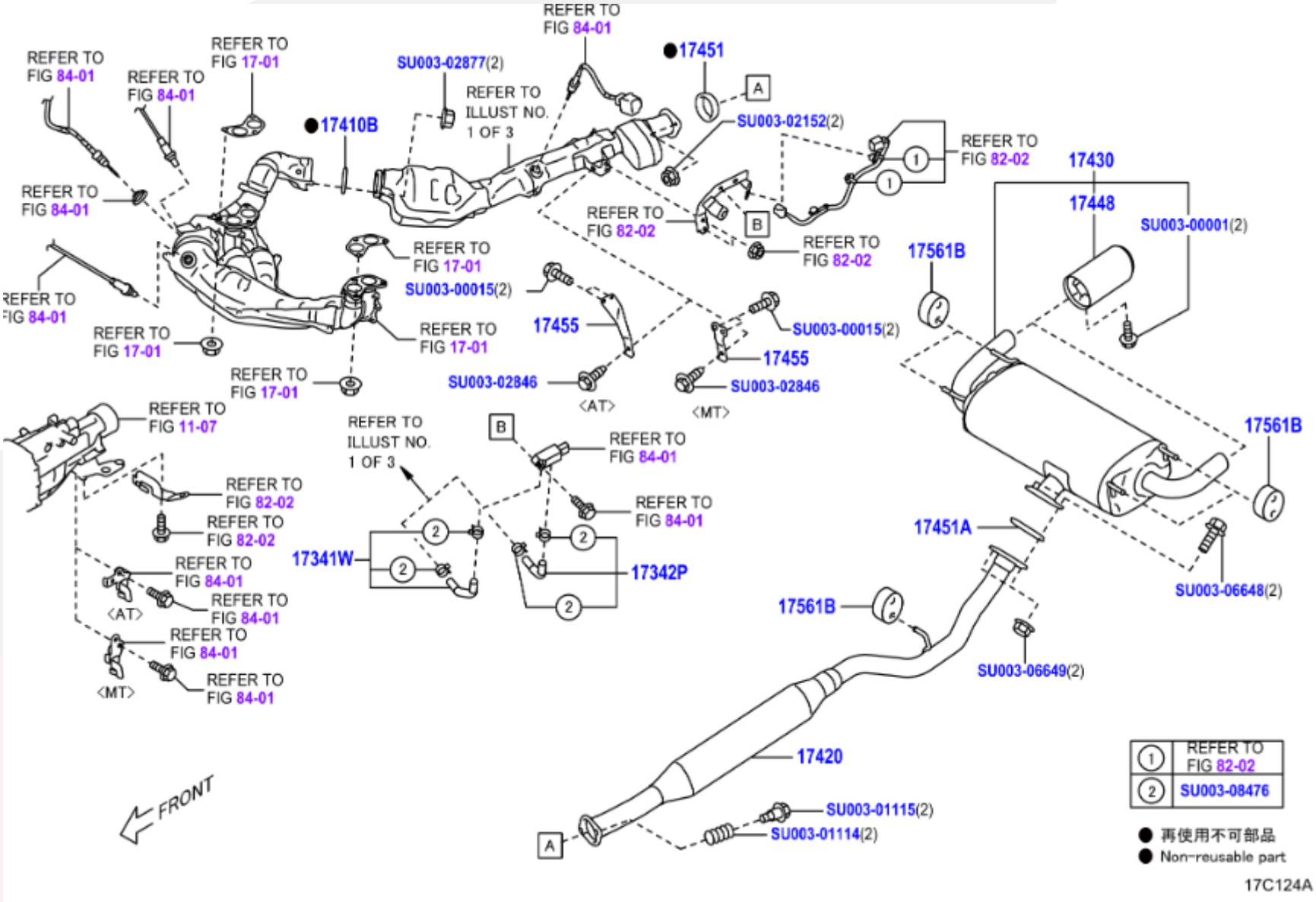
REFER TO FIG 84-01
REFER TO FIG 17-01
SU003-02877(2)
REFER TO ILLUST NO. 1 OF 3
●17451
A
●17410B
SU003-02152(2)
REFER TO FIG 82-02
17430
17448
SU003-00001(2)
17561B
REFER TO FIG 84-01
REFER TO FIG 17-01
SU003-00015(2)
17455
SU003-02846
<AT>
<MT>
REFER TO FIG 11-07
REFER TO FIG 82-02
REFER TO FIG 84-01
17341W
17342P
17451A
SU003-06648(2)
SU003-06649(2)
17420
SU003-01115(2)
SU003-01114(2)
FRONT
1 REFER TO FIG 82-02
2 SU003-08476
● 再使用不可部品
● Non-reusable part
17C124A

☐	− 1 +	99999	SU003-08476	HARDWARE ITEM	1

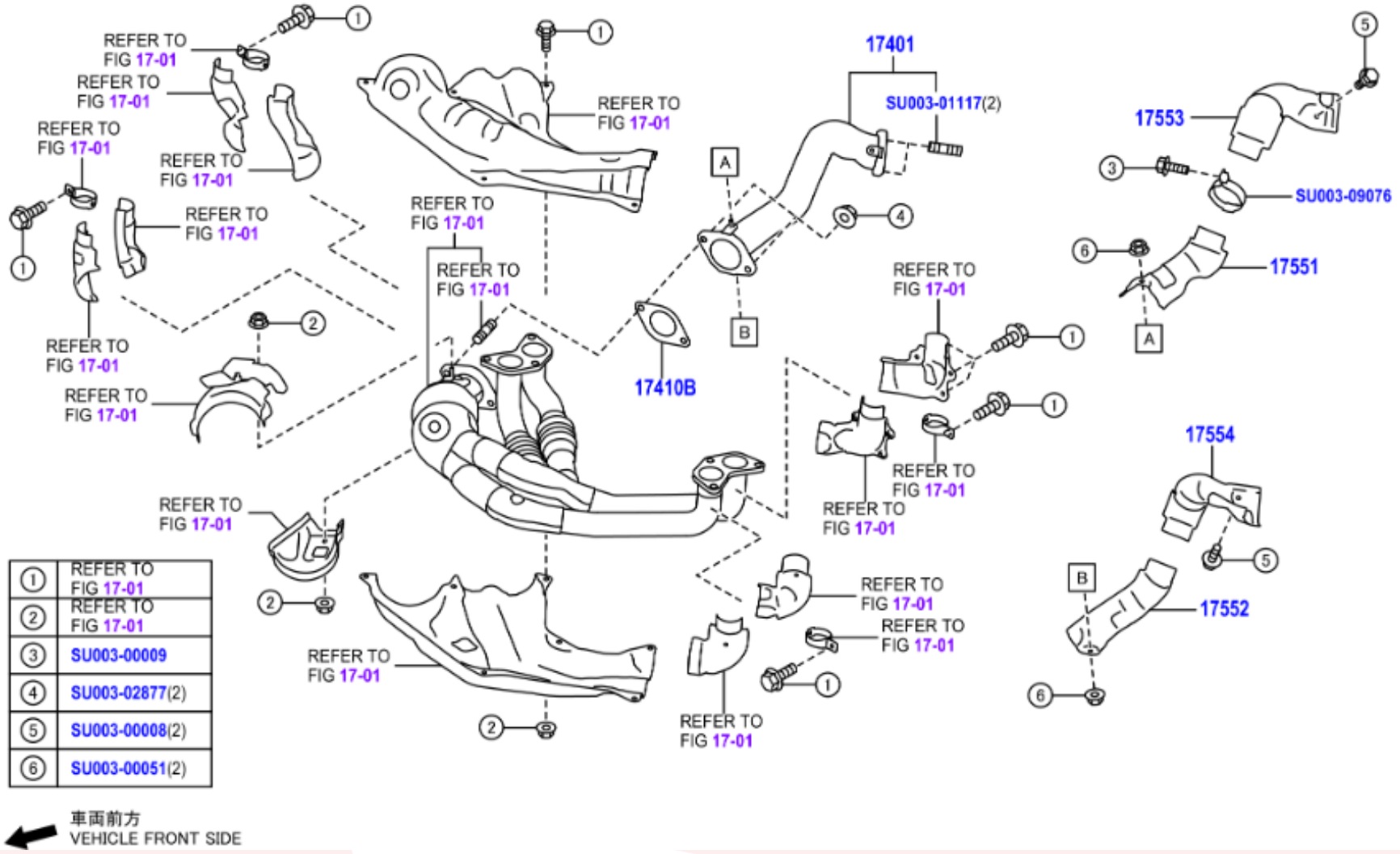

①	REFER TO FIG 17-01
②	REFER TO FIG 17-01
③	SU003-00009
④	SU003-02877(2)
⑤	SU003-00008(2)
⑥	SU003-00051(2)

車両前方
VEHICLE FRONT SIDE

	PNC	Número	Descripción	Ctd.	Códigos de modelo
− 1 +	17401	SU003-10580	SUBCONJUNTO TUBO, ESCAPE, FRONTAL	1	FA24..ZN8
− 1 +	17410B	SU003-10928	EMPAQUETADURA, TUBO ESCAPE	1	FA24..ZN8
− 1 +	17551	SU003-09553	AISLADOR TERMICO NO. 1 TUBO ESCAPE	1	FA24..ZN8
− 1 +	17552	SU003-09555	AISLADOR TERMICO NO. 2 TUBO ESCAPE	1	FA24..ZN8
− 1 +	17553	SU003-09554	AISLADOR, TERMICO TUBO ESCAPE, NO. 3	1	FA24..ZN8
− 1 +	17554	SU003-09556	AISLADOR TERMICO FRONTAL TUBO ESCAPE	1	FA24..ZN8
− 1 +	99999	SU003-00008	FLANGE BOLT PLT	1	
− 1 +	99999	SU003-00009	FLANGE BOLT	1	
− 1 +	99999	SU003-00051	FLANGE NUT	1	
− 1 +	99999	SU003-01117	STUD BOLT	1	
− 1 +	99999	SU003-02877	FLANGE NUT	1	
− 1 +	99999	SU003-09076	HARDWARE ITEM	1	

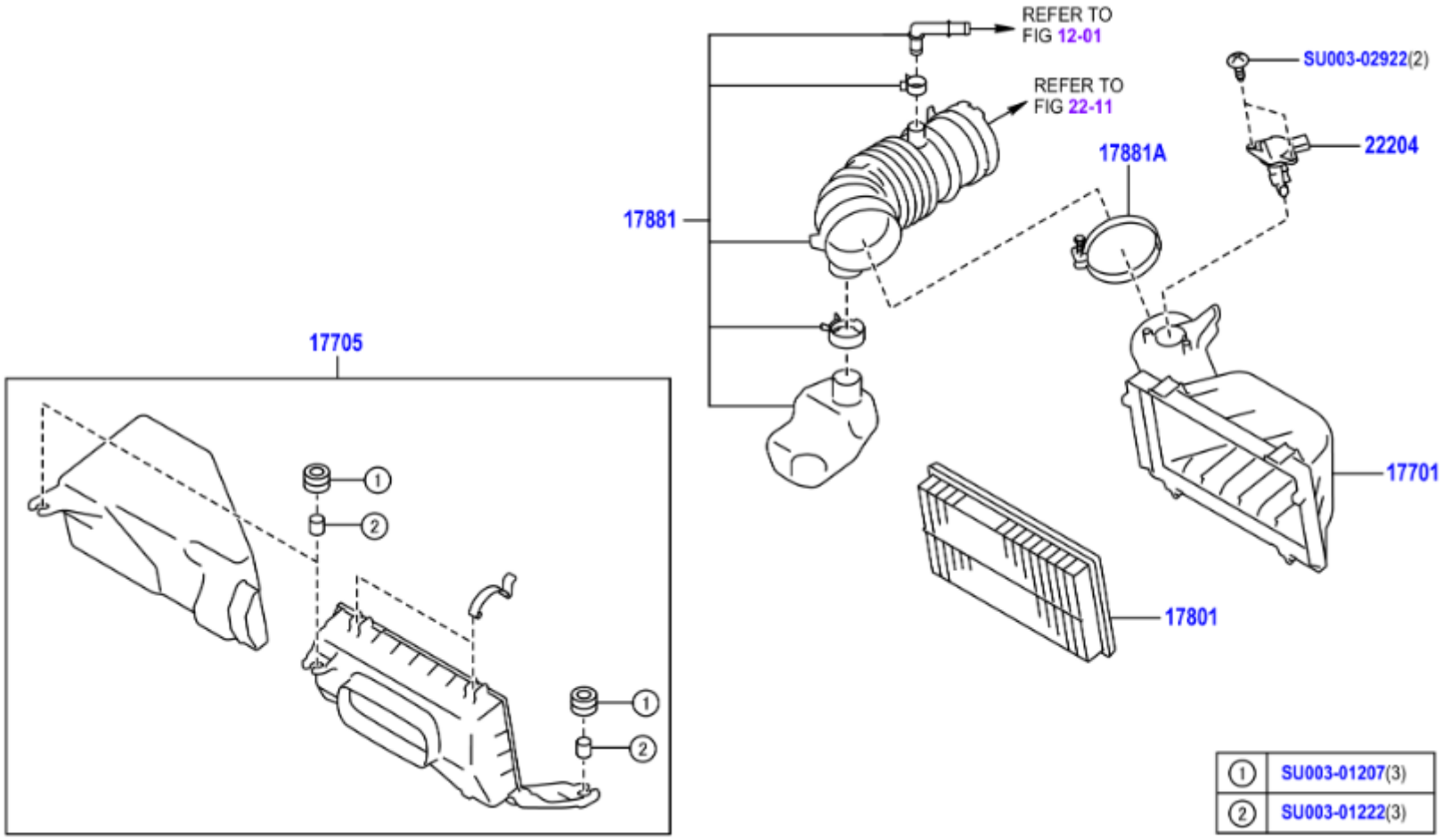
REFER TO
FIG 12-01
REFER TO
FIG 22-11
SU003-02922(2)
22204
17881A
17881
17705
17701
17801
1
2
1
2
1 SU003-01207(3)
2 SU003-01222(3)

	PNC	Número	Descripción	Ctd.	Códigos de modelo
− 1 +	17701	SU003-09558	SUBCONJUNTO CAJA FILTRO AIRE	1	FA24..ZN8
− 1 +	17705	SU003-10481	SUBCONJUNTO DE TAPA FILTRO AIRE	1	FA24..ZN8
− 1 +	17801	SU003-09025	SUBCONJUNTO ELEMENTO, FILTRO AIRE	1	FA24..ZN8
− 1 +	17881	SU003-10479	MANGUERA NO. 1, FILTRO AIRE	1	FA24..ZN8
− 1 +	17881A	SU003-09559	ABRAZADERA (MANGUERA FILTRO AIRE NO. 1)	1	FA24..ZN8
− 1 +	22204	SU003-08427	MEDIDOR S/A, FLUJO AIRE ADMISION	1	FA24..ZN8
− 1 +	99999	SU003-01207	CUSHION AIR CLNR	1	
− 1 +	99999	SU003-01222	SPACER AIR CLNR	1	
− 1 +	99999	SU003-02922	SCREW TAP 4X10	1	

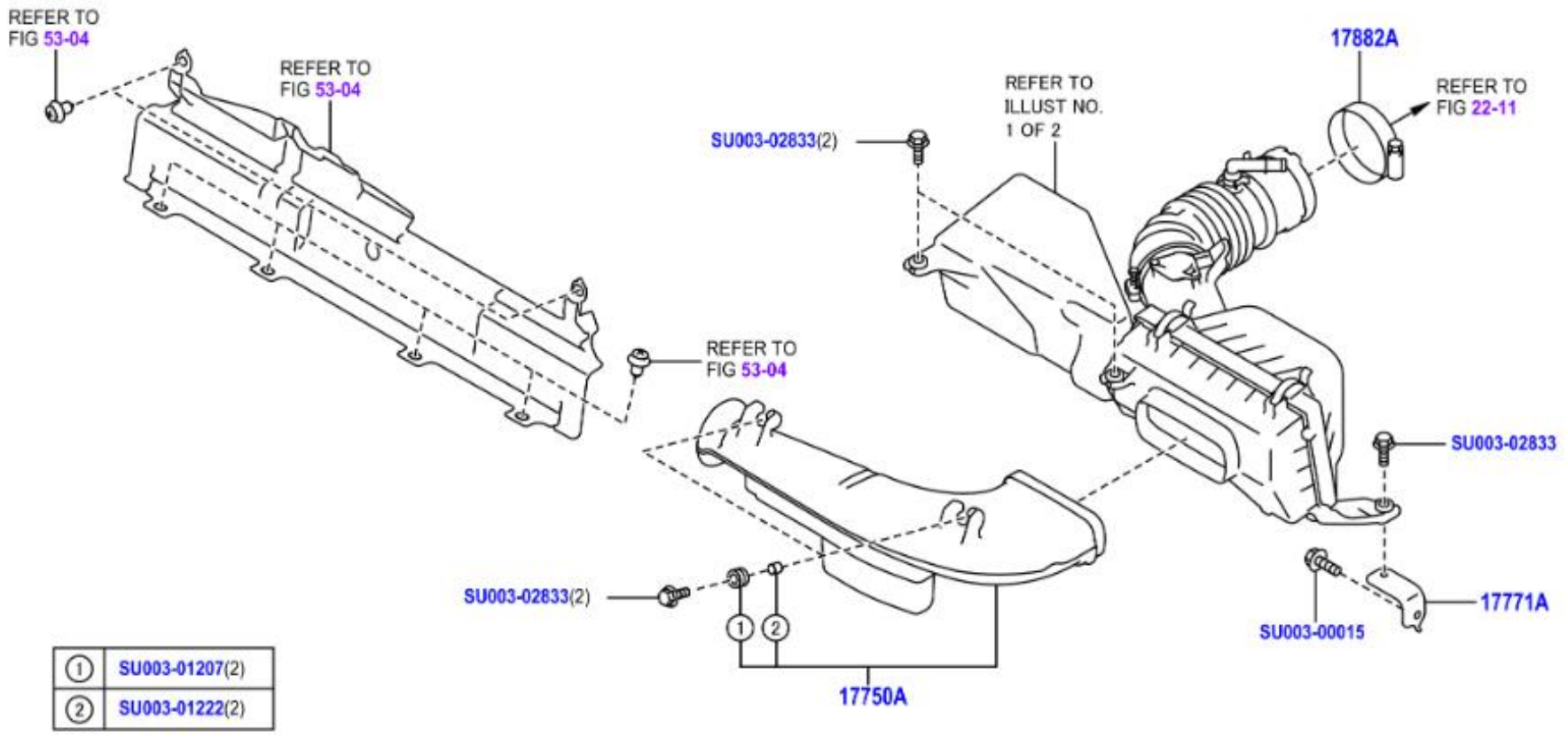
REFER TO
FIG 53-04
REFER TO
FIG 53-04
REFER TO
FIG 53-04
SU003-02833(2)
REFER TO
ILLUST NO.
1 OF 2
17882A
REFER TO
FIG 22-11
SU003-02833
SU003-02833(2)
17771A
SU003-00015
17750A
① SU003-01207(2)
② SU003-01222(2)

	PNC	Número	Descripción	Ctd.	Códigos de modelo
☐ − 1 +	17750A	SU003-09557	CONJUNTO ENTRADA, FILTRO AIRE	1	FA24..ZN8
☐ − 1 +	17771A	SU003-01211	MENSULA, FILTRO AIRE	1	FA24..ZN8
☐ − 1 +	17882A	SU003-09684	ABRAZADERA (MANGUERA FILTRO AIRE, NO.2)	1	FA24..ZN8
☐ − 1 +	99999	SU003-00015	FLANGE BOLT PLT	1	
☐ − 1 +	99999	SU003-01207	CUSHION AIR CLNR	1	
☐ − 1 +	99999	SU003-01222	SPACER AIR CLNR	1	
☐ − 1 +	99999	SU003-02833	BOLT ASSY	1	

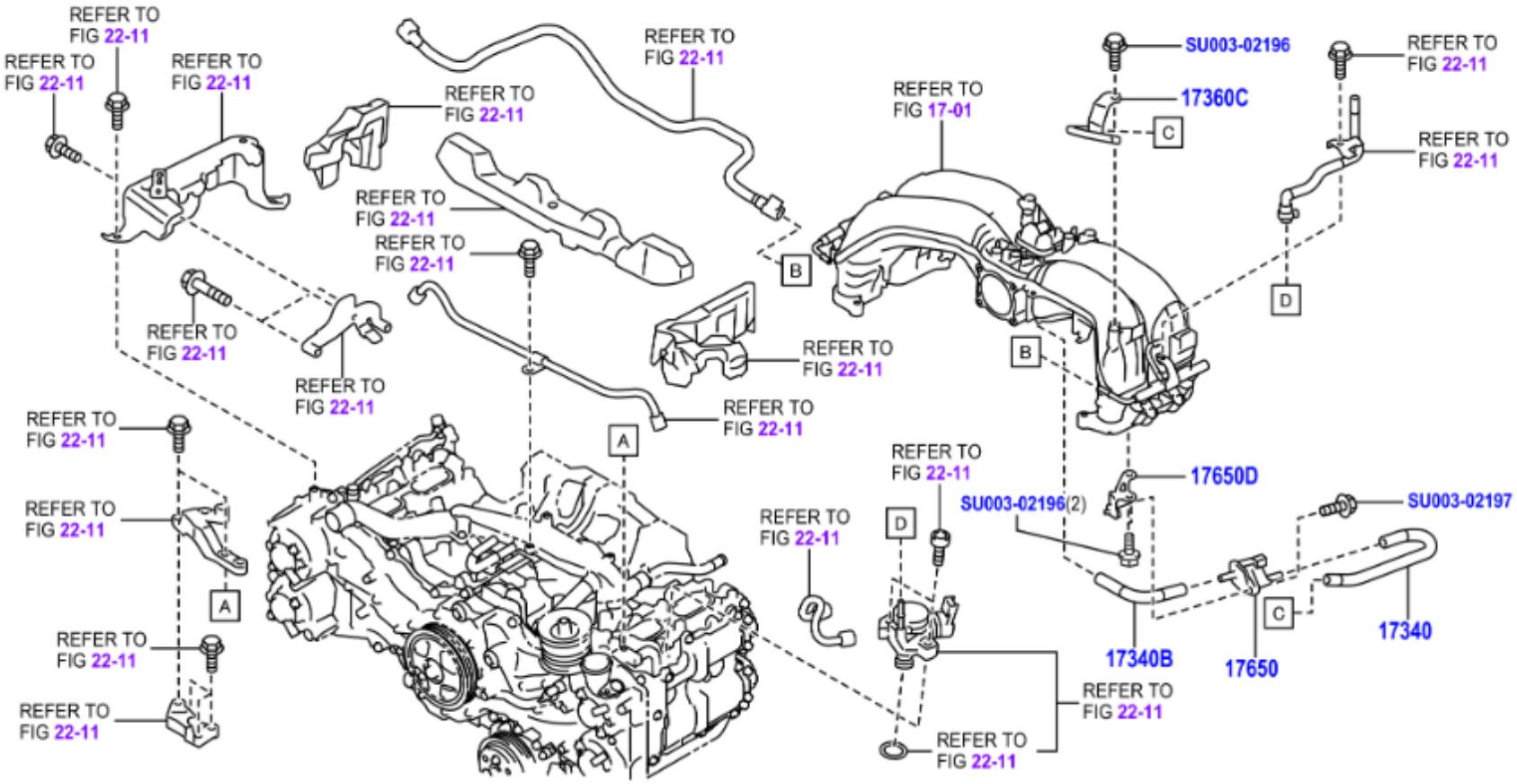
REFER TO FIG 22-11
REFER TO FIG 22-11
REFER TO FIG 22-11
REFER TO FIG 22-11
REFER TO FIG 22-11
REFER TO FIG 22-11
REFER TO FIG 22-11
REFER TO FIG 22-11
REFER TO FIG 22-11
REFER TO FIG 22-11
REFER TO FIG 22-11
REFER TO FIG 22-11
REFER TO FIG 22-11
REFER TO FIG 22-11
REFER TO FIG 22-11
REFER TO FIG 22-11
REFER TO FIG 22-11
REFER TO FIG 17-01
SU003-02196
17360C
C
REFER TO FIG 22-11
REFER TO FIG 22-11
B
B
D
D
A
A
17650D
SU003-02196(2)
SU003-02197
17340
17340B
17650
C

	PNC	Número	Descripción	Ctd.	Códigos de modelo
− 1 +	17340	SU003-09438	CONJ.MANGUERA, VALVULA CONMUTACION VACIO	1	FA24..ZN8
− 1 +	17340B	SU003-09439	CONJ MANGUERA, VALVULA CONMUTACION VACIO, N.1	1	FA24..ZN8
− 1 +	17360C	SU003-09597	CONJUNTO TUBO, AIRE	1	FA24..ZN8
− 1 +	17650	SU003-08413	CONJUNTO VALVULA CAMBIO VACIO	1	FA24..ZN8
− 1 +	17650D	SU003-09507	MENSULA, VALVULA CAMBIO VACIO	1	FA24..ZN8
− 1 +	99999	SU003-02196	BOLT-6X12X12	1	
− 1 +	99999	SU003-02197	BOLT-6X20X18	1	

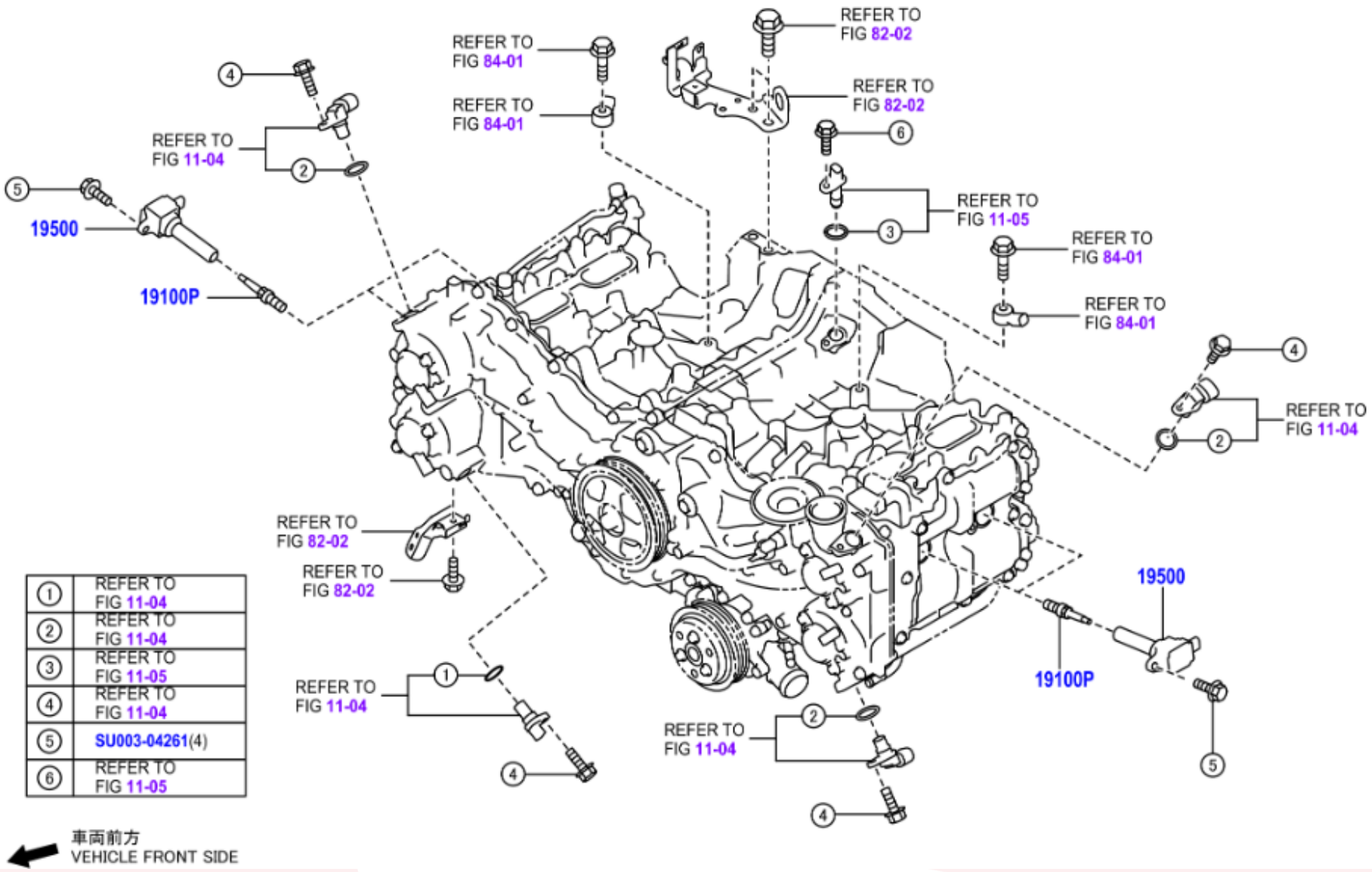

①	REFER TO FIG 11-04
②	REFER TO FIG 11-04
③	REFER TO FIG 11-05
④	REFER TO FIG 11-04
⑤	SU003-04261(4)
⑥	REFER TO FIG 11-05

	PNC	Número	Descripción	Ctd.	Códigos de modelo
☐ − 4 +	19100P	SU003-04931	BUJIA	4	FA24..ZN8
☐ − 4 +	19500	SU003-08423	CONJUNTO BOVINA ENCENDIDO	4	FA24..ZN8
☐ − 1 +	99999	SU003-04261	BOLT-6X20X20	1	

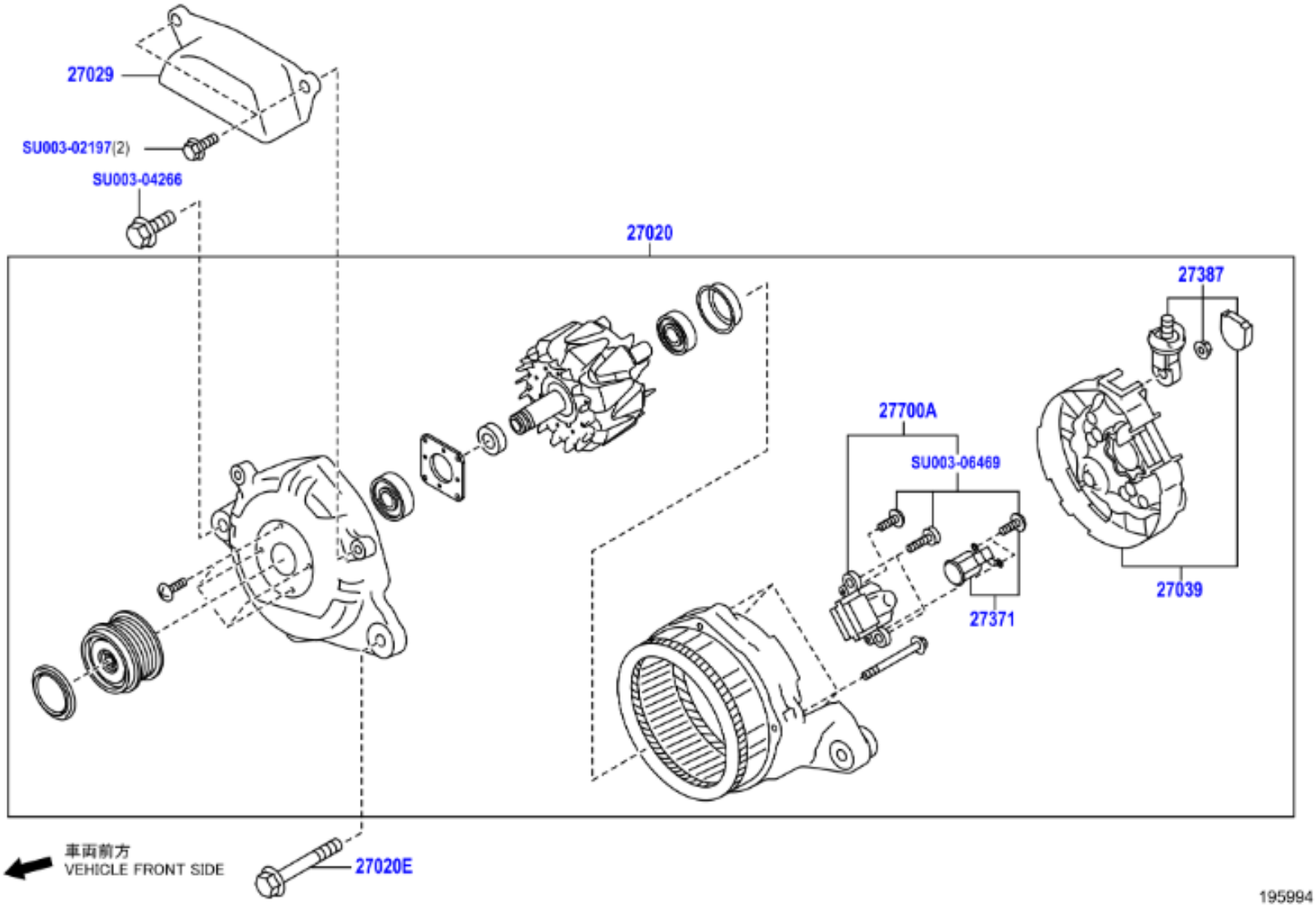
27029
SU003-02197(2)
SU003-04266
27020
27387
27700A
SU003-06469
27371
27039
車両前方
VEHICLE FRONT SIDE
27020E
195994

	PNC	Número	Descripción	Ctd.	Códigos de modelo
− 1 +	27020	SU003-09606	CONJUNTO ALTERNADOR, 12V 150A	1	FA24..ZN8
− 1 +	27020E	SU003-04474	PERNO (ALTERNADOR)	1	FA24..ZN8
− 1 +	27029	SU003-09047	CUBIERTA ALTERNADOR	1	FA24..ZN8
− 1 +	27039	SU003-07081	CUBIERTA POSTERIOR	1	FA24..ZN8
− 1 +	27371	SU003-07082	ESCOBILLA, ALTERNADOR	1	FA24..ZN8
− 1 +	27387	SU003-06470	AISLADOR, TERMINAL	1	FA24..ZN8
− 1 +	27700A	SU003-06471	CONJUNTO REGULADOR. GENERADOR	1	FA24..ZN8
− 1 +	99999	SU003-02197	BOLT-6X20X18	1	
− 1 +	99999	SU003-04266	BOLT-8X30X22	1	
− 1 +	99999	SU003-06469	SCR ASSY-ALTNTR	1	

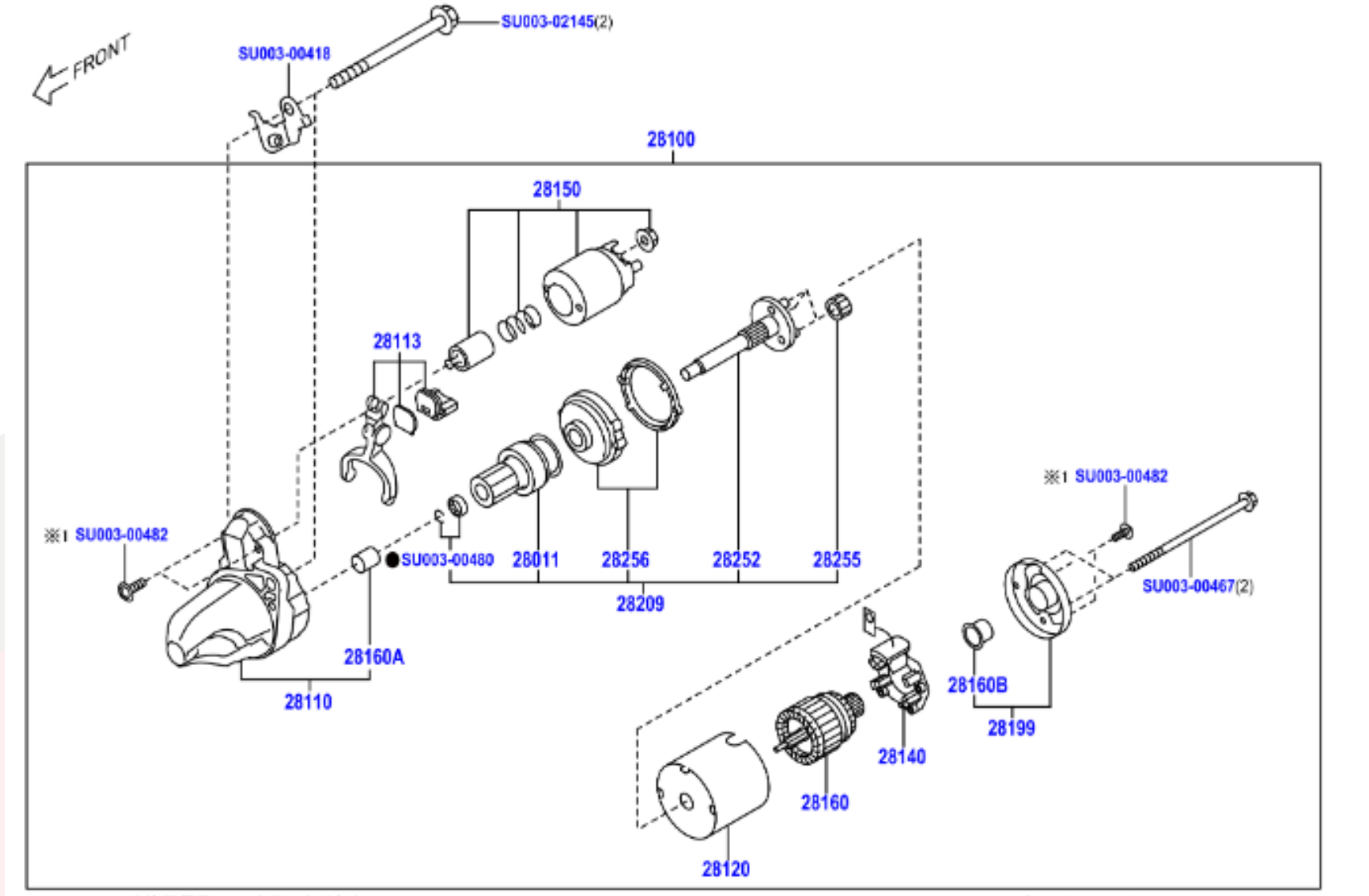

※1 SU003-00482は使用個数1で1台分になります。
※1 SU003-00482 are the set-items for one vehicle respectively

● 再使用不可部品
● Non-reusable part

196001A

	PNC	Número	Descripción	Ctd.	Códigos de modelo
− 1 +	28011	SU003-09602	SUBCONJUNTO EMBRAGUE, ARRANCADOR	1	FA24..ZN8..6F
− 1 +	28100	SU003-09518	CONJUNTO ARRANCADOR, 12V 1.0KW	1	FA24..ZN8..6F
− 1 +	28110	SU003-09603	CONJUNTO ENVOLTURA, IMPULSION ARR ANCADOR	1	FA24..ZN8..6F
− 1 +	28113	SU003-00460	PALANCA, IMPULSION PINON ARRANCAD OR	1	FA24..ZN8..6F
− 1 +	28120	SU003-00452	CONJUNTO HORQUILLA, ARRANCADOR	1	FA24..ZN8..6F
− 1 +	28140	SU003-09605	CONJUNTO SOPORTE, ESCOBILLA ARRANC ADOR	1	FA24..ZN8..6F
− 1 +	28150	SU003-00471	CONJUNTO INTERRUPTOR ARRANCADOR MAGNETICO	1	FA24..ZN8..6F
− 1 +	28160	SU003-00454	CONJUNTO INDUCIDO, ARRANCADOR	1	FA24..ZN8..6F
− 1 +	28160A	SU003-00458	COJINETE, INDUCIDO ARRANCADOR	1	FA24..ZN8..6F
− 1 +	28160B	SU003-00459	COJINETE, INDUCIDO ARRANCADOR, NO. 2	1	FA24..ZN8..6F
− 1 +	28199	SU003-00465	CUBIERTA, ARRANCADOR	1	FA24..ZN8..6F
− 1 +	28209	SU003-09604	SUBCONJUNTO EJE, ARRANCADOR	1	FA24..ZN8..6F
− 1 +	28252	SU003-00462	ENGRANAJE, INTERMEDIO ARRANCADOR	1	FA24..ZN8..6F
− 3 +	28255	SU003-00473	ENGRANAJE, PLANETARIO	3	FA24..ZN8..6F
− 1 +	28256	SU003-00464	ENGRANAJE, INTERNO	1	FA24..ZN8..6F
− 1 +	99999	SU003-00418	STAY-BAT CABLE	1	
− 1 +	99999	SU003-00467	BOLT-THROUGH	1	
− 1 +	99999	SU003-00480	STOPER SET-PINN	1	
− 1 +	99999	SU003-00482	SCREW SET	1	
− 1 +	99999	SU003-02145	BOLT-10X95X40	1	

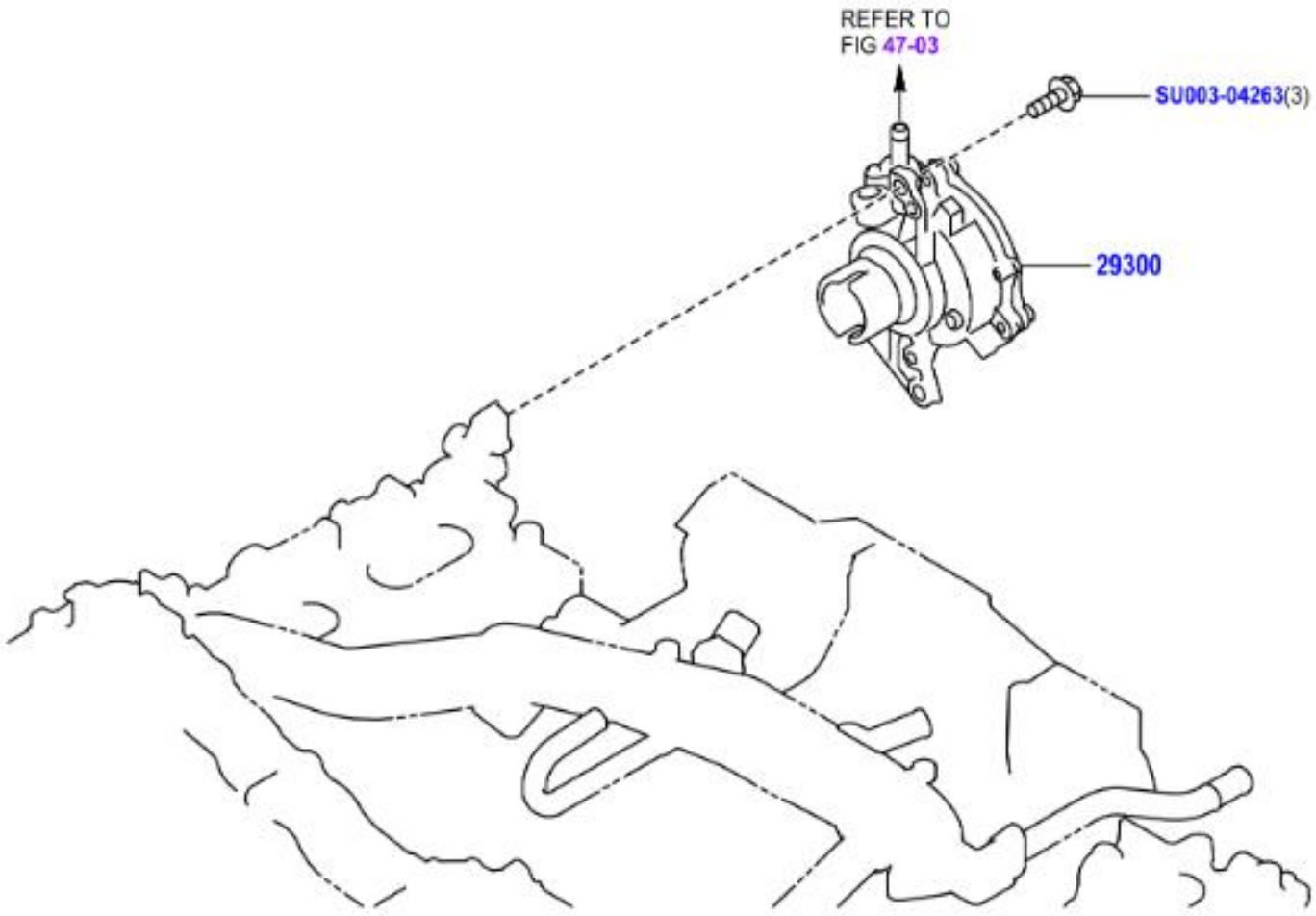
REFER TO
FIG 47-03
SU003-04263(3)
29300

	PNC	Número	Descripción	Ctd.	Códigos de modelo
☐ − 1 +	29300	SU003-09505	CONJUNTO BOMBA VACIO	1	FA24..ZN8
☐ − 1 +	99999	SU003-04263	BOLT-8X20X20	1	

2. CONTROL DE COMBUSTIBLE

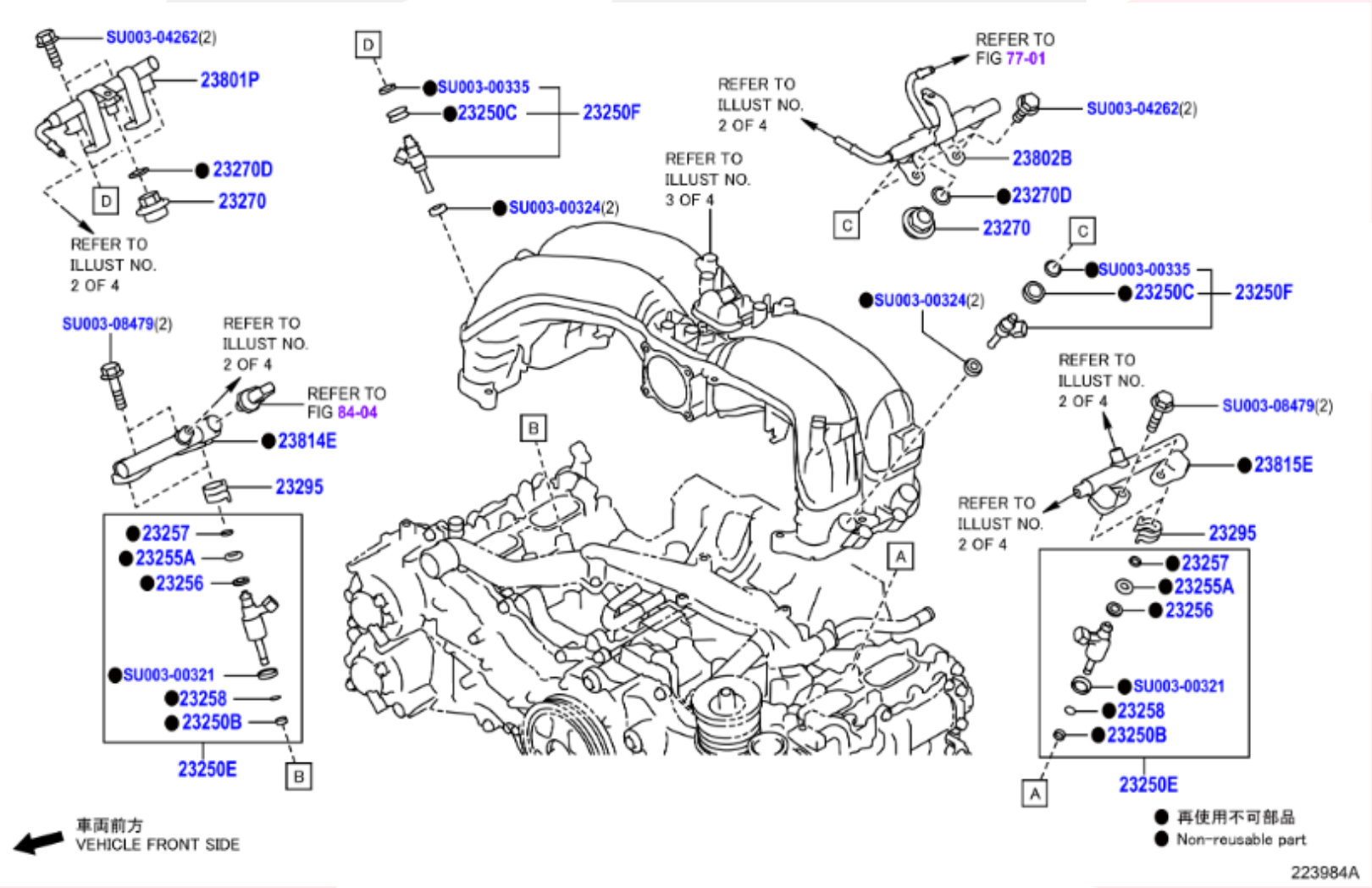

	PNC	Número	Descripción	Ctd.	Códigos de modelo
− 4 +	23250B	SU003-00322	JUNTA TORICA (INYECTOR COMBUSTIBLE)	4	FA24..ZN8
− 4 +	23250C	SU003-00317	ARANDELA GOMA (INYECTOR COMBUSTIBLE)	4	FA24..ZN8
− 4 +	23250E	SU003-10912	CONJUNTO DEL INYECTOR, COMBUSTIBLE(PARA DIRECTA), MARK 1	4	FA24..ZN8
− 4 +	23250E	SU003-10913	CONJUNTO DEL INYECTOR, COMBUSTIBLE(PARA DIRECTA), MARK 2	4	FA24..ZN8
− 4 +	23250E	SU003-10914	CONJUNTO DEL INYECTOR, COMBUSTIBLE(PARA DIRECTA), MARK 3	4	FA24..ZN8
− 4 +	23250F	SU003-00325	CONJUNTO DEL INYECTOR, COMBUSTIBLE(PARA PUERTO)	4	FA24..ZN8
− 4 +	23255A	SU003-00323	SELLO, INYECCION COMBUSTIBLE	4	FA24..ZN8
− 4 +	23256	SU003-00333	ANILLO, REFUERZO INYECTOR COMBUSTIBLE, NO. 1	4	FA24..ZN8
− 4 +	23257	SU003-09032	ANILLO, REFUERZO INYECTOR COMBUSTIBLE, NO. 2	4	FA24..ZN8
− 4 +	23258	SU003-05632	ANILLO, REFUERZO INYECTOR COMBUSTIBLE, NO. 3	4	FA24..ZN8
− 2 +	23270	SU003-00331	CONJUNTO AMORTIGUADOR, PULSACION PRESION COMBUSTIBLE	2	FA24..ZN8
− 2 +	23270D	SU003-00346	EMPAQUETADURA (AMORTIGUADOR PULSACION)	2	FA24..ZN8
− 4 +	23295	SU003-00320	SOPORTE NO. 1 INYECTOR	4	FA24..ZN8
− 1 +	23801P	SU003-08675	SUBCONJUNTO TUBO COMBUSTIBLE NO. 1	1	FA24..ZN8
− 1 +	23802B	SU003-08676	SUBCONJUNTO TUBO NO. 2 COMBUSTIBLE	1	FA24..ZN8
− 1 +	23814E	SU003-08415	TUBERIA, DISTRIBUCION COMBUSTIBLE, DER	1	FA24..ZN8
− 1 +	23815E	SU003-08416	TUBERIA, DISTRIBUCION COMBUSTIBLE, IZQ	1	FA24..ZN8
− 1 +	99999	SU003-00321	INSUL-FUEL INJECT	1	

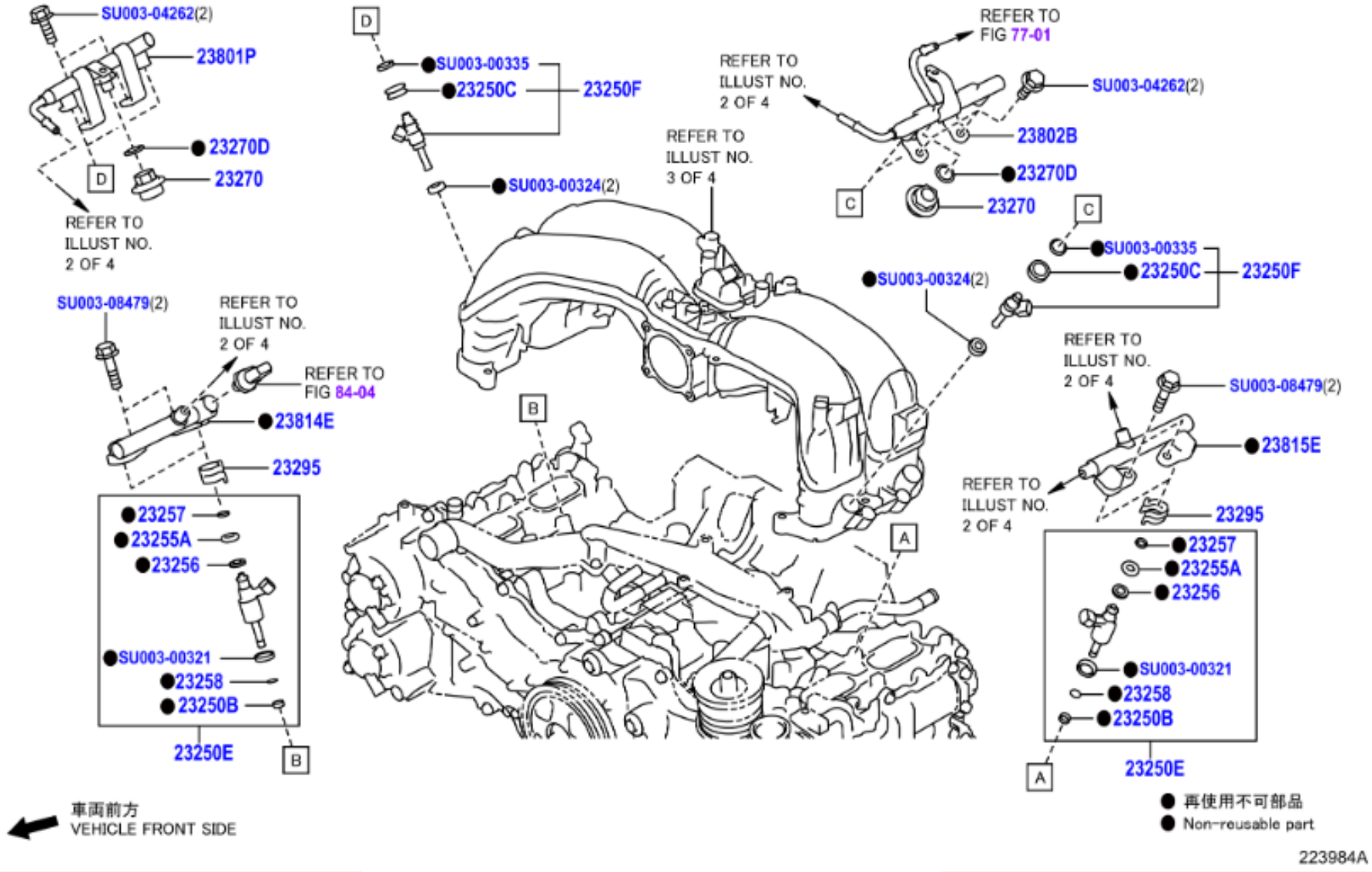
SU003-04262(2)
23801P
23270D
23270
D
REFER TO
ILLUST NO.
2 OF 4
SU003-08479(2)
REFER TO
ILLUST NO.
2 OF 4
REFER TO
FIG 84-04
23814E
23295
23257
23255A
23256
SU003-00321
23258
23250B
23250E
B
D
SU003-00335
23250C
23250F
SU003-00324(2)
REFER TO
ILLUST NO.
3 OF 4
B
A
REFER TO
FIG 77-01
REFER TO
ILLUST NO.
2 OF 4
SU003-04262(2)
23802B
23270D
23270
C
C
SU003-00335
23250C
23250F
SU003-00324(2)
REFER TO
ILLUST NO.
2 OF 4
SU003-08479(2)
23815E
REFER TO
ILLUST NO.
2 OF 4
23295
23257
23255A
23256
SU003-00321
23258
23250B
23250E
A
車両前方
VEHICLE FRONT SIDE
再使用不可部品
Non-reusable part
223984A

☐	− 1 +	99999	SU003-00324	SEAL-FUEL INJECTOR	1
☐	− 1 +	99999	SU003-00335	O RING-INJECTOR	1
☐	− 1 +	99999	SU003-04262	BOLT-8X16X16	1
☐	− 1 +	99999	SU003-08479	HARDWARE ITEM	1

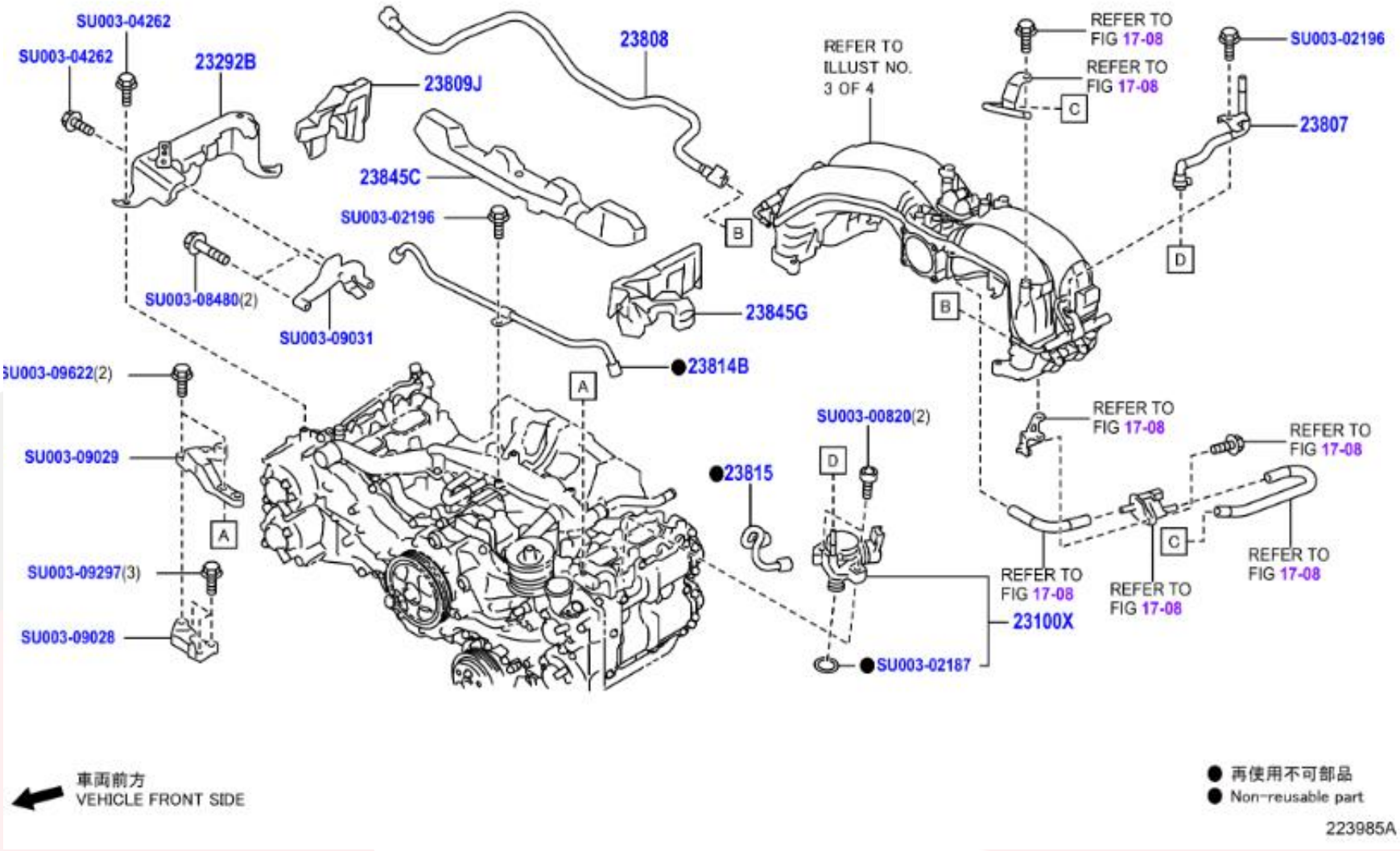
SU003-04262
SU003-04262
23292B
23809J
23808
23845C
SU003-02196
SU003-08480(2)
SU003-09031
23845G
23814B
SU003-09622(2)
SU003-09029
SU003-09297(3)
SU003-09028
A
B
C
D
REFER TO ILLUST NO. 3 OF 4
REFER TO FIG 17-08
REFER TO FIG 17-08
SU003-02196
23807
REFER TO FIG 17-08
REFER TO FIG 17-08
REFER TO FIG 17-08
REFER TO FIG 17-08
REFER TO FIG 17-08
SU003-00820(2)
23815
23100X
SU003-02187
車両前方
VEHICLE FRONT SIDE
再使用不可部品
Non-reusable part
223985A

	PNC	Número	Descripción	Ctd.	Códigos de modelo
− 1 +	23100X	SU003-10665	CONJ BOMBA, COMBUST(LADO COMPARTIM MOTO R)	1	FA24..ZN8
− 1 +	23292B	SU003-09030	PROTECTOR, MANGUERA COMBUSTIBLE	1	FA24..ZN8
− 1 +	23807	SU003-09035	SUBCONJUNTO TUBO, SUMINISTRO COMBUSTIBLE	1	FA24..ZN8
− 1 +	23808	SU003-09036	SUBCONJ. TUBO, SUMINISTRO COMBUSTIBLE, NO. 2	1	FA24..ZN8
− 1 +	23809J	SU003-09037	AISLADOR, SOPORTE TUBO COMBUSTIBLE	1	FA24..ZN8
− 1 +	23814B	SU003-09034	TUBO, SUMINISTRO COMBUSTIBLE	1	FA24..ZN8
− 1 +	23815	SU003-09033	TUBO, SUMINISTRO COMBUSTIBLE, NO. 2	1	FA24..ZN8
− 1 +	23845C	SU003-09038	AISLADOR, TUBO COMBUSTIBLE	1	FA24..ZN8
− 1 +	23845G	SU003-09039	AISLANTE, ENTREGA COMBUSTIBLE	1	FA24..ZN8
− 1 +	99999	SU003-00820	BOLT-SUPPORT PRKG	1	
− 1 +	99999	SU003-02187	O RING-31.5X2.0	1	
− 1 +	99999	SU003-02196	BOLT-6X12X12	1	
− 1 +	99999	SU003-04262	BOLT-8X16X16	1	
− 1 +	99999	SU003-08480	HARDWARE ITEM	1	
− 1 +	99999	SU003-09028	HARDWARE ITEM	1	
− 1 +	99999	SU003-09029	HARDWARE ITEM	1	
− 1 +	99999	SU003-09031	HARDWARE ITEM	1	
− 1 +	99999	SU003-09297	HARDWARE ITEM	1	
− 1 +	99999	SU003-09622	HARDWARE ITEM	1	

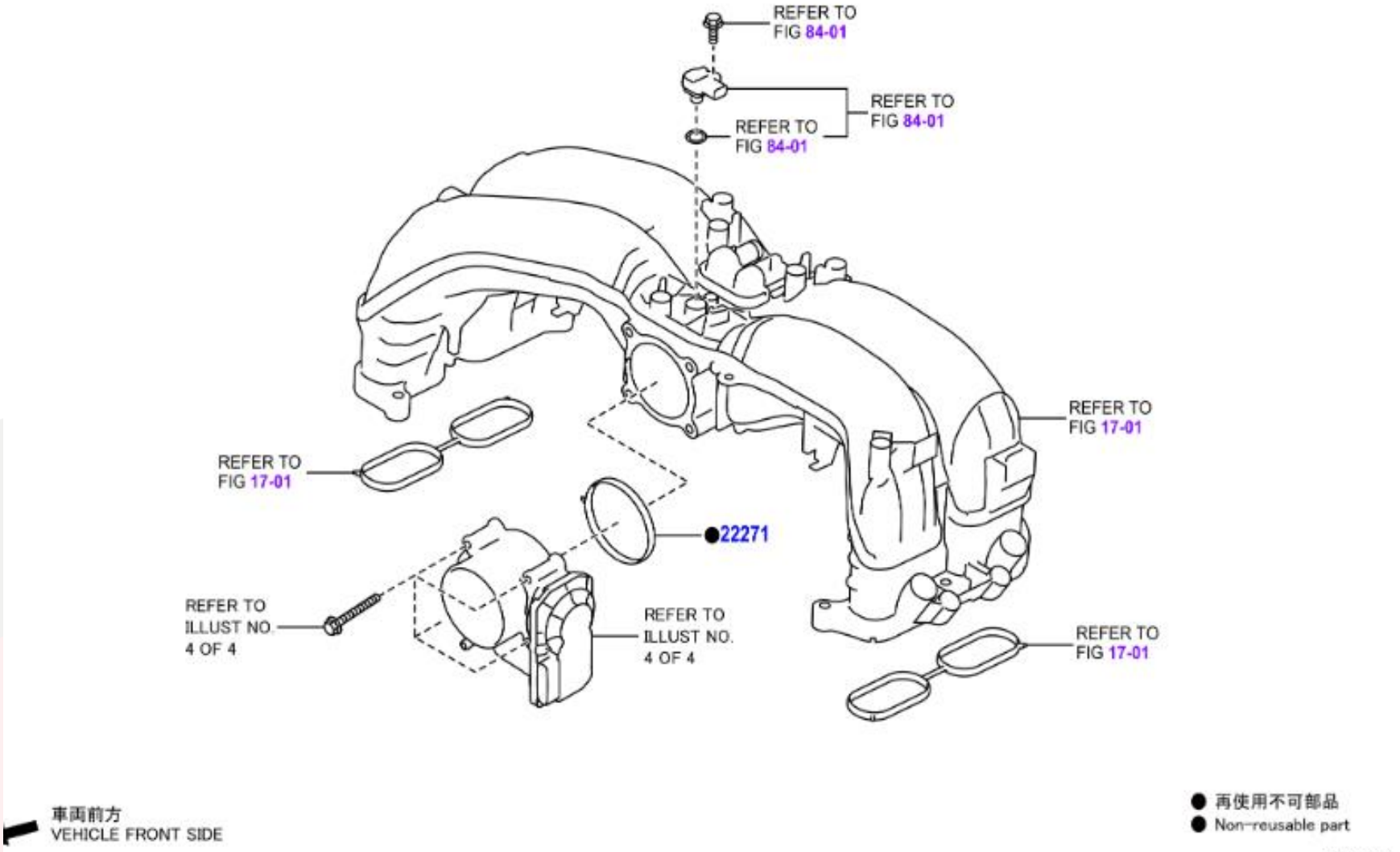
REFER TO FIG 84-01
REFER TO FIG 84-01
REFER TO FIG 84-01
REFER TO FIG 17-01
REFER TO FIG 17-01
●22271
REFER TO ILLUST NO. 4 OF 4
REFER TO ILLUST NO. 4 OF 4
REFER TO FIG 17-01
車両前方
VEHICLE FRONT SIDE
● 再使用不可部品
● Non-reusable part
223986A

	PNC	Número	Descripción	Ctd.	Códigos de modelo
☐ − 1 +	22271	SU003-09024	EMPAQUETADURA, CUERPO ACELERACION	1	FA24..ZN8

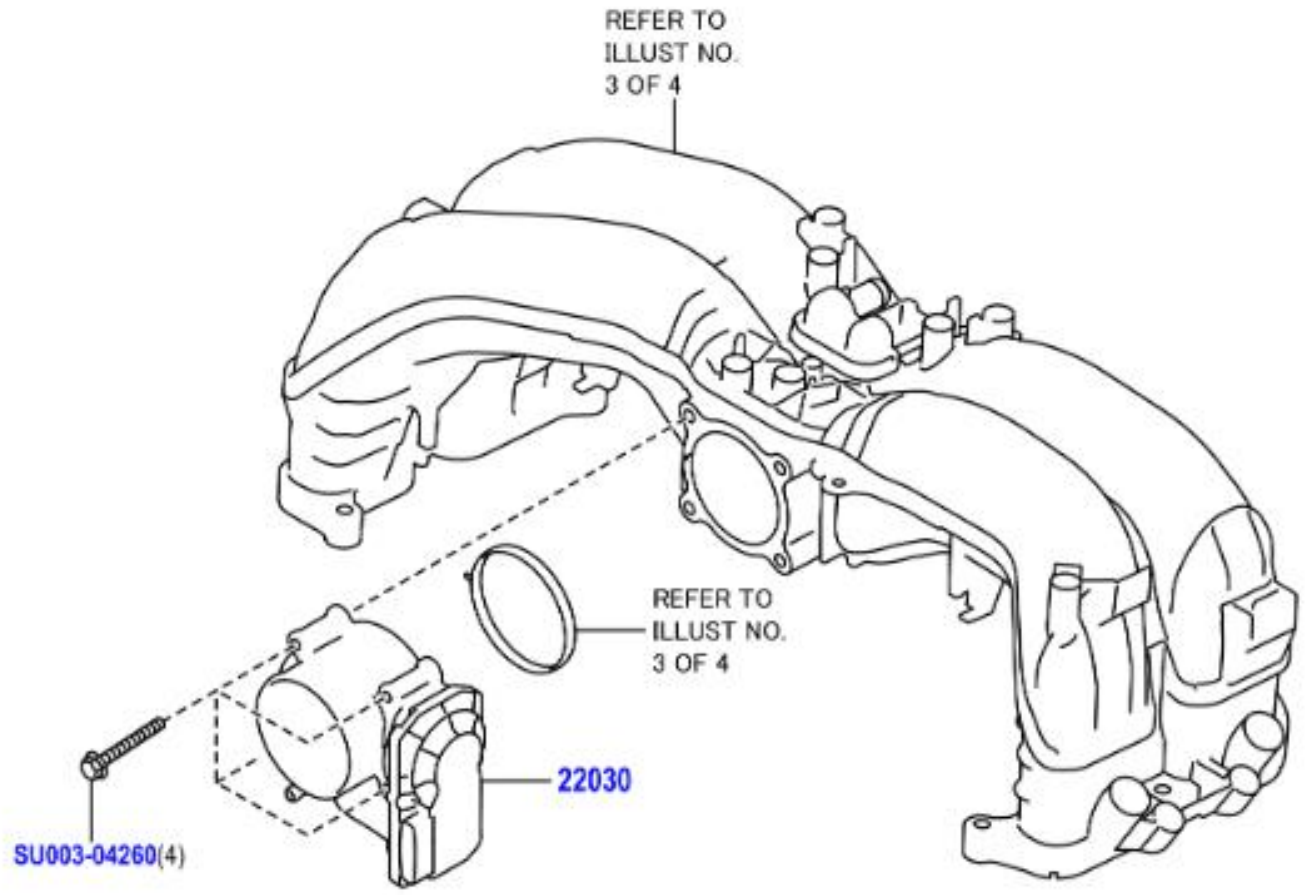
REFER TO
ILLUST NO.
3 OF 4
REFER TO
ILLUST NO.
3 OF 4
22030
SU003-04260(4)

	PNC	Número	Descripción	Ctd.	Códigos de modelo
− 1 +	22030	SU003-09508	CONJ CARROCERIA, MARIPOSA CON SENS POSIC MARIPOSA	1	FA24..ZN8
− 1 +	99999	SU003-04260	BOLT-6X50X18	1	

3. TRANSMISIÓN Y CHASIS

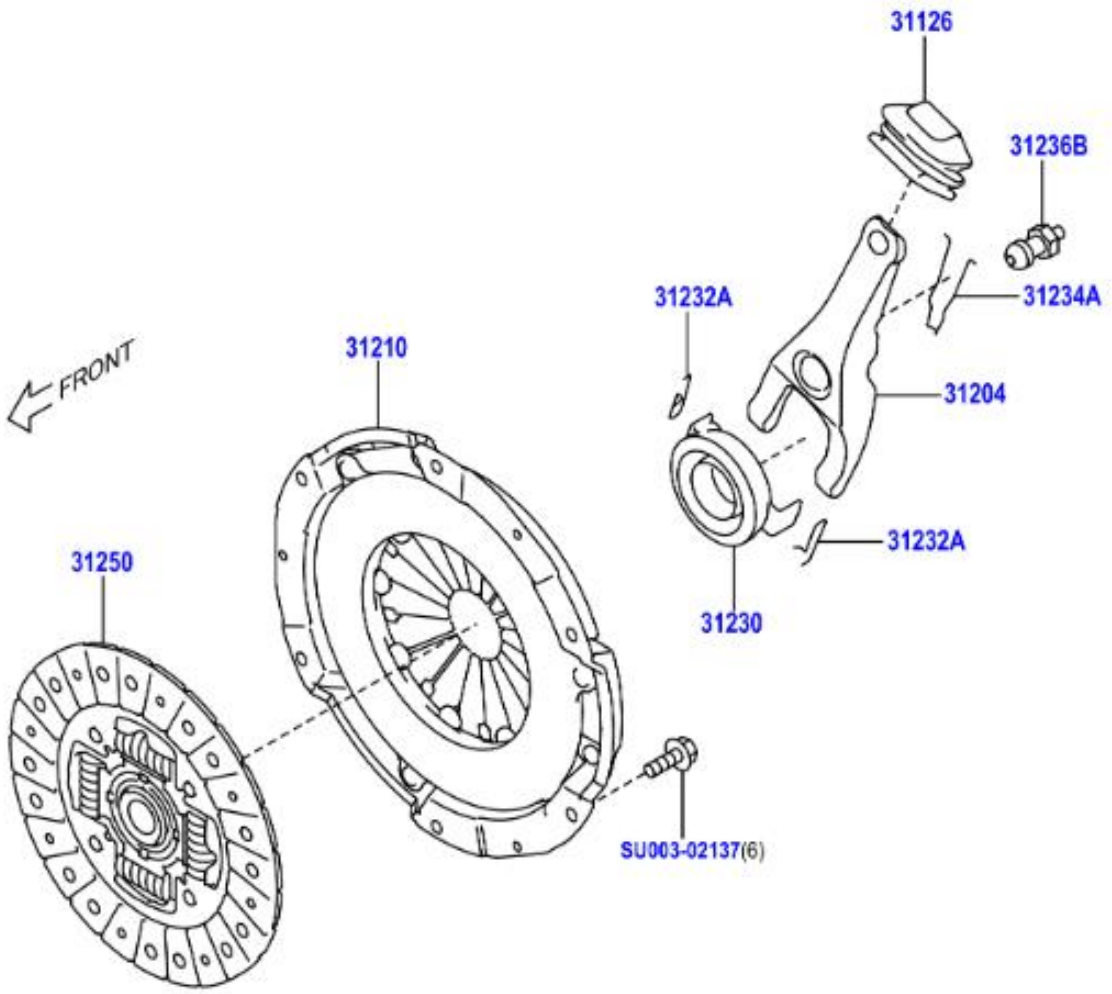

	PNC	Número	Descripción	Ctd.	Códigos de modelo
− 1 +	31126	SU003-00807	FORRO, HORQUILLA DESEMBRAGUE	1	ZN8..6F
− 1 +	31204	SU003-00803	SUBCONJUNTO HORQUILLA DESEMBRAGUE	1	ZN8..6F
− 1 +	31210	SU003-08589	CONJUNTO CUBIERTA EMBRAGUE	1	ZN8..6F
− 1 +	31230	SU003-07349	CONJUNTO COJINETE, DESEMBRAGUE	1	ZN8..6F
− 2 +	31232A	SU003-00806	RETENEDOR TUBO COJINETE DESEMBRAGUE	2	ZN8..6F
− 1 +	31234A	SU003-00804	RESORTE, SOPORTE DE HORQUILLA DE DESEMBRAGUE	1	ZN8..6F
− 1 +	31236B	SU003-00805	SOPORTE HORQUILLA DESEMBRAGUE	1	ZN8..6F
− 1 +	31250	SU003-08588	CONJUNTO DISCO EMBRAGUE	1	ZN8..6F
− 1 +	99999	SU003-02137	B & W AY-8X16X9.5	1	

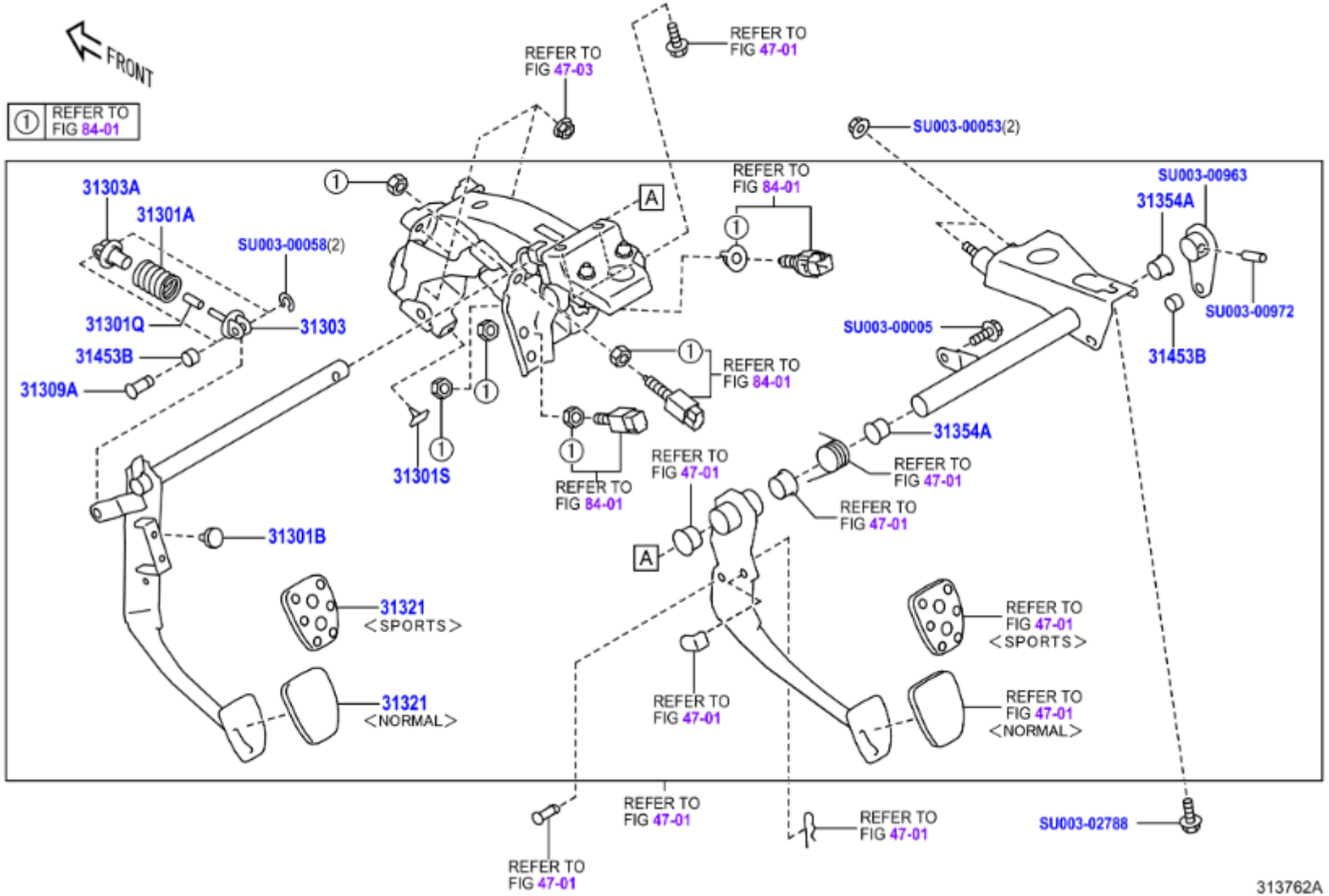
FRONT
① REFER TO FIG 84-01
REFER TO FIG 47-03
REFER TO FIG 47-01
SU003-00053(2)
REFER TO FIG 84-01
SU003-00963
31354A
SU003-00972
31303A
31301A
SU003-00058(2)
31301Q
31303
31453B
31309A
SU003-00005
31453B
REFER TO FIG 84-01
31354A
REFER TO FIG 47-01
REFER TO FIG 47-01
31301S
REFER TO FIG 84-01
REFER TO FIG 47-01
31301B
31321 <SPORTS>
31321 <NORMAL>
REFER TO FIG 47-01 <SPORTS>
REFER TO FIG 47-01
REFER TO FIG 47-01 <NORMAL>
REFER TO FIG 47-01
REFER TO FIG 47-01
REFER TO FIG 47-01
SU003-02788
313762A

	PNC	Número	Descripción	Ctd.	Códigos de modelo
− 1 +	31301A	SU003-10061	ALMOHADILLA (PEDAL EMBRAGUE)	1	ZN8..6F
− 2 +	31301B	SU003-00975	ALMOHADILLA NO. 1 (PEDAL EMBRAGUE)	2	ZN8..6F
− 1 +	31301Q	SU003-00968	BUJE (RESORTE PEDAL EMBRAGUE)	1	ZN8..6F
− 1 +	31301S	SU003-07283	ALMOHADILLA, NO. 2 (PEDAL EMBRAGUE)	1	ZN8..LHD..6F
− 1 +	31303	SU003-00973	SUBCONJUNTO VARILLA RESORTE RETORNO PEDAL	1	ZN8..6F
− 1 +	31303A	SU003-00974	SUBCONJUNTO VARILLA RESORTE RETORNO PEDAL	1	ZN8..6F
− 2 +	31309A	SU003-02937	PASADOR CON ORIFICIO (GANCHO RESORTE RETORNO PE DAL)	2	ZN8..6F
− 1 +	31321	SU003-00961	ALMOHADILLA, PEDAL EMBRAGUE, OPTION CODE=XD	1	ZN8..6F..BASE
− 2 +	31354A	SU003-00966	BUJE (ASIENTO SUPERIOR RESORTE PEDAL EMBRAGUE)	2	ZN8..LHD..6F
− 3 +	31453B	SU003-00969	BUJE (GANCHO VARILLA EMPUJE CILINDRO PRINCIPAL EMB RAGUE)	3	ZN8..6F
− 1 +	99999	SU003-00005	FLANGE BOLT,PLT	1	
− 1 +	99999	SU003-00053	FLANGE NUT	1	
− 1 +	99999	SU003-00058	CLIP	1	
− 1 +	99999	SU003-00963	LEVER CP MSTR CYL	1	
− 1 +	99999	SU003-00972	SPRING PIN UNIT	1	
− 1 +	99999	SU003-02788	BOLT FLG M8X16	1	

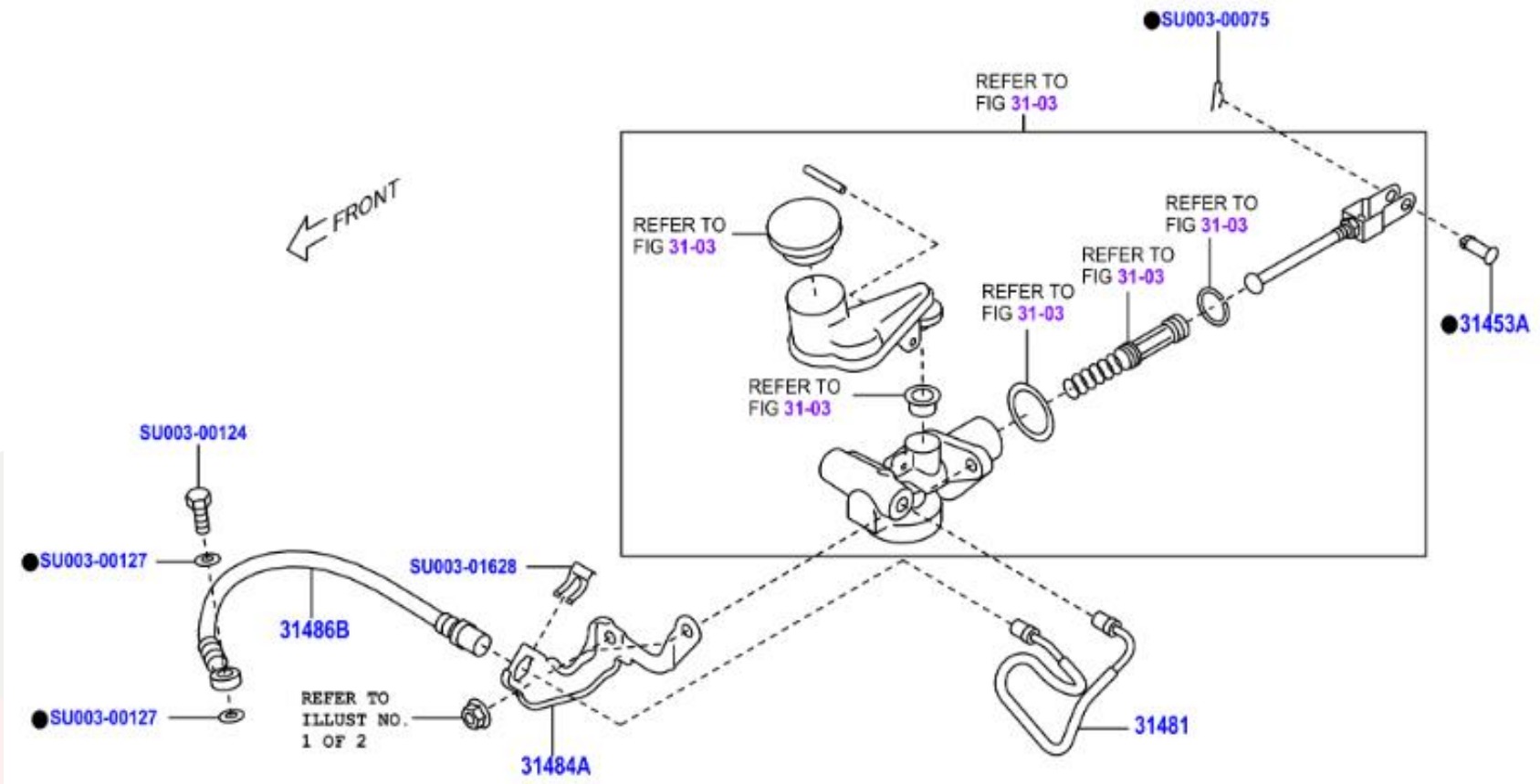
SU003-00075
REFER TO FIG 31-03
FRONT
REFER TO FIG 31-03
REFER TO FIG 31-03
REFER TO FIG 31-03
REFER TO FIG 31-03
REFER TO FIG 31-03
31453A
SU003-00124
SU003-00127
SU003-01628
31486B
SU003-00127
REFER TO ILLUST NO. 1 OF 2
31484A
31481

	PNC	Número	Descripción	Ctd.	Códigos de modelo
− 1 +	31453A	SU003-02938	PASADOR, CON ORIF. (ABRAZ. BARRA EMPUJE CIL. PRIN. E MB.)	1	ZN8..6F
− 1 +	31481	SU003-00996	TUB, CILINDRO PRINCIPAL EMBRAGUE A MANGUERA FLEXI BLE	1	ZN8..LHD..6F
− 1 +	31484A	SU003-01000	MENSULA NO. 1, MANGUERA FLEXIBLE (EMBRAGUE)	1	ZN8..LHD..6F
− 1 +	31486B	SU003-00998	MANGUERA, CILINDRO PRINC. A CILINDRO LIBERACION	1	ZN8..LHD..6F
− 1 +	99999	SU003-00075	SNAP PIN	1	
− 1 +	99999	SU003-00124	UNION BOLT,F W/CYL	1	
− 1 +	99999	SU003-00127	GASKET	1	
− 1 +	99999	SU003-01628	CLAMP BRAKE HOSE	1	

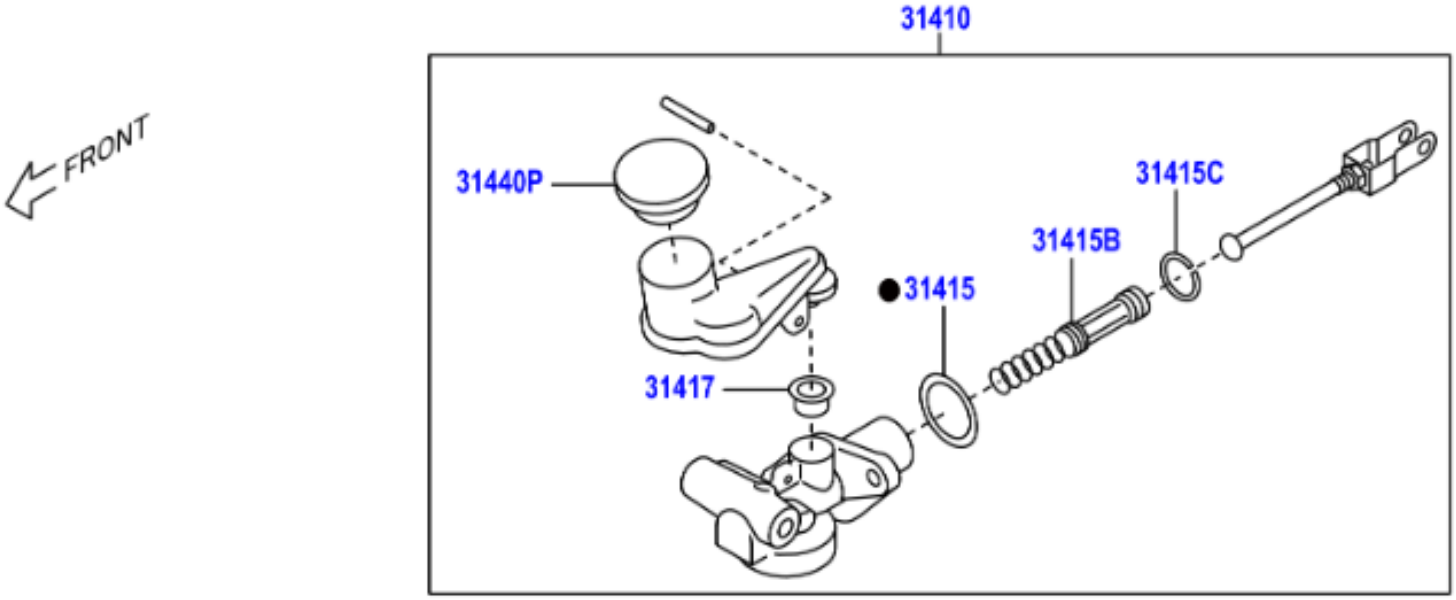
31410
FRONT
31440P
31415C
31415B
31415
31417

	PNC	Número	Descripción	Ctd.	Códigos de modelo
− 1 +	31410	SU003-09880	CONJUNTO CILINDRO PRINCIPAL EMBRAGUE	1	ZN8..LHD..6F
− 1 +	31415	SU003-00994	EMPAQUETADURA, CILINDRO PRINCIPAL EMBRAGUE	1	ZN8..6F
− 1 +	31415B	SU003-00992	CONJUNTO PISTON	1	ZN8..6F
− 1 +	31415C	SU003-00126	ARO DE TOPE	1	ZN8..6F
− 1 +	31417	SU003-00592	ANILLO PROTECTOR, RESERVA EMBRAGUE	1	ZN8..6F
− 1 +	31440P	SU003-10676	CONJUNTO TAPA RELLENADOR DEPOS. CILIND. PRINCI. EM BRAGUE	1	ZN8..6F

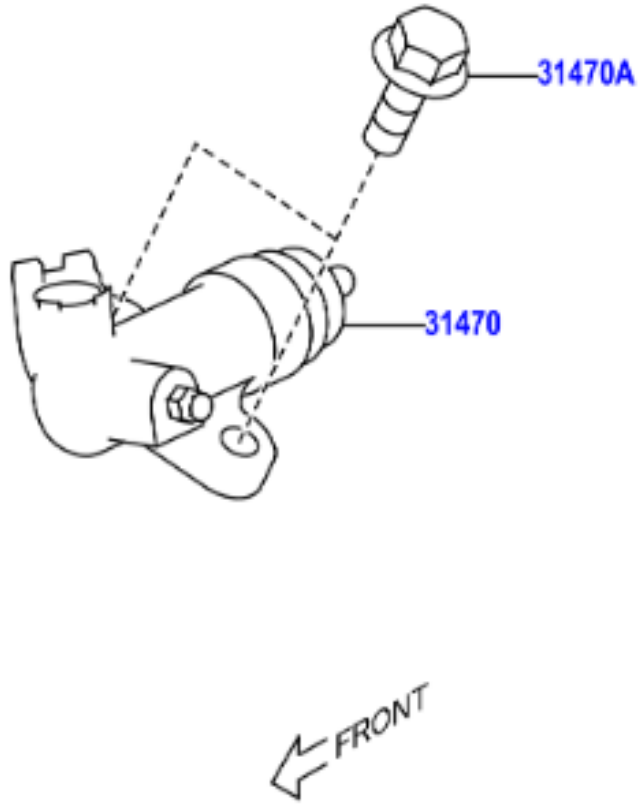
31470A
31470
FRONT

	PNC	Número	Descripción	Ctd.	Códigos de modelo
− 1 +	31470	SU003-05863	CONJUNTO CILINDRO DESEMBRAGUE	1	ZN8..6F
− 2 +	31470A	SU003-00034	PERNO (AJUSTE CILINDRO DESEMBRAGUE)	2	ZN8..6F

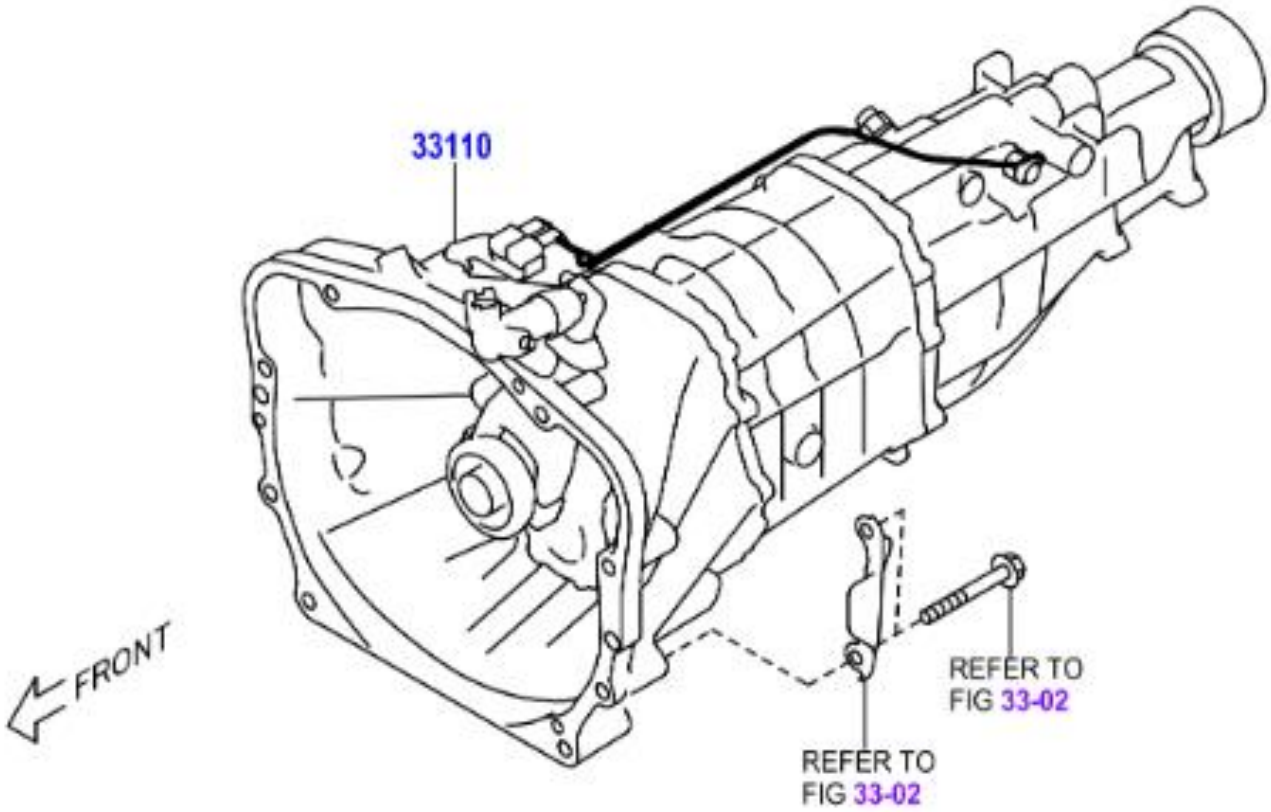
33110
FRONT
REFER TO
FIG 33-02
REFER TO
FIG 33-02

	PNC	Número	Descripción	Ctd.	Códigos de modelo
☐ − 1 +	33110	SU003-10764	CONJUNTO TRANSMISION MANUAL, TL70	1	ZN8..6F

04331

NO	REFER TO FIG	PART NAME(PART NO.)	Q'TY
1	REFER TO FIG 33-02 (PNC 33131A)	SEAL,TYPE T OIL (17009-AA030)	1
2	REFER TO FIG 33-03 (PNC 33103R)	SEAL,TYPE T OIL (17009-AA040)	1
3	REFER TO FIG 33-03 (PNC 33141C)	SEAL,TYPE T OIL (17009-AA050)	1
4	REFER TO FIG 33-02 (PNC 33101C)	GASKET (17008-AA050)	1
	REFER TO FIG 33-02 (PNC 33104A)	GASKET (17008-AA050)	1
5	REFER TO FIG 33-07	PIN, SLOTTED SPRING (SU003-03640)	3
6	REFER TO FIG 33-07 (PNC 33225B)	RING, E (30099-AA360)	1
7	REFER TO FIG 33-05 (PNC 33451J)	GASKET (17008-AA060)	2
8	REFER TO FIG 33-05 (PNC 33329A)	RING, SHAFT SNAP (17005-AA210)	1
9	REFER TO FIG 84-01	GASKET-14.2X21X2 (SU003-02158)	2

04331B

NO	REFER TO FIG	PART NAME(PART NO.)	Q'TY
1	REFER TO FIG 33-02	BOLT, W/WASHER (SU003-03483)	7
2	REFER TO FIG 33-02	SCREW, C (SU003-03528)	4
3	REFER TO FIG 33-07 (PNC 33213H(NO.2))	HOLDER (30099-AA120)	1
4	REFER TO FIG 33-07	BOLT, WASHER BASED HEXAGON (SU003-03485)	4
5	REFER TO FIG 33-03	BOLT, FLANGE (SU003-03486)	1
6	REFER TO FIG 33-07 (PNC 33212B)	PLUG, W/HEAD STRAIGHT SCREW (17007-AA080)	3
7	REFER TO FIG 33-07 (PNC 33251C)	BOLT, FLANGE (17000-AA240)	1
8	REFER TO FIG 33-07 (PNC 33213H(NO.1))	PLUG, STRAIGHT SCREW W/HEAD (17007-AA090)	1

336619

	PNC	Número	Descripción	Ctd.	Códigos de modelo
☐ − 1 +	04331	SU003-04561	EMPAQUETADURA, TUBO SALIDA ACEITE BOMBA VACIO	1	ZN8..6F
☐ − 1 +	04331B	SU003-04605	JUEGO DE TORNILLO, TRANSMISION MANUAL	1	ZN8..6F

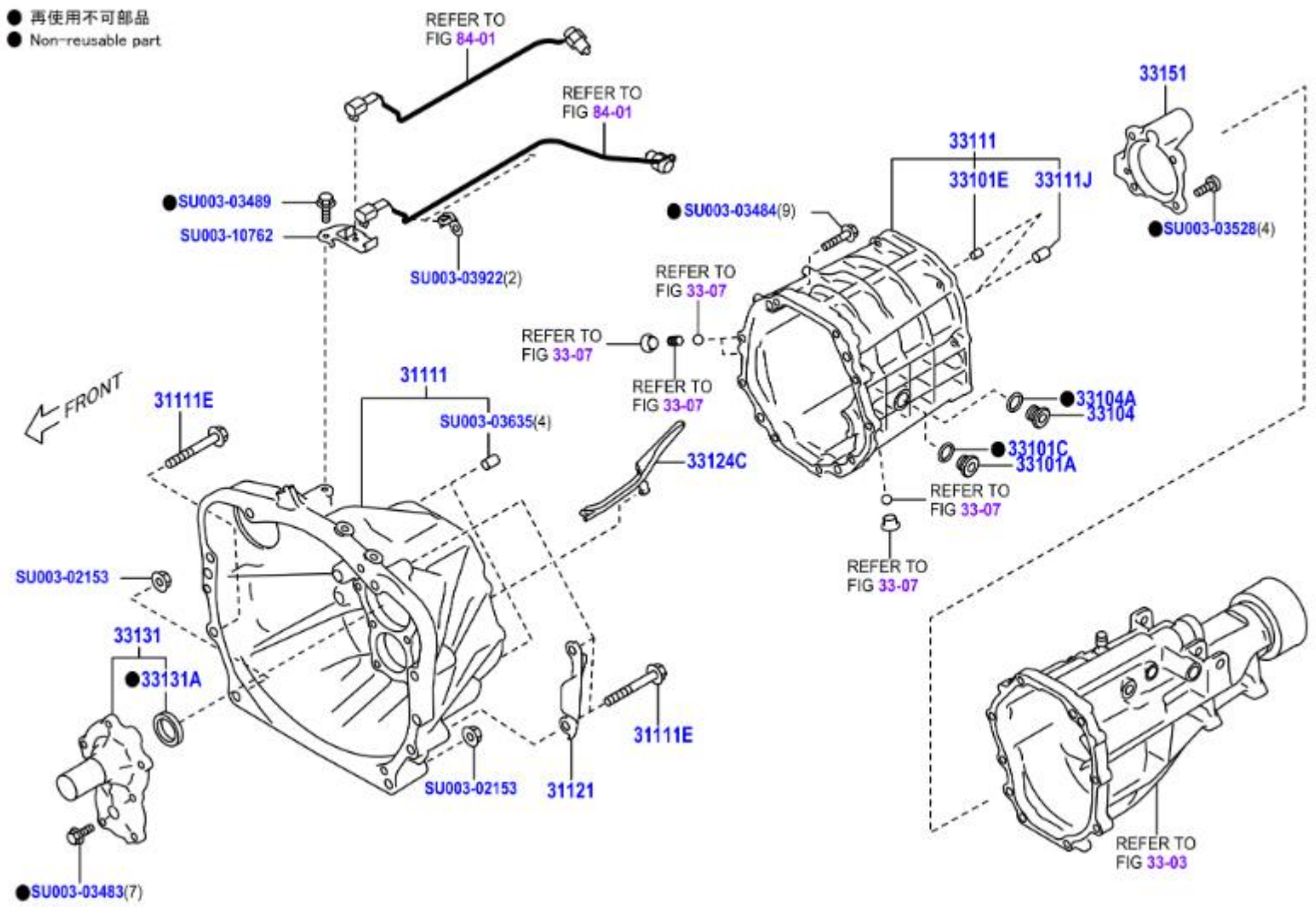
● 再使用不可部品
● Non-reusable part
REFER TO FIG 84-01
REFER TO FIG 84-01
33151
33111
33101E
33111J
●SU003-03489
SU003-10762
SU003-03922(2)
●SU003-03484(9)
●SU003-03528(4)
REFER TO FIG 33-07
REFER TO FIG 33-07
REFER TO FIG 33-07
FRONT
31111E
31111
SU003-03635(4)
33124C
●33104A
33104
●33101C
33101A
REFER TO FIG 33-07
REFER TO FIG 33-07
SU003-02153
33131
●33131A
31111E
SU003-02153
31121
●SU003-03483(7)
REFER TO FIG 33-03

	PNC	Número	Descripción	Ctd.	Códigos de modelo
− 1 +	31111	SU003-08028	ENVOLTURA, EMBRAGUE	1	ZN8..6F
− 4 +	31111E	SU003-02144	PERNO (AJUSTE TRANSEJE Y MOTOR)	4	ZN8..6F
− 1 +	31121	SU003-00818	CUBIERTA NO. 1, ENVOLTURA EMBRAGUE	1	ZN8..6F
− 1 +	33101A	SU003-03617	TAPON (GENERADOR TRANSMISION MANUAL)	1	ZN8..6F
− 1 +	33101C	SU003-03626	EMPAQUETADURA (TAPON RELLENADOR TRANSMISION MANUAL)	1	ZN8..6F
− 1 +	33101E	SU003-03636	PASADOR RECTO (CAJA TRANSMISION)	1	ZN8..6F
− 1 +	33104	SU003-03618	SUBCONJUNTO TAPON DRENAJE (MTM)	1	ZN8..6F
− 1 +	33104A	SU003-03626	EMPAQUETADURA, TAPON DRENAJE (MTM)	1	ZN8..6F
− 1 +	33111	SU003-10765	CAJA TRANSMISION MANUAL	1	ZN8..6F
− 4 +	33111J	SU003-03635	PASADOR RECTO (CAJA TRANSMISION MANUAL)	4	ZN8..6F
− 1 +	33124C	SU003-03860	TUBO RECEPTOR ACEITE NO. 1 (MTM)	1	ZN8..6F
− 1 +	33131	SU003-03853	RETENEDOR FRONTAL, COJINETE (MTM)	1	ZN8..6F
− 1 +	33131A	SU003-03631	SELLO ACEITE (RETENEDOR COJINETE FRONTAL TRANSMISION)	1	ZN8..6F
− 1 +	33151	SU003-03852	RETENEDOR, COJINETE POSTERIOR EJE SALIDA (MTM)	1	ZN8..6F
− 1 +	99999	SU003-02153	FLANGE NUT 10X9	1	
− 1 +	99999	SU003-03483	BOLT W/WASHER	1	
− 1 +	99999	SU003-03484	BOLT FLANGE	1	
− 1 +	99999	SU003-03489	BOLT,W/WASHER	1	
− 1 +	99999	SU003-03528	SCREW C	1	
− 1 +	99999	SU003-03635	PIN STRAIGHT	1	
− 1 +	99999	SU003-03922	CLAMP	1	
− 1 +	99999	SU003-10762	HARDWARE ITEM	1	

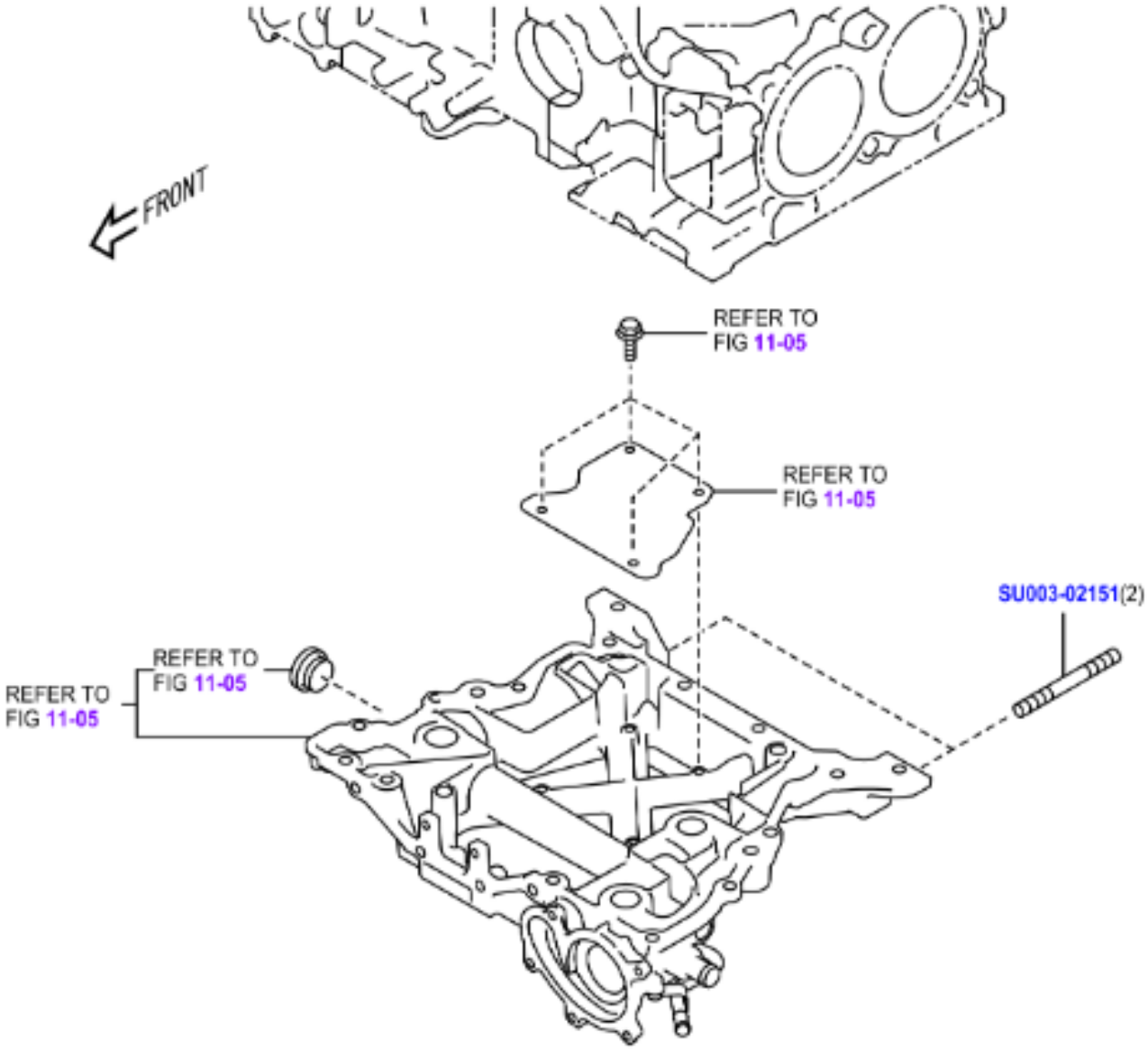
FRONT
REFER TO FIG 11-05
REFER TO FIG 11-05
SU003-02151(2)
REFER TO FIG 11-05
REFER TO FIG 11-05

	PNC	Número	Descripción	Ctd.	Códigos de modelo
☐ − 1 +	99999	SU003-02151	STUD-10X100X23.5	1	

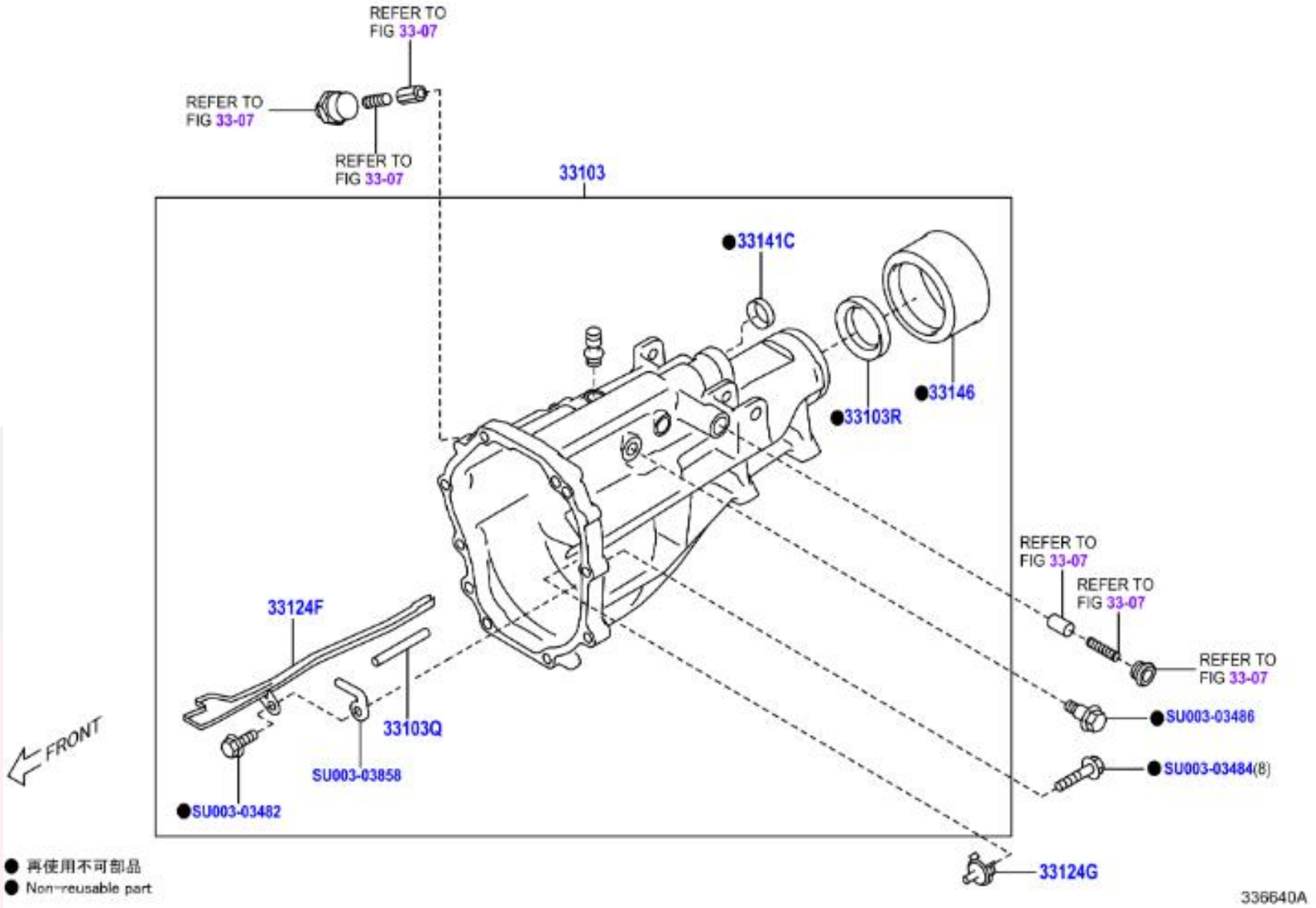
REFER TO FIG 33-07
REFER TO FIG 33-07
REFER TO FIG 33-07
33103
33141C
33146
33103R
33124F
33103Q
SU003-03858
SU003-03482
REFER TO FIG 33-07
REFER TO FIG 33-07
REFER TO FIG 33-07
SU003-03486
SU003-03484(8)
33124G
FRONT
● 再使用不可部品
● Non-reusable part
336640A

	PNC	Número	Descripción	Ctd.	Códigos de modelo
− 1 +	33103	SU003-10743	SUBCONJUNTO ENVOLTURA, EXTENSION (MTM)	1	ZN8..6F
− 1 +	33103Q	SU003-03637	PASADOR, ANILLO '(ENVOLTURA EXTENSION)	1	ZN8..6F
− 1 +	33103R	SU003-03632	SELLO ACEITE (ENVOLTURA EXTENSION TRANSMISION MANUAL)	1	ZN8..6F
− 1 +	33124F	SU003-03856	TUBO RECEPTOR ACEITE NO. 1 (ENVOLTURA EXTENSION)	1	ZN8..6F
− 1 +	33124G	SU003-03859	TUBO RECEPTOR ACEITE NO. 2 (ENVOLTURA EXTENSION)	1	ZN8..6F
− 1 +	33141C	SU003-03633	SELLO ACEITE (ENVOLTURA POSTERIOR EXTENSION)	1	ZN8..6F
− 1 +	33146	SU003-03857	DEFLECTOR POLVO ENVOLTURA EXTENSI0N (MTM)	1	ZN8..6F
− 1 +	99999	SU003-03482	BOLT,FLANGE	1	
− 1 +	99999	SU003-03484	BOLT FLANGE	1	
− 1 +	99999	SU003-03486	BOLT,FLANGE	1	
− 1 +	99999	SU003-03858	PLATE,STOPPER	1	

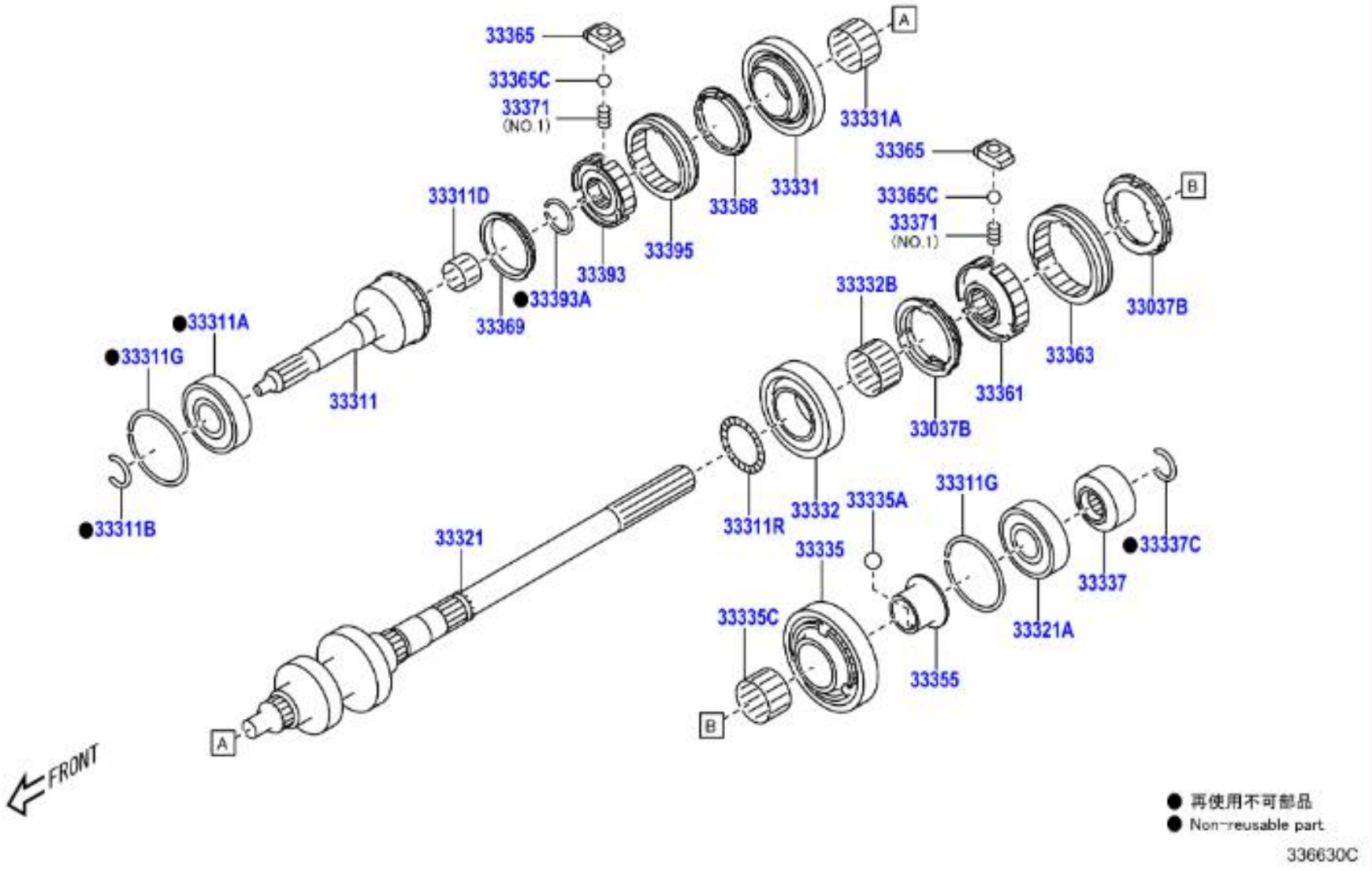
33365
33365C
33371
(NO.1)
33331A
33331
33368
33395
33393
33393A
33369
33311D
33311A
33311G
33311
33311B
33365
33365C
33371
(NO.1)
33037B
33363
33361
33332B
33037B
33311R
33332
33335A
33335
33335C
33355
33321
33321A
33337
33337C
33311G
A
B
FRONT
● 再使用不可部品
● Non-reusable part
336630C

	PNC	Número	Descripción	Ctd.	Códigos de modelo
− 2 +	33037B	SU003-03886	ANILLO AJUSTE, SINCRONIZADOR, NO. 1	2	ZN8..6F
− 1 +	33311	SU003-10756	EJE ENTRADA	1	ZN8..6F
− 1 +	33311A	SU003-03527	COJINETE (FRONTAL EJE ENTRADA)	1	ZN8..6F
− 1 +	33311B	SU003-03575	ANILLO RESORTE EJE (COJINETE FRONTAL), T=1.95,DESTINATION CODE=EC	X	ZN8..LHD..6F
− 1 +	33311B	SU003-03576	ANILLO RESORTE EJE (COJINETE FRONTAL), T=2.00,DESTINATION CODE=EC	X	ZN8..LHD..6F
− 1 +	33311B	SU003-03577	ANILLO RESORTE EJE (COJINETE FRONTAL), T=2.05,DESTINATION CODE=EC	X	ZN8..LHD..6F
− 1 +	33311B	SU003-03578	ANILLO RESORTE EJE (COJINETE FRONTAL), T=2.10,DESTINATION CODE=EC	X	ZN8..LHD..6F
− 1 +	33311B	SU003-03579	ANILLO RESORTE EJE (COJINETE FRONTAL), T=2.15,DESTINATION CODE=EC	X	ZN8..LHD..6F
− 1 +	33311B	SU003-03580	ANILLO RESORTE EJE (COJINETE FRONTAL), T=2.20,DESTINATION CODE=EC	X	ZN8..LHD..6F
− 1 +	33311D	SU003-03522	RODILLO O COJINETE AGUJAS EJE ENTRADA	1	ZN8..6F
− 2 +	33311G	SU003-03588	ANILLO RESORTE EJE (COJINETE FRONTAL)	2	ZN8..6F
− 1 +	33311R	SU003-10738	COJINETE RODILLO AGUJAS	1	ZN8..6F
− 1 +	33321	SU003-10757	EJE SALIDA	1	ZN8..6F
− 1 +	33321A	SU003-03526	COJINETE POSTERIOR EJE SALIDA	1	ZN8..6F
− 1 +	33331	SU003-03913	ENGRANAJE MARCHA ATRAS	1	ZN8..6F
− 1 +	33331A	SU003-03523	COJINETE, ENGRANAJE MARCHA ATRAS	1	ZN8..6F
− 1 +	33332	SU003-10758	ENGRANAJE SEGUNDA	1	ZN8..6F
− 1 +	33332B	SU003-03520	COJINETE RODILLO AGUJAS (ENGRANAJE SEGUNDA)	1	ZN8..6F
− 1 +	33335	SU003-03915	ENGRANAJE DE PRIMERA	1	ZN8..6F
− 2 +	33335A	SU003-03908	BOLA RESTRICCION CAMBIOS PRIMERA	2	ZN8..6F
− 1 +	33335C	SU003-03519	COJINETE (AGUJAS ENGRANAJE PRIMERA)	1	ZN8..6F
− 1 +	33337	SU003-06378	SUBCONJUNTO ENGRANAJE, SEXTA	1	ZN8..6F
− 1 +	33337C	SU003-03564	ANILLO, RESORTE EJE (PARA ENGRANAJE SEXTA), T=2.67,DESTINATION CODE=EC	X	ZN8..LHD..6F
− 1 +	33337C	SU003-03565	ANILLO, RESORTE EJE (PARA ENGRANAJE SEXTA), T=2.73,DESTINATION CODE=EC	X	ZN8..LHD..6F
− 1 +	33337C	SU003-03566	ANILLO, RESORTE EJE (PARA ENGRANAJE SEXTA), T=2.79,DESTINATION CODE=EC	X	ZN8..LHD..6F

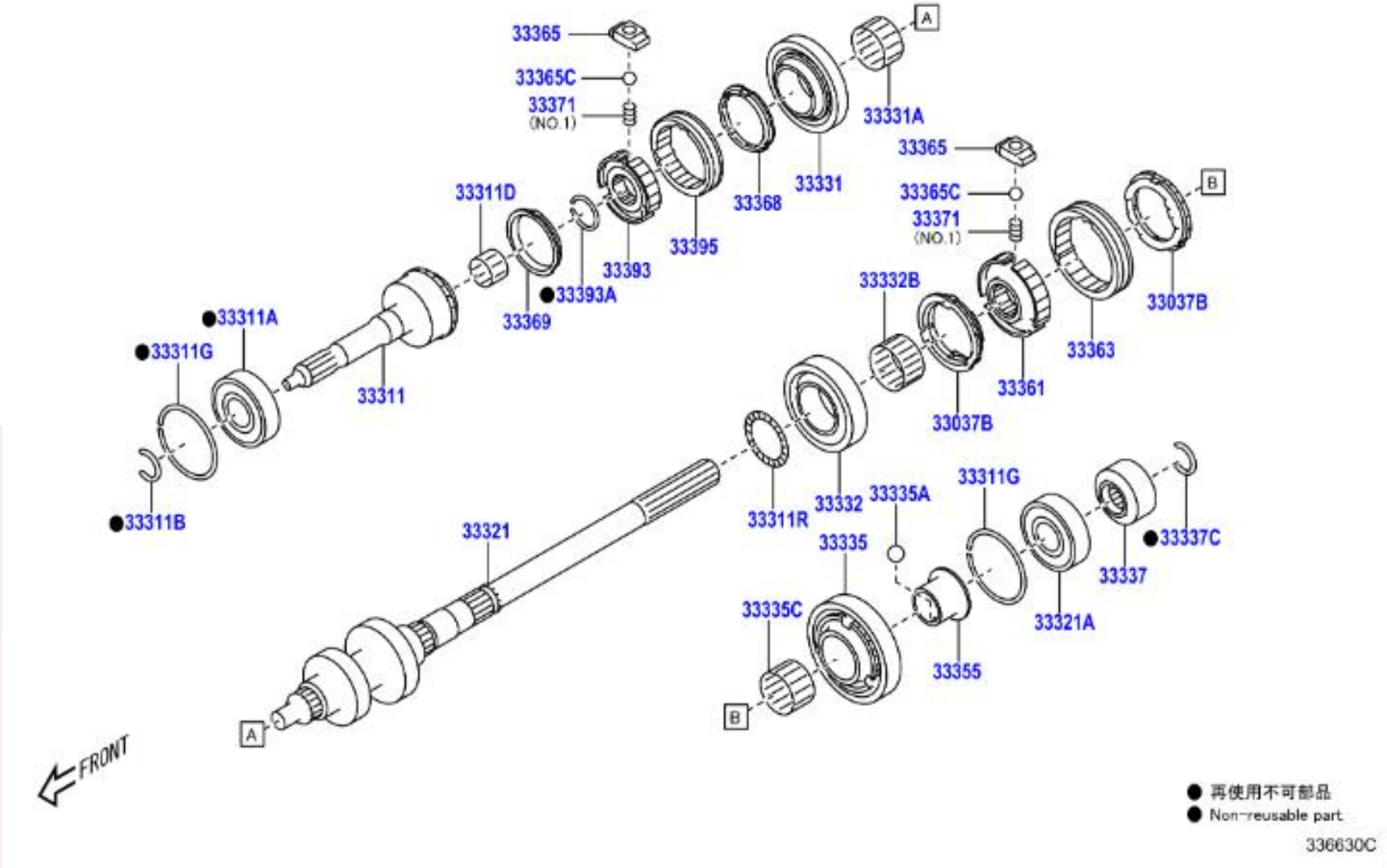
33365
33365C
33371
(NO.1)
33311D
33393
33395
33368
33331
33331A
A
33393A
33369
33311A
33311G
33311
33311B
33321
33311R
33332
33332B
33037B
33361
33363
33365
33365C
33371
(NO.1)
B
33037B
33335A
33311G
33335
33335C
33355
33321A
33337
33337C
A
B
FRONT
● 再使用不可部品
● Non-reusable part
336630C

☐	− 1 +	33337C	SU003-03567	ANILLO, RESORTE EJE (PARA ENGRANAJE SEXTA), T=2.85,DESTINATION CODE=EC	X	ZN8..LHD..6F
☐	− 1 +	33337C	SU003-03568	ANILLO, RESORTE EJE (PARA ENGRANAJE SEXTA), T=2.91,DESTINATION CODE=EC	X	ZN8..LHD..6F
☐	− 1 +	33337C	SU003-03569	ANILLO, RESORTE EJE (PARA ENGRANAJE SEXTA), T=2.97,DESTINATION CODE=EC	X	ZN8..LHD..6F
☐	− 1 +	33337C	SU003-03570	ANILLO, RESORTE EJE (PARA ENGRANAJE SEXTA), T=3.03,DESTINATION CODE=EC	X	ZN8..LHD..6F
☐	− 1 +	33337C	SU003-03571	ANILLO, RESORTE EJE (PARA ENGRANAJE SEXTA), T=3.09,DESTINATION CODE=EC	X	ZN8..LHD..6F
☐	− 1 +	33337C	SU003-03572	ANILLO, RESORTE EJE (PARA ENGRANAJE SEXTA), T=3.15,DESTINATION CODE=EC	X	ZN8..LHD..6F
☐	− 1 +	33337C	SU003-03573	ANILLO, RESORTE EJE (PARA ENGRANAJE SEXTA), T=3.21,DESTINATION CODE=EC	X	ZN8..LHD..6F
☐	− 1 +	33337C	SU003-03574	ANILLO, RESORTE EJE (PARA ENGRANAJE SEXTA), T=3.27,DESTINATION CODE=EC	X	ZN8..LHD..6F
☐	− 1 +	33355	SU003-03891	GUIA INTERIOR COJINETE ENGRANAJE PRIMERA	1	ZN8..6F
☐	− 1 +	33361	SU003-10752	CUBO NO. 1, EMBRAGUE TRANSMISION	1	ZN8..6F
☐	− 1 +	33363	SU003-03895	MANGUITO NO. 1, CUBO TRANSMISION	1	ZN8..6F
☐	− 12 +	33365	SU003-03897	CHAVETA NO. 1 CAMBIOS SINCROENGRANADOS	12	ZN8..6F
☐	− 12 +	33365C	SU003-03907	BOLA (CHAVETA CAMBIOS SINCROENGRANADOS)	12	ZN8..6F
☐	− 1 +	33368	SU003-03901	ANILLO NO. 2, SINCRONIZADOR	1	ZN8..6F
☐	− 1 +	33369	SU003-05824	ANILLO NO. 3, SINCRONIZADOR	1	ZN8..6F
☐	− 9 +	33371	SU003-03902	RESORTE NO. 1, CHAVETA CAMBIOS SINCROENGRANADOS, NO.1:REFER ILLUST.	9	ZN8..6F
☐	− 3 +	33371	SU003-03903	RESORTE NO. 1, CHAVETA CAMBIOS SINCROENGRANADOS, NO.2:REFER ILLUST.	3	ZN8..6F
☐	− 1 +	33393	SU003-03904	CUBO NO. 3, EMBRAGUE TRANSMISION	1	ZN8..6F
☐	− 1 +	33393A	SU003-03582	ANILLO RESORTE EJE (CUBO NO. 3 EMBRAGUE TRANSMISION), T=1.85,DESTINATION CODE=EC	X	ZN8..LHD..6F
☐	− 1 +	33393A	SU003-03583	ANILLO RESORTE EJE (CUBO NO. 3 EMBRAGUE TRANSMISION), T=1.90,DESTINATION CODE=EC	X	ZN8..LHD..6F
☐	− 1 +	33393A	SU003-03584	ANILLO RESORTE EJE (CUBO NO. 3 EMBRAGUE TRANSMISION), T=1.95,DESTINATION CODE=EC	X	ZN8..LHD..6F
☐	− 1 +	33393A	SU003-03585	ANILLO RESORTE EJE (CUBO NO. 3 EMBRAGUE TRANSMISION), T=2.00,DESTINATION CODE=EC	X	ZN8..LHD..6F
☐	− 1 +	33393A	SU003-03586	ANILLO RESORTE EJE (CUBO NO. 3 EMBRAGUE TRANSMISION), T=2.05,DESTINATION CODE=EC	X	ZN8..LHD..6F
☐	− 1 +	33395	SU003-03905	MANGUITO NO. 3, CUBO TRANSMISION	1	ZN8..6F

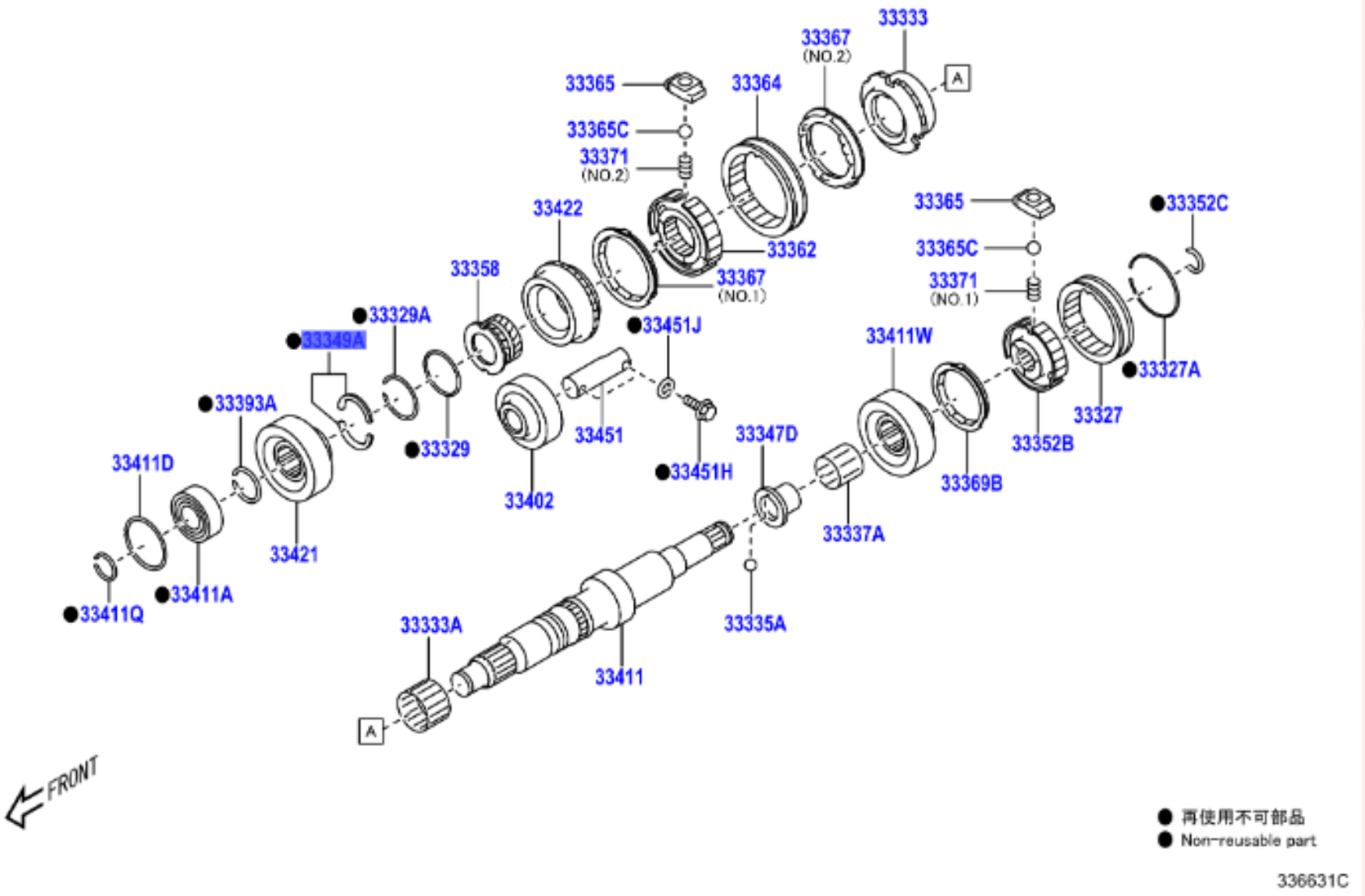
33333
33367
(NO.2)
33365
33364
A
33365C
33371
(NO.2)
33422
33365
33352C
33365C
33362
33358
33367
(NO.1)
33371
(NO.1)
33329A
33451J
33411W
33349A
33327A
33393A
33451
33327
33329
33352B
33411D
33451H
33347D
33369B
33402
33337A
33421
33411A
33335A
33411Q
33333A
33411
A
FRONT
● 再使用不可部品
● Non-reusable part
336631C

	PNC	Número	Descripción	Ctd.	Códigos de modelo
− 1 +	33327	SU003-10749	MANGUITO NO. 4, CUBO TRANSMISION	1	ZN8..6F
− 1 +	33327A	SU003-03551	ANILLO, RESORTE (CUBO EMBRAGUE NO. 4)	1	ZN8..6F
− 1 +	33329	SU003-03890	ANILLO, RETENCION ARANDELA CUARTA	1	ZN8..6F
− 1 +	33329A	SU003-03550	ANILLO, RESORTE (ANILLO RETENCION ARANDELA CUARTA)	1	ZN8..6F
− 1 +	33333	SU003-03909	ENGRANAJE TERCERA	1	ZN8..6F
− 1 +	33333A	SU003-03521	COJINETE (ENGRANAJE TERCERA)	1	ZN8..6F
− 2 +	33335A	SU003-03908	BOLA RESTRICCION CAMBIOS PRIMERA	2	ZN8..6F
− 1 +	33337A	SU003-10737	COJINETE, RODILLO AGUJAS (SEXTO ENGRANAJE)	1	ZN8..6F
− 1 +	33347D	SU003-10751	ARANDELA, EMPUJE ENGRANAJE SEXTA	1	ZN8..6F
− 1 +	33349A	SU003-03500	ARANDELA ENGRANAJE CUARTA, T=3.75,DESTINATION CODE=EC	1	ZN8..LHD..6F
− 1 +	33349A	SU003-03501	ARANDELA ENGRANAJE CUARTA, T=3.80,DESTINATION CODE=EC	X	ZN8..LHD..6F
− 1 +	33349A	SU003-03502	ARANDELA ENGRANAJE CUARTA, T=3.85,DESTINATION CODE=EC	X	ZN8..LHD..6F
− 1 +	33349A	SU003-03503	ARANDELA ENGRANAJE CUARTA, T=3.90,DESTINATION CODE=EC	X	ZN8..LHD..6F
− 1 +	33349A	SU003-03504	ARANDELA ENGRANAJE CUARTA, T=3.95,DESTINATION CODE=EC	X	ZN8..LHD..6F
− 1 +	33349A	SU003-03505	ARANDELA ENGRANAJE CUARTA, T=4.00,DESTINATION CODE=EC	X	ZN8..LHD..6F
− 1 +	33349A	SU003-03506	ARANDELA ENGRANAJE CUARTA, T=4.05,DESTINATION CODE=EC	X	ZN8..LHD..6F
− 1 +	33349A	SU003-03507	ARANDELA ENGRANAJE CUARTA, T=4.10,DESTINATION CODE=EC	X	ZN8..LHD..6F
− 1 +	33349A	SU003-03923	ARANDELA ENGRANAJE CUARTA, T=3.75-4.10 SET,DESTINATION CODE=EC	1	ZN8..LHD..6F
− 1 +	33352B	SU003-10750	CUBO, EMBRAGUE TRANSMISION, NO. 4	1	ZN8..6F
− 1 +	33352C	SU003-03552	ANILLO, RESORTE EJE, T=2.80,DESTINATION CODE=EC	1	ZN8..LHD..6F
− 1 +	33352C	SU003-03553	ANILLO, RESORTE EJE, T=2.85,DESTINATION CODE=EC	X	ZN8..LHD..6F
− 1 +	33352C	SU003-03554	ANILLO, RESORTE EJE, T=2.90,DESTINATION CODE=EC	X	ZN8..LHD..6F
− 1 +	33352C	SU003-03555	ANILLO, RESORTE EJE, T=2.95,DESTINATION CODE=EC	X	ZN8..LHD..6F
− 1 +	33352C	SU003-03556	ANILLO, RESORTE EJE, T=3.00,DESTINATION CODE=EC	X	ZN8..LHD..6F
− 1 +	33352C	SU003-03557	ANILLO, RESORTE EJE, T=3.05,DESTINATION CODE=EC	X	ZN8..LHD..6F

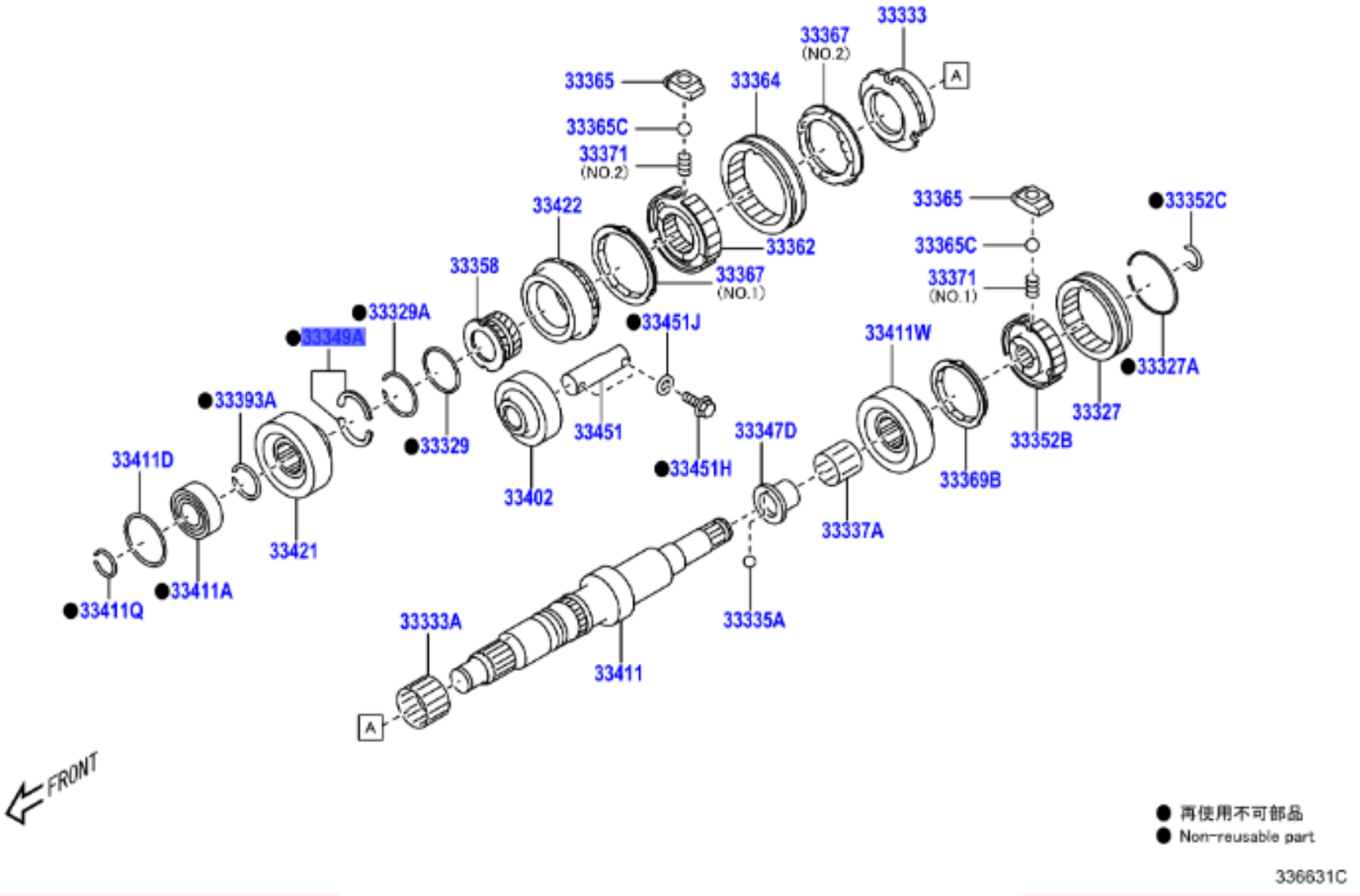
33333
33367
(NO.2)
33365
33364
A
33365C
33371
(NO.2)
33422
33365
33352C
33365C
33362
33358
33367
(NO.1)
33371
(NO.1)
33329A
33451J
33411W
33349A
33327A
33393A
33451
33352B
33327
33329
33347D
33411D
33451H
33369B
33402
33337A
33421
33411A
33335A
33411Q
33333A
33411
A
FRONT
● 再使用不可部品
● Non-reusable part
336631C

	PNC	Número	Descripción	Ctd.	Códigos de modelo
− 1 +	33352C	SU003-03924	ANILLO, RESORTE EJE, T=2.80-3.05 SET,DESTINATION CODE=EC	1	ZN8..LHD..6F
− 1 +	33358	SU003-03892	GUIA INTERIOR COJINETE ENGRANAJE CUARTA	1	ZN8..6F
− 1 +	33362	SU003-03894	CUBO NO. 2, EMBRAGUE TRANSMISION	1	ZN8..6F
− 1 +	33364	SU003-10753	MANGUITO NO. 2, CUBO TRANSMISION	1	ZN8..6F
− 12 +	33365	SU003-03897	CHAVETA NO. 1 CAMBIOS SINCROENGRANADOS	12	ZN8..6F
− 12 +	33365C	SU003-03907	BOLA (CHAVETA CAMBIOS SINCROENGRANADOS)	12	ZN8..6F
− 1 +	33367	SU003-03887	ANILLO NO. 1, SINCRONIZADOR, DESTINATION CODE=EC,NO.2:REFER ILLUST.	1	ZN8..LHD..6F
− 1 +	33367	SU003-10754	ANILLO NO. 1, SINCRONIZADOR, DESTINATION CODE=EC,NO.1:REFER ILLUST.	1	ZN8..LHD..6F
− 1 +	33369B	SU003-05825	ANILLO NO. 4, SINCRONIZADOR	1	ZN8..6F
− 9 +	33371	SU003-03902	RESORTE NO. 1, CHAVETA CAMBIOS SINCROENGRANADOS, NO.1:REFER ILLUST.	9	ZN8..6F
− 3 +	33371	SU003-03903	RESORTE NO. 1, CHAVETA CAMBIOS SINCROENGRANADOS, NO.2:REFER ILLUST.	3	ZN8..6F
− 1 +	33393A	SU003-03582	ANILLO RESORTE EJE (CUBO NO. 3 EMBRAGUE TRANSMISION), T=1.85,DESTINATION CODE=EC	X	ZN8..LHD..6F
− 1 +	33393A	SU003-03583	ANILLO RESORTE EJE (CUBO NO. 3 EMBRAGUE TRANSMISION), T=1.90,DESTINATION CODE=EC	X	ZN8..LHD..6F
− 1 +	33393A	SU003-03584	ANILLO RESORTE EJE (CUBO NO. 3 EMBRAGUE TRANSMISION), T=1.95,DESTINATION CODE=EC	X	ZN8..LHD..6F
− 1 +	33393A	SU003-03585	ANILLO RESORTE EJE (CUBO NO. 3 EMBRAGUE TRANSMISION), T=2.00,DESTINATION CODE=EC	X	ZN8..LHD..6F
− 1 +	33393A	SU003-03586	ANILLO RESORTE EJE (CUBO NO. 3 EMBRAGUE TRANSMISION), T=2.05,DESTINATION CODE=EC	X	ZN8..LHD..6F
− 1 +	33402	SU003-03917	SUBCONJUNTO ENGRANAJE INTERMEDIO MARCHA ATRAS	1	ZN8..6F
− 1 +	33411	SU003-10759	CONTRAEJE	1	ZN8..6F
− 1 +	33411A	SU003-10739	COJINETE O RODILLO (FRONTAL CONTRAENGRANAJE)	1	ZN8..6F
− 1 +	33411D	SU003-03587	ANILLO NO. 1 RESORTE, COJINETE FRONTAL CONTRAENGRAN	1	ZN8..6F
− 1 +	33411Q	SU003-03558	ANILLO NO. 2 RESORTE, COJINETE FRONTAL CONTRAEJE, T=2.10,DESTINATION CODE=EC	1	ZN8..LHD..6F
− 1 +	33411Q	SU003-03559	ANILLO NO. 2 RESORTE, COJINETE FRONTAL CONTRAEJE, T=2.20,DESTINATION CODE=EC	X	ZN8..LHD..6F
− 1 +	33411Q	SU003-03560	ANILLO NO. 2 RESORTE, COJINETE FRONTAL CONTRAEJE, T=2.05,DESTINATION CODE=EC	X	ZN8..LHD..6F
− 1 +	33411Q	SU003-03561	ANILLO NO. 2 RESORTE, COJINETE FRONTAL CONTRAEJE, T=2.15,DESTINATION CODE=EC	X	ZN8..LHD..6F
− 1 +	33411Q	SU003-03562	ANILLO NO. 2 RESORTE, COJINETE FRONTAL CONTRAEJE, T=2.25,DESTINATION CODE=EC	X	ZN8..LHD..6F

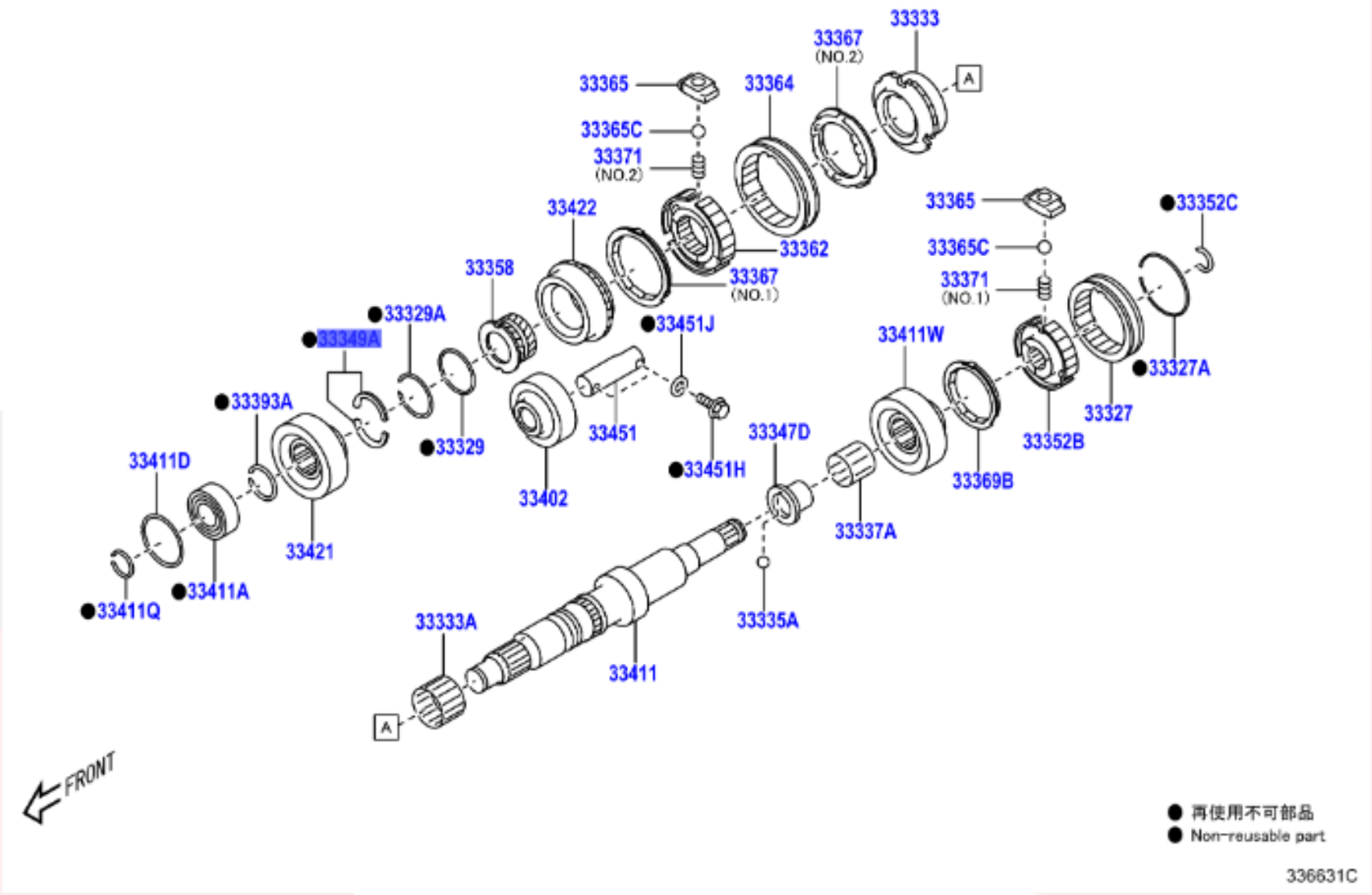
33333
33367
(NO.2)
33365
33364
A
33365C
33371
(NO.2)
33422
33365
33352C
33365C
33362
33358
33367
(NO.1)
33371
(NO.1)
33329A
33451J
33349A
33411W
33327A
33393A
33451
33327
33329
33352B
33411D
33451H
33347D
33369B
33402
33337A
33421
33411A
33335A
33411Q
33333A
33411
A
FRONT
● 再使用不可部品
● Non-reusable part
336631C

☐	− 1 +	33411Q	SU003-03563	ANILLO NO. 2 RESORTE, COJINETE FRONTAL CONTRAEJE, T=2.30,DESTINATION CODE=EC	X	ZN8..LHD..6F
☐	− 1 +	33411Q	SU003-03925	ANILLO NO. 2 RESORTE, COJINETE FRONTAL CONTRAEJE, T=2.10-2.30 SET,DESTINATION CODE=EC	1	ZN8..LHD..6F
☐	− 1 +	33411W	SU003-10760	CONTRAENGRANAJE, SEXTA	1	ZN8..6F
☐	− 1 +	33421	SU003-10761	CONTRAENGRANAJE	1	ZN8..6F
☐	− 1 +	33422	SU003-10755	ENGRANAJE CUARTA VELOCIDAD, CONTRAEJE	1	ZN8..6F
☐	− 1 +	33451	SU003-03906	EJE ENGRANAJE INTERMEDIO MARCHA ATRAS	1	ZN8..6F
☐	− 2 +	33451H	SU003-03488	PERNO (PARA EJE ENGR. INTERMEDIO MARCHA ATRAS)	2	ZN8..6F
☐	− 2 +	33451J	SU003-03627	EMPAQUETADURA (PARA EJE ENGR. INTERMEDIO MARCHA ATRAS)	2	ZN8..6F

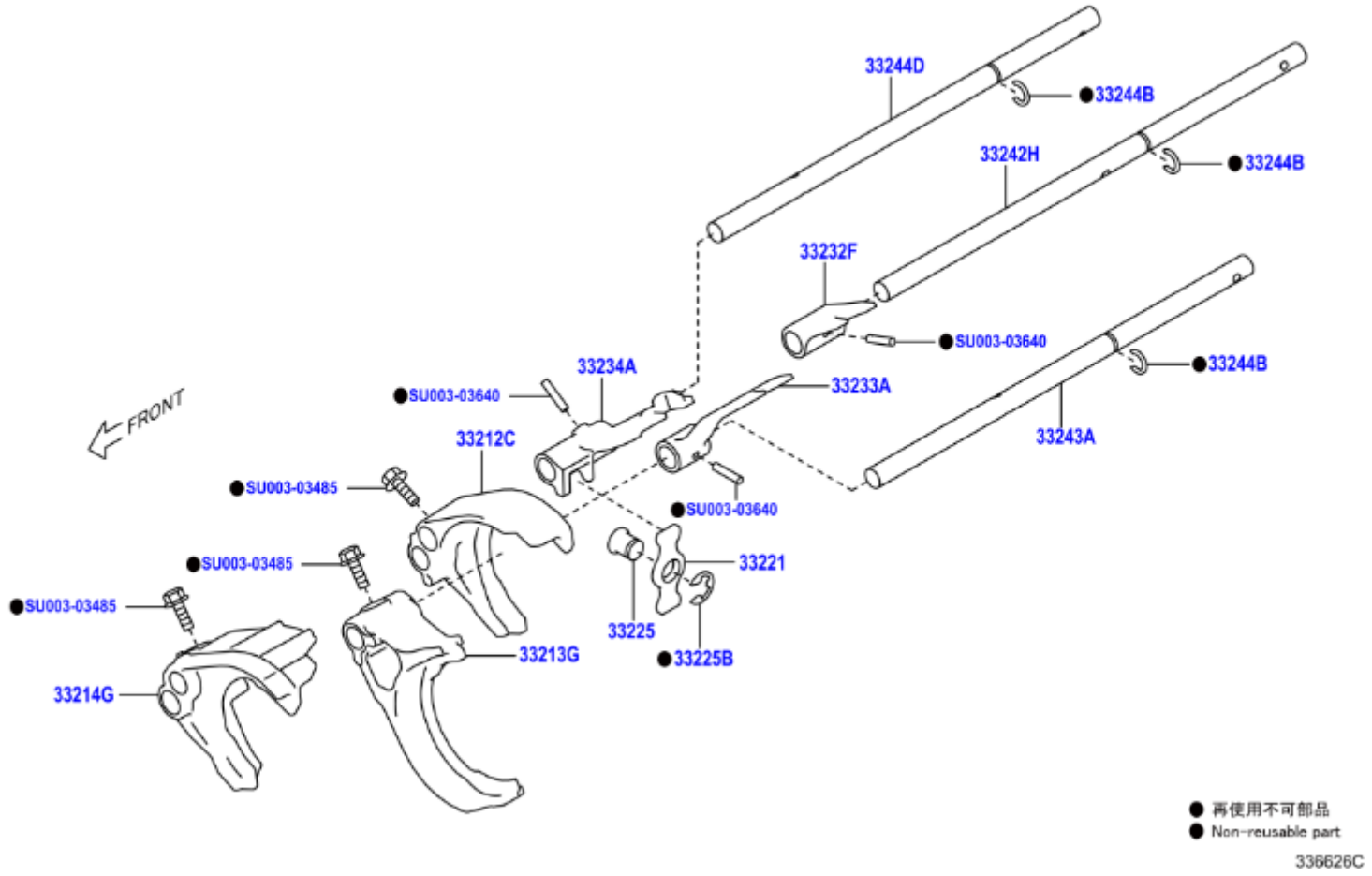
33244D
33244B
33242H
33244B
33232F
SU003-03640
33244B
33234A
SU003-03640
33233A
FRONT
33212C
33243A
SU003-03485
SU003-03640
SU003-03485
33221
SU003-03485
33225
33213G
33225B
33214G
● 再使用不可部品
● Non-reusable part
336626C

	PNC	Número	Descripción	Ctd.	Códigos de modelo
− 1 +	33212C	SU003-03863	HORQUILLA, CAMBIOS ENGRANAJES, NO. 1	1	ZN8..6F
− 1 +	33213G	SU003-10745	HORQUILLA, CAMBIOS DE ENGRANAJE, NO. 2	1	ZN8..6F
− 1 +	33214G	SU003-03865	HORQUILLA, CAMBIOS DE ENGRANAJE, NO. 3	1	ZN8..6F
− 1 +	33221	SU003-03867	BRAZO, CAMBIO MACHA ATRAS	1	ZN8..6F
− 1 +	33225	SU003-03868	ZAPATA, BRAZO CAMBIOS	1	ZN8..6F
− 1 +	33225B	SU003-03885	ANILLO EN E (ZAPATA BRAZO CAMBIOS)	1	ZN8..6F
− 1 +	33232F	SU003-10763	CABEZAL, CAMBIOS DE ENGRANAJE, NO. 1	1	ZN8..6F
− 1 +	33233A	SU003-10746	CABEZAL, CAMBIOS ENGRANAJES, NO. 2	1	ZN8..6F
− 1 +	33234A	SU003-03871	CABEZAL, CAMBIOS ENGRANAJES, NO. 3	1	ZN8..6F
− 1 +	33242H	SU003-03872	EJE, HORQUILLA CAMBIOS ENGRANAJES, NO. 1	1	ZN8..6F
− 1 +	33243A	SU003-03873	EJE, HORQUILLA DE CAMBIOS DE ENGRANAJE, NO. 2	1	ZN8..6F
− 4 +	33244B	SU003-03549	ANILLO RESORTE EJE (EJE HORQUILLA CAMBIOS)	4	ZN8..6F
− 1 +	33244D	SU003-03875	EJE, HORQUILLAS CAMBIOS ENGRANAJES, NO. 3	1	ZN8..6F
− 1 +	99999	SU003-03485	BOLT HEX	1	
− 1 +	99999	SU003-03640	PIN SLOTTED SPRING	1	

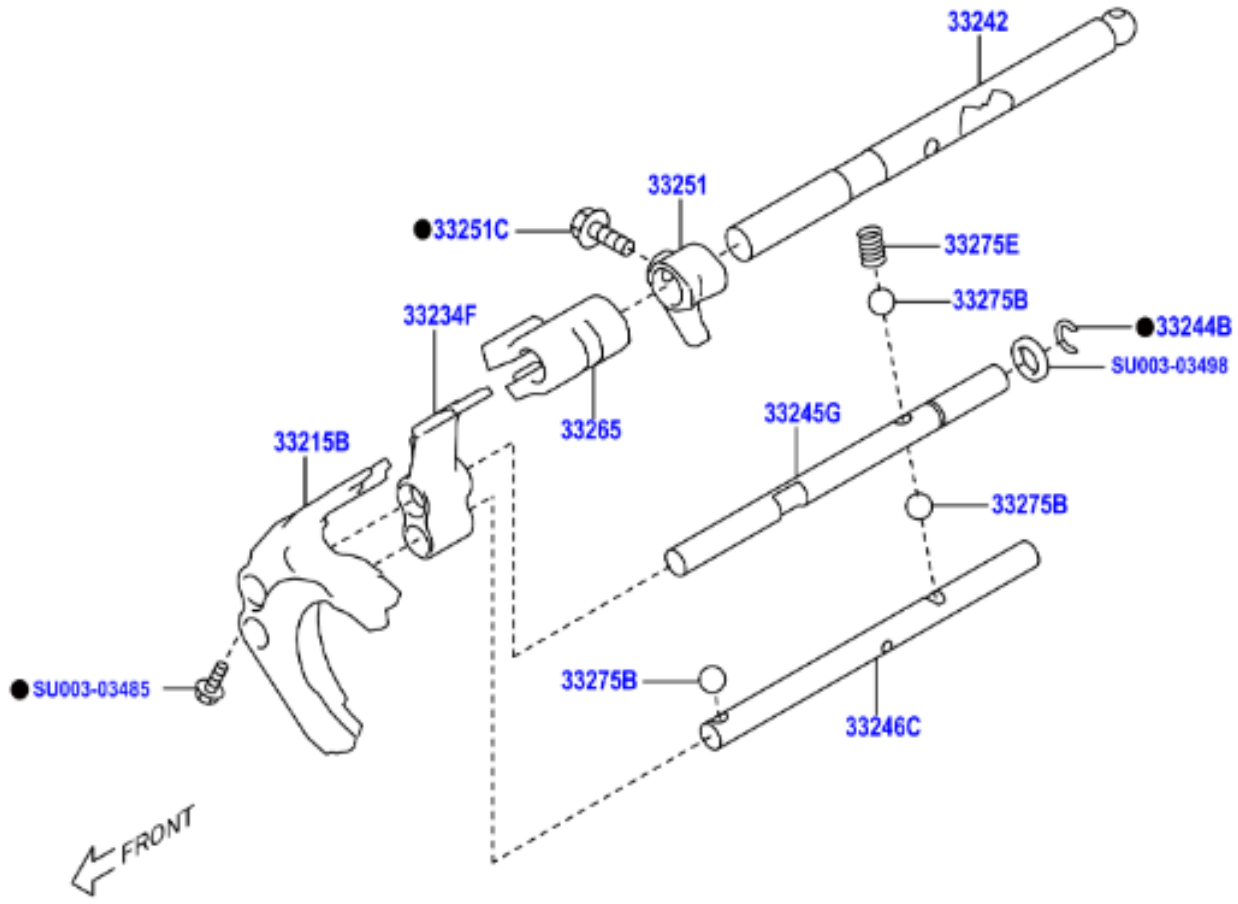

● 再使用不可部品
● Non-reusable part

336627C

	PNC	Número	Descripción	Ctd.	Códigos de modelo
− 1 +	33215B	SU003-10747	HORQUILLA NO. 4 CAMBIOS ENGRANAJE	1	ZN8..6F
− 1 +	33234F	SU003-10744	CABEZAL CAMBIOS MARCHA ATRAS Y QUINTA	1	ZN8..6F
− 1 +	33242	SU003-10748	EJE, HORQUILLA CAMBIO ENGRANAJES, NO. 1	1	ZN8..6F
− 4 +	33244B	SU003-03549	ANILLO RESORTE EJE (EJE HORQUILLA CAMBIOS)	4	ZN8..6F
− 1 +	33245G	SU003-03876	EJE, HORQUILLA CAMBIOS ENGRANAJES, NO. 4	1	ZN8..6F
− 1 +	33246C	SU003-04604	EJE, HORQUILLA CAMBIOS ENGRANAJES, NO. 5	1	ZN8..6F
− 1 +	33251	SU003-03879	PALANCA SELECTORA Y DE CAMBIOS	1	ZN8..6F
− 1 +	33251C	SU003-03487	PERNO AJUSTE (PALANCA SELECTORA Y DE CAMBIOS)	1	ZN8..6F
− 1 +	33265	SU003-03877	PASADOR NO. 2, BLOQUEO CAMBIOS	1	ZN8..6F
− 5 +	33275B	SU003-03884	BOLA DETENCION CAMBIOS	5	ZN8..6F
− 1 +	33275E	SU003-03881	RESORTE COMPRESION (BOLA DETENCION CAMBIOS)	1	ZN8..6F
− 1 +	99999	SU003-03485	BOLT HEX	1	
− 1 +	99999	SU003-03498	WASHER	1	

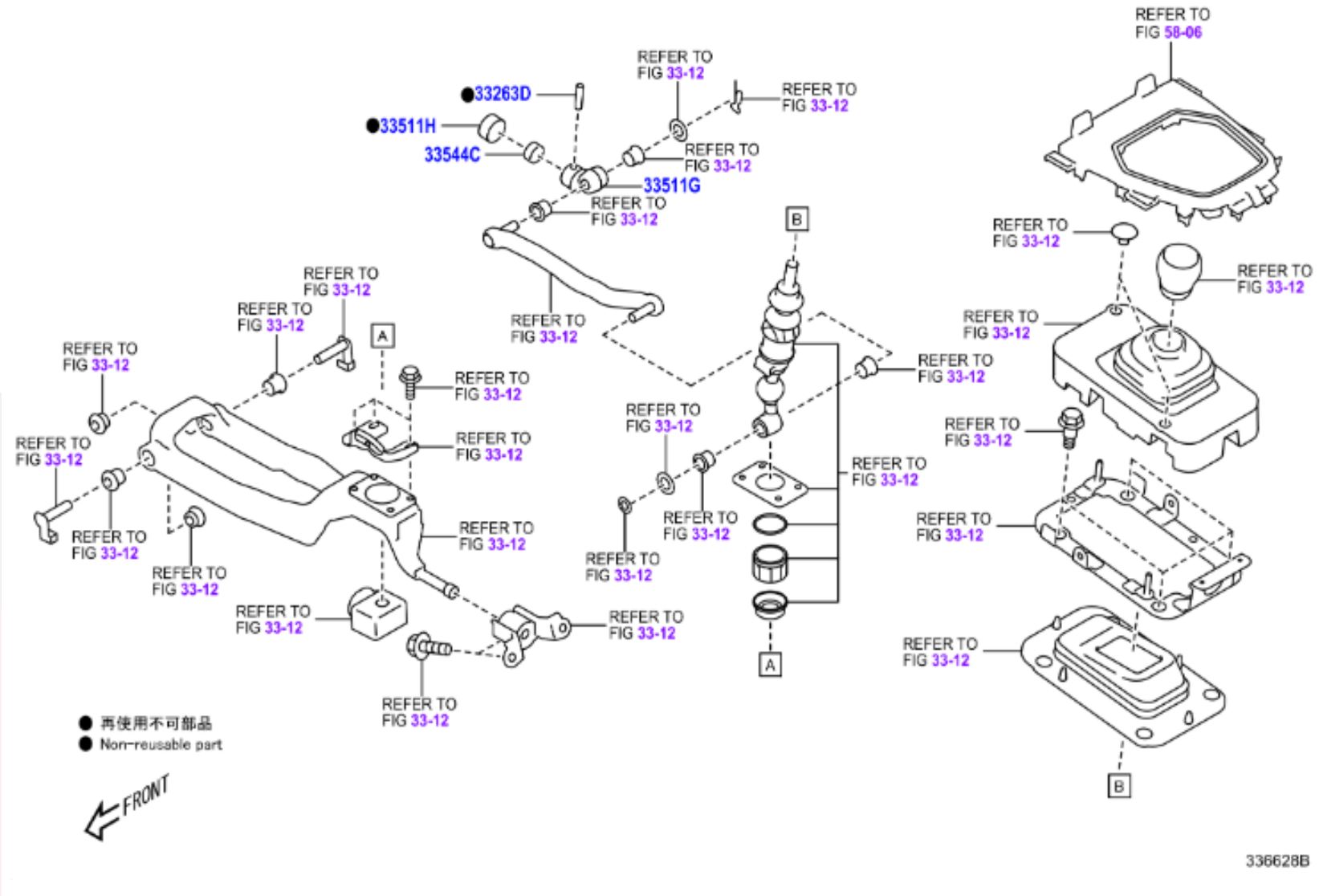
REFER TO FIG 58-06
REFER TO FIG 33-12
●33263D
●33511H
33544C
33511G
A
B
● 再使用不可部品
● Non-reusable part
FRONT
336628B

	PNC	Número	Descripción	Ctd.	Códigos de modelo
- 1 +	33263D	SU003-00901	PASADOR, EJE PALANCA CAMBIOS	1	ZN8..6F
- 1 +	33511G	SU003-00895	EJE, CONTROL	1	ZN8..6F
- 1 +	33511H	SU003-00897	COLLAR (EJE CONTROL)	1	ZN8..6F
- 1 +	33544C	SU003-00882	AMORTIGUADOR, PALANCA CAMBIOS	1	ZN8..6F

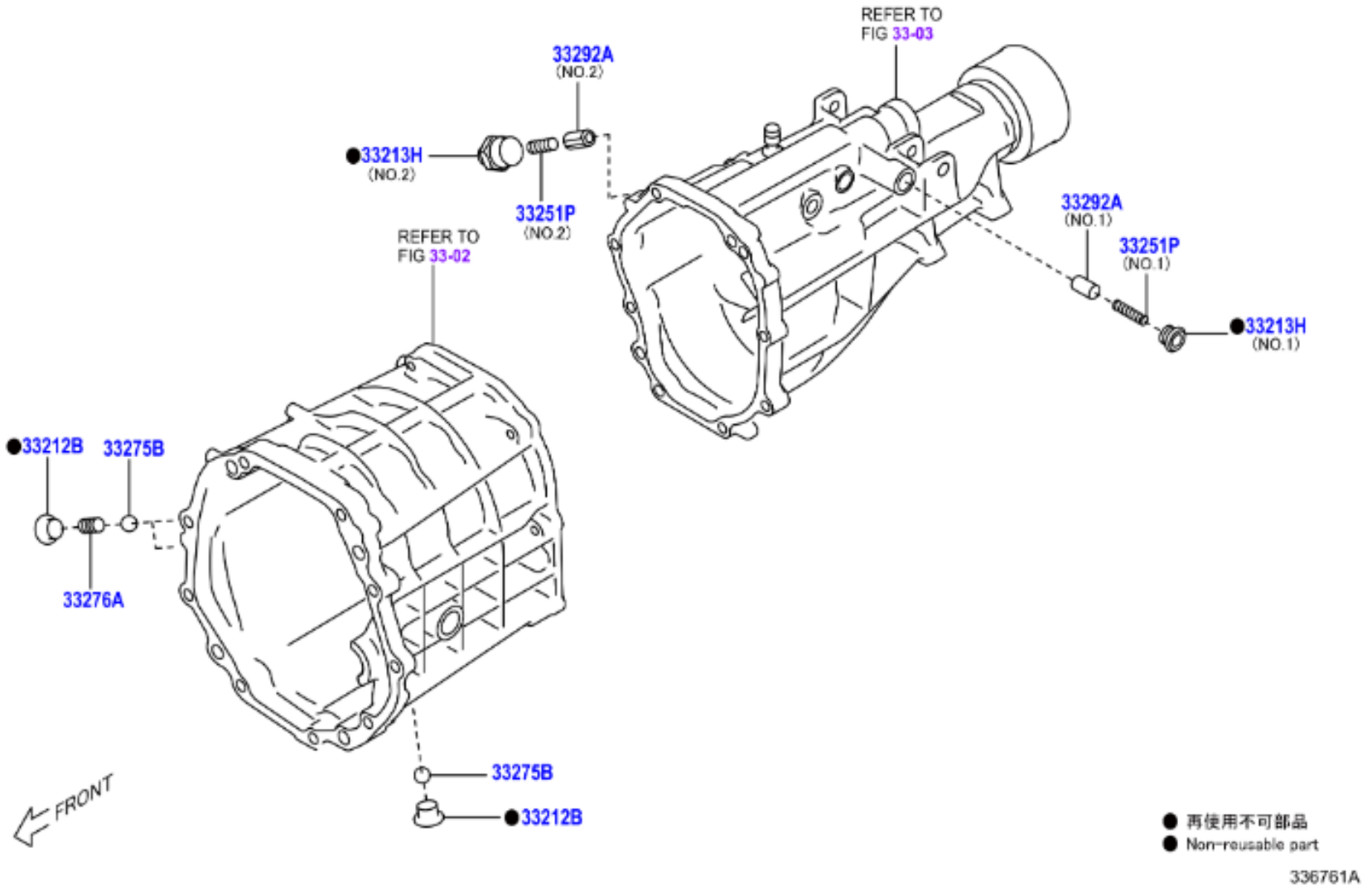
REFER TO
FIG 33-03
33292A
(NO.2)
33213H
(NO.2)
33251P
(NO.2)
33292A
(NO.1)
33251P
(NO.1)
33213H
(NO.1)
REFER TO
FIG 33-02
33212B
33275B
33276A
33275B
33212B
FRONT
● 再使用不可部品
● Non-reusable part
336761A

	PNC	Número	Descripción	Ctd.	Códigos de modelo
− 3 +	33212B	SU003-03619	TAPON, CON TORNILLO RECTO, NO. 1	3	ZN8..6F
− 1 +	33213H	SU003-03620	TAPON, CON TORNILLO RECTO, NO. 2, DESTINATION CODE=EC,NO.1:REFER ILLUST.	1	ZN8..LHD..6F
− 1 +	33213H	SU003-03861	TAPON, CON TORNILLO RECTO, NO. 2, DESTINATION CODE=EC,NO.2:REFER ILLUST.	1	ZN8..LHD..6F
− 1 +	33251P	SU003-03882	RESORTE (PALANCA SELECTORA Y CAMBIOS), DESTINATION CODE=EC,NO.1:REFER ILLUST.	1	ZN8..LHD..6F
− 1 +	33251P	SU003-03883	RESORTE (PALANCA SELECTORA Y CAMBIOS), DESTINATION CODE=EC,NO.2:REFER ILLUST.	1	ZN8..LHD..6F
− 5 +	33275B	SU003-03884	BOLA DETENCION CAMBIOS	5	ZN8..6F
− 2 +	33276A	SU003-03880	RESORTE COMPRESION NO. 2 (BOLA DETENCION CAMBIOS)	2	ZN8..6F
− 1 +	33292A	SU003-03638	PASADOR, BOLA BLOQUEO, DESTINATION CODE=EC,NO.1:REFER ILLUST.	1	ZN8..LHD..6F
− 1 +	33292A	SU003-03639	PASADOR, BOLA BLOQUEO, DESTINATION CODE=EC,NO.2:REFER ILLUST.	1	ZN8..LHD..6F

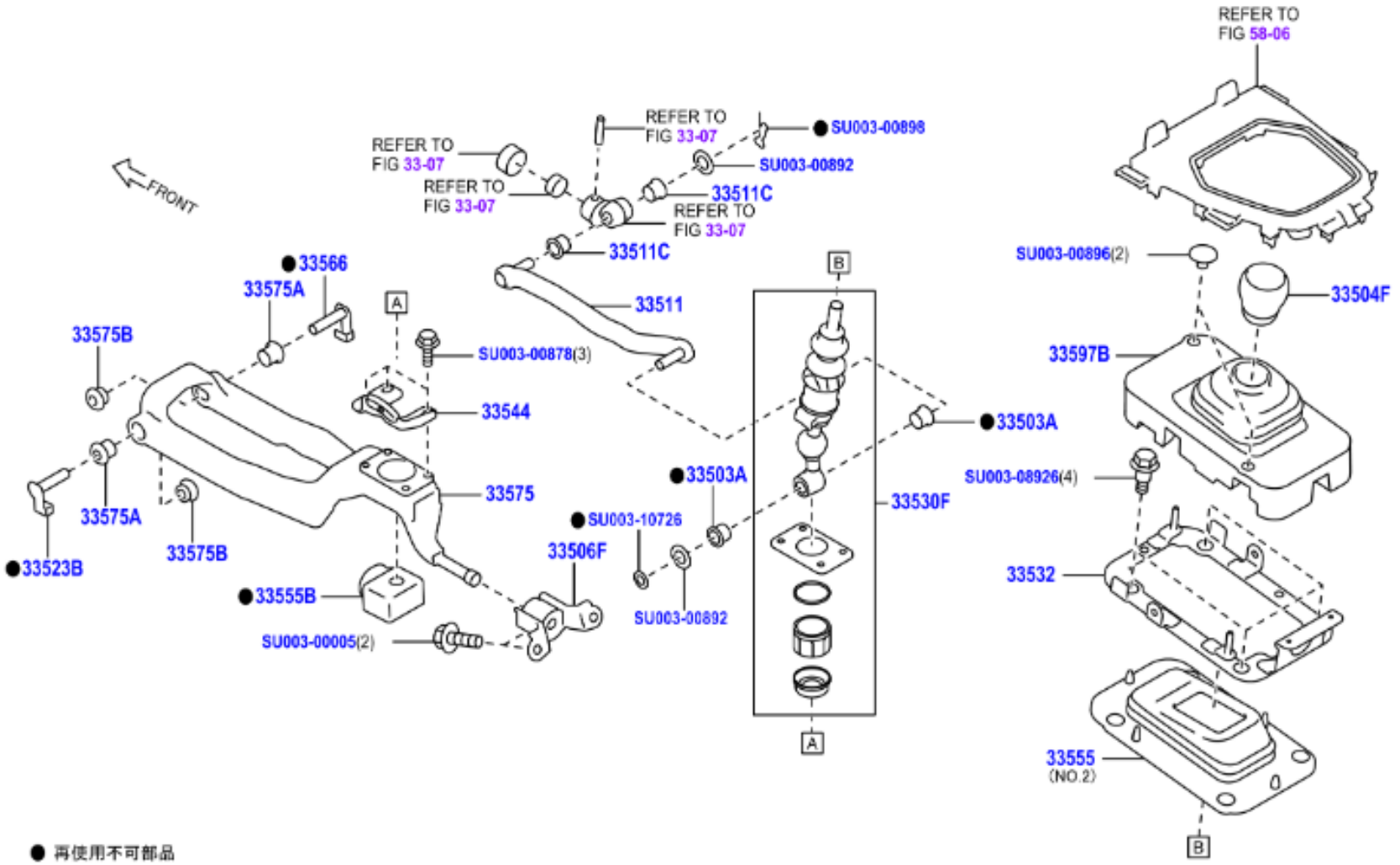
REFER TO FIG 58-06
REFER TO FIG 33-07
REFER TO FIG 33-07
REFER TO FIG 33-07
REFER TO FIG 33-07
SU003-00898
SU003-00892
33511C
33511C
33511
FRONT
33566
33575A
33575B
SU003-00878(3)
33544
33575
33575A
33575B
33523B
33555B
SU003-00005(2)
33506F
SU003-10726
SU003-00892
33503A
33503A
33530F
SU003-00896(2)
33504F
33597B
SU003-08926(4)
33532
33555
(NO.2)
A
B
● 再使用不可部品
● Non-reusable part
336859B

	PNC	Número	Descripción	Ctd.	Códigos de modelo
− 2 +	33503A	SU003-08874	COLLAR, PALANCA CAMBIOS	2	ZN8..6F
− 1 +	33504F	SU003-08873	SUBCONJ. POMO, PALANCA CAMBIOS	1	ZN8..6F
− 1 +	33506F	SU003-00890	SUBCONJUNTO RETENEDOR PALANCA CAMBIOS CONTROL	1	ZN8..6F
− 1 +	33511	SU003-10725	EJE CONTROL (CAMBIOS EN PISO)	1	ZN8..6F
− 2 +	33511C	SU003-00886	COLLAR (PARA EJE DE CONTROL)	2	ZN8..6F
− 1 +	33523B	SU003-00900	PASADOR PALANCA CAMBIOS (CAMBIOS EN PISO)	1	ZN8..6F
− 1 +	33530F	SU003-08868	CONJUNTO PALANCA CAMBIOS (CAMBIOS EN PISO)	1	ZN8..6F
− 1 +	33532	SU003-08875	PLACA, FORRO CONTRAPOLVO	1	ZN8..6F
− 1 +	33544	SU003-08869	INSERTADOR NO. 1, PALANCA CAMBIOS	1	ZN8..6F
− 1 +	33555	SU003-08870	FORRO, PALANCA CAMBIOS, NO.2:REFER ILLUST.	1	ZN8..6F
− 1 +	33555	SU003-09374	FORRO, PALANCA CAMBIOS, TRIM2#,NO.1:REFER ILLUST.	1	ZN8..6F
− 1 +	33555B	SU003-00881	FORRO, PALANCA SELECTORA Y DE CAMBIOS	1	ZN8..6F
− 1 +	33566	SU003-00899	PASADOR, PARADA PALANCA CAMBIOS	1	ZN8..6F
− 1 +	33575	SU003-00887	RETENEDOR, PALANCA CAMB.CONTROL (CAMBIO PISO)	1	ZN8..6F
− 2 +	33575A	SU003-00888	BUJE NO. 1 (RETENEDOR PALANCA CAMBIOS CONTROL)	2	ZN8..6F
− 2 +	33575B	SU003-00889	BUJE NO. 2 (RETENEDOR PALANCA CAMBIOS CONTROL)	2	ZN8..6F
− 1 +	33597B	SU003-08871	ASIENTO, PALANCA CAMBIOS NO. 1 (CAMBIO PISO)	1	ZN8..6F
− 1 +	99999	SU003-00005	FLANGE BOLT,PLT	1	
− 1 +	99999	SU003-00878	STOPPER BOLT	1	
− 1 +	99999	SU003-00892	PLATE WASHER	1	
− 1 +	99999	SU003-00896	CLAMP	1	
− 1 +	99999	SU003-00898	CLAMP SNAP	1	
− 1 +	99999	SU003-08926	HARDWARE ITEM	1	
− 1 +	99999	SU003-10726	HARDWARE ITEM	1	

RHD

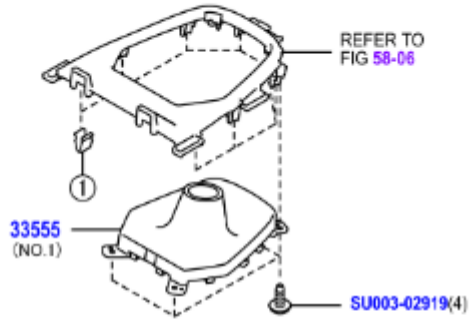

LHD

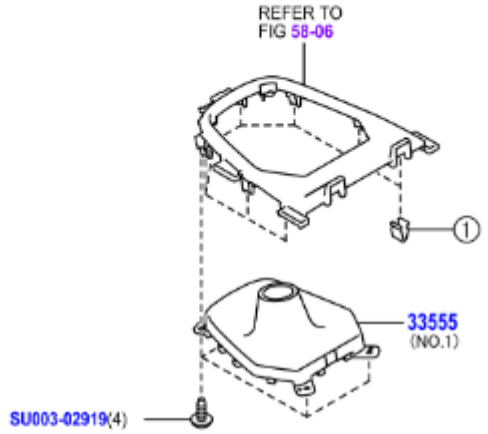

①	REFER TO FIG 58-06

	PNC	Número	Descripción	Ctd.	Códigos de modelo
− 1 +	33555	SU003-08870	FORRO, PALANCA CAMBIOS, NO.2:REFER ILLUST.	1	ZN8..6F
− 1 +	33555	SU003-09374	FORRO, PALANCA CAMBIOS, TRIM2#,NO.1:REFER ILLUST.	1	ZN8..6F
− 1 +	99999	SU003-02919	SCREW TAP TRU4X12	1	

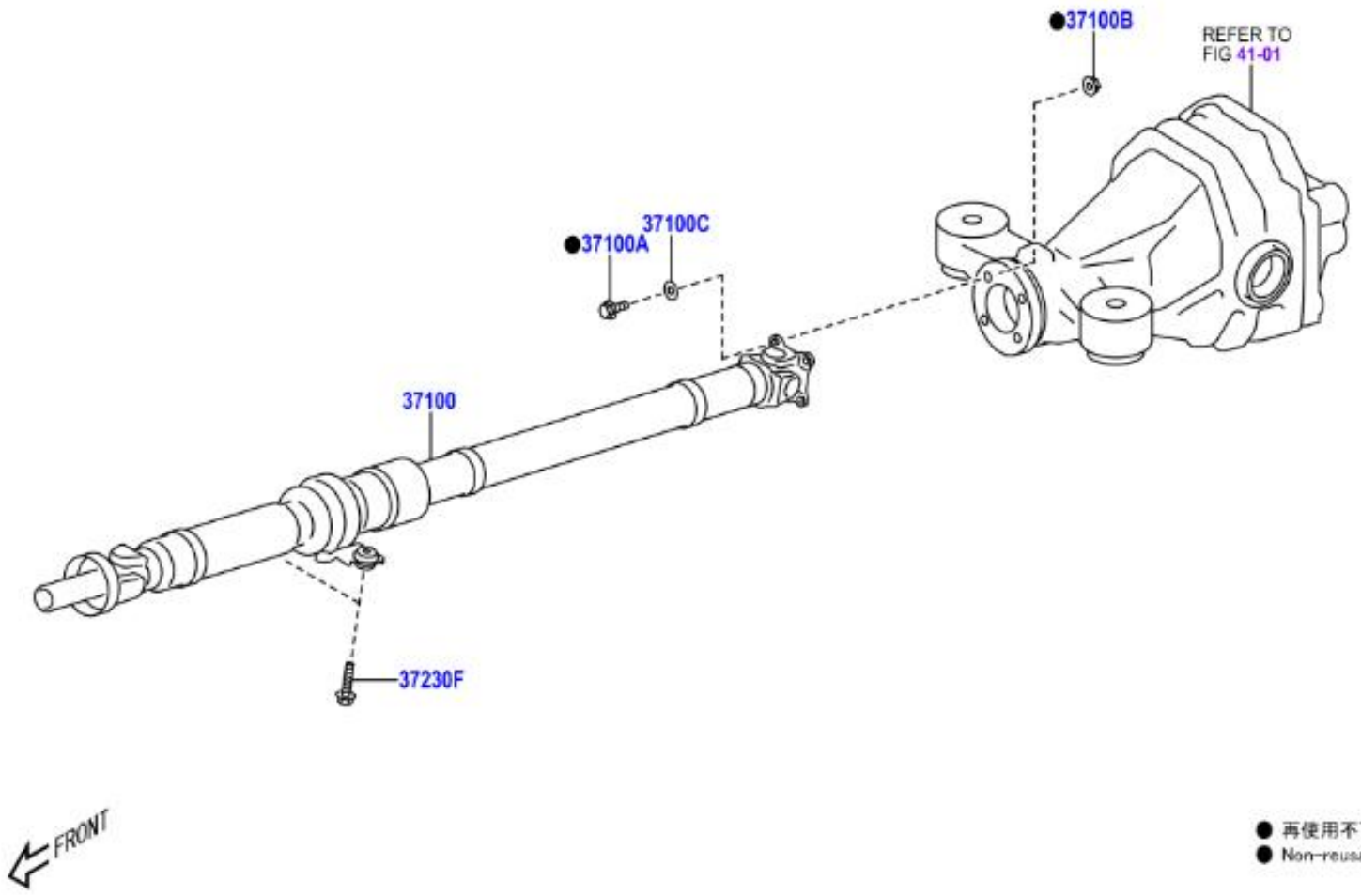
●37100B
REFER TO
FIG 41-01
●37100A
37100C
37100
37230F
FRONT
● 再使用不可部品
● Non-reusable part
371050A

	PNC	Número	Descripción	Ctd.	Códigos de modelo
− 1 +	37100	SU003-08583	CONJUNTO EJE, IMPULSOR CON COJINETE CENTRAL	1	ZN8..6F
− 4 +	37100A	SU003-02814	PERNO, NO. 1 (AJUSTE ARBOL CARDAN Y DIFERENCIAL)	4	ZN8
− 4 +	37100B	SU003-02884	TUERCA, NO. 1 (AJUSTE ARBOL CARDAN Y DIFERENCIAL)	4	ZN8
− 4 +	37100C	SU003-02903	ARANDELA, NO. 1 (AJUSTE ARBOL CARDAN Y DIFERENCIAL)	4	ZN8
− 2 +	37230F	SU003-02843	PERNO, NO. 1 (COJINETE SOPORTE CENTRAL)	2	ZN8

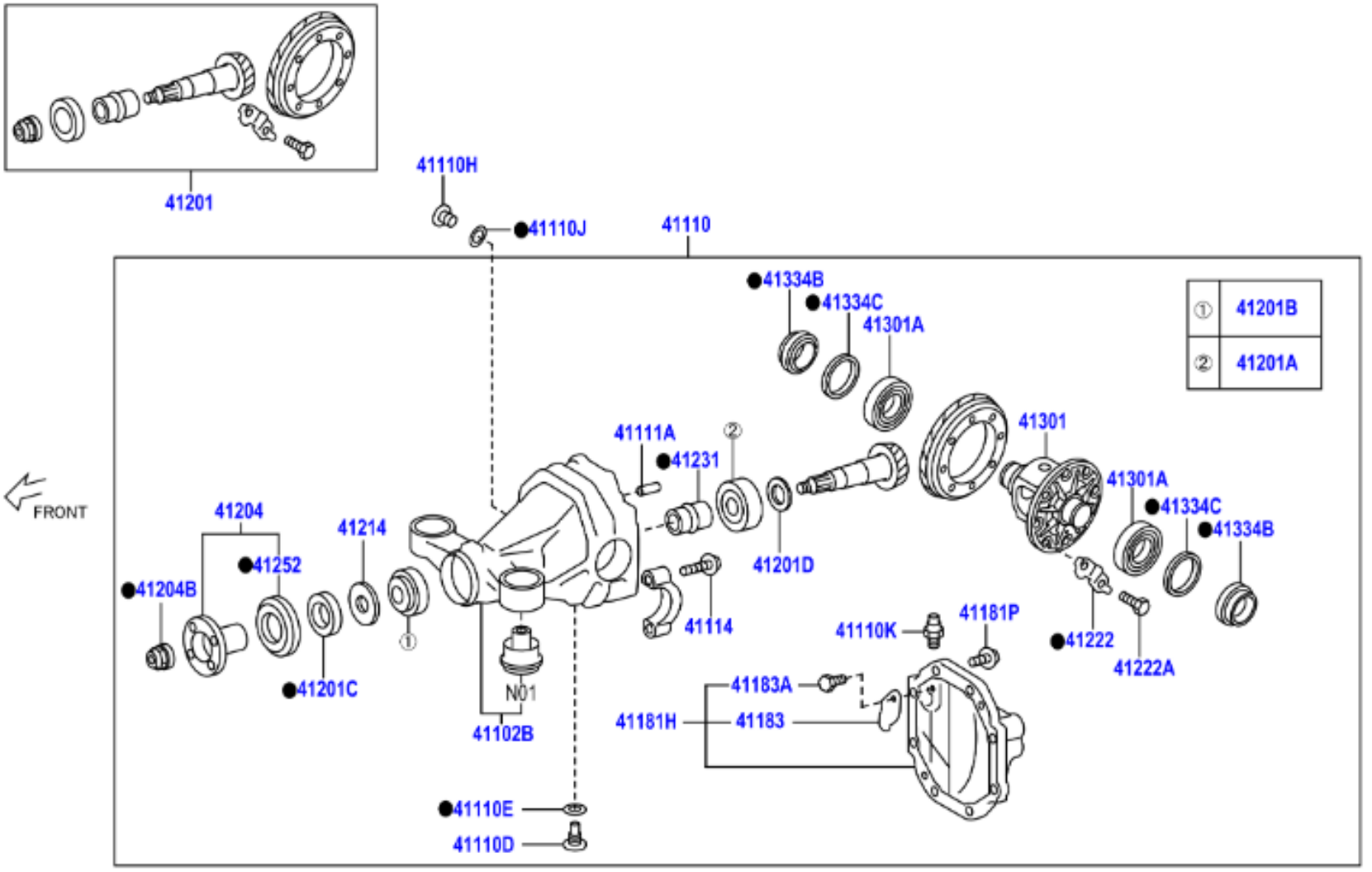

N01:この部品は、構造上分解・組付けが困難なため、単品では補給していません
N01:This part is not supplied as an individual part, because it is hard to assemble/disassemble due to the structure

● 再使用不可部品
● Non-reusable part

415648A

	PNC	Número	Descripción	Ctd.	Códigos de modelo
− 1 +	41204B	90179-20018	TUERCA (PINON IMPULSOR), OD=37	1	ZN8
− 1 +	41110K	90930-03077	TAPON, RESPIRADERO (PARA DIFERENCIAL TRASERO)	1	ZN8
− 1 +	41110H	SU003-07490	TAPON (PARA LLENADO DIFERENCIAL TRASERO)	1	ZN8
− 1 +	41110D	90341-18035	TAPON (PARA DRENAJE DIFERENCIAL TRASERO)	1	ZN8
− 1 +	41301	41301-53020	SUBCONJUNTO CAJA DIFERENCIAL	1	ZN8
− 1 +	41204	41204-35041	SUBCONJUNTO BRIDA ACOPL. POSTERIOR PINON IMPULSOR	1	ZN8
− 1 +	41102B	41102-30040	SUBCONJ PORTADOR, DIFERENCIAL CON MONTAJE, DESTINATION CODE=EC	1	ZN8..LHD
− 2 +	41334B	90311-43009	SELLO, ACEITE (EJE ENGRANAJE LAT. DIFERENCIAL TR.)	2	ZN8
− 1 +	41201C	90311-38070	SELLO ACEITE (PORTADIFERENCIAL POSTERIOR)	1	ZN8
− 1 +	41214	41214-26010	RECOLECTADOR ACEITE PINON IMPULSOR DIFE. POSTERIOR	1	ZN8
− 5 +	41222	41222-22010	PLACA, CIERRE PERNO AJUSTE CORONA DIFERENCIAL TR.	5	ZN8
− 8 +	41181P	90105-10417	PERO (AJUSTE CUBIERTA SOPORTE DIFERENCIAL TR.)	8	ZN8
− 4 +	41114	90105-12164	PERNO, TAPA COJINETE DIFERENCIAL POSTERIOR	4	ZN8
− 1 +	41183A	91611-B0614	PERNO (PARA DEFLECTOR ACEITE TAPON RESP. DIFER. TR.)	1	ZN8
− 10 +	41222A	90101-11353	PERNO (PARA AJUSTE CORONA DIFERENCIAL TR.)	10	ZN8
− 2 +	41111A	90250-08120	PASADOR, RECTO (PORTADIFERENCIAL TRASERO)	2	ZN8
− 1 +	41201	41201-19606	JUEGO ENGRANAJE FINAL POSTERIOR DIFERENCIAL, *FGR=41:10=4.100	1	ZN8..6F
− 1 +	41231	41231-24010	ESPACIADOR, COJINETE PINON IMPULSOR DIFERENCIAL POST.	1	ZN8
− 1 +	41110J	SU003-00122	EMPAQUETADURA (PARA TAPON LLEN. DIFERENCIAL TRASERO)	1	ZN8
− 1 +	41110E	12157-10010	EMPAQUETADURA (PARA TAPON DREN. DIFERENCIAL TRASERO)	1	ZN8
− 1 +	41183	41183-53020	DEFLECTOR, ACEITE TAPON RESPIRADERO DIFER. TR.	1	ZN8
− 1 +	41252	41252-35020	DEFLECTOR POLVO (DIFERENCIAL POSTERIOR)	1	ZN8
− 1 +	41181H	41108-53021	CUBIERTA, PORTADIFERENCIAL TRASERO	1	ZN8
− 1 +	41110	41110-18080	CONJUNTO PORTADIFERENCIAL POSTERIOR, *FGR=41:10=4.100,DESTINATION CODE=EC	1	ZN8..LHD..6F
− 2 +	41301A	90366-50001	COJINETE, (CAJA DIFERENCIAL TRASERO)	2	ZN8
− 1 +	41201A	90366-35170	COJINETE (PARA TRASERO PINNON IMPULSOR DEL)	1	ZN8
− 1 +	41201B	90366-30108	COJINETE (PARA DELANTERO PINNON IMPULSOR TRAS)	1	ZN8
− 1 +	41334C	90201-52031	ARANDELA, PLANA (EJE ENGRANAJE LAT. DIFERENCIAL TR.), T=3.48,MARK 31,DESTINATION CODE=EC	X	ZN8..LHD
− 1 +	41334C	90564-46043	ARANDELA, PLANA (EJE ENGRANAJE LAT. DIFERENCIAL TR.), T=3.46,MARK 61,DESTINATION CODE=EC	X	ZN8..LHD
− 1 +	41334C	90564-46042	ARANDELA, PLANA (EJE ENGRANAJE LAT. DIFERENCIAL TR.), T=3.44,MARK 60,DESTINATION CODE=EC	X	ZN8..LHD
− 1 +	41334C	90201-52029	ARANDELA, PLANA (EJE ENGRANAJE LAT. DIFERENCIAL TR.), T=3.42,MARK 29,DESTINATION CODE=EC	X	ZN8..LHD
− 1 +	41334C	90564-46041	ARANDELA, PLANA (EJE ENGRANAJE LAT. DIFERENCIAL TR.), T=3.40,MARK 59,DESTINATION CODE=EC	X	ZN8..LHD
− 1 +	41334C	90564-46040	ARANDELA, PLANA (EJE ENGRANAJE LAT. DIFERENCIAL TR.), T=3.38,MARK 58,DESTINATION CODE=EC	X	ZN8..LHD
− 1 +	41334C	90201-52027	ARANDELA, PLANA (EJE ENGRANAJE LAT. DIFERENCIAL TR.), T=3.36,MARK 27,DESTINATION CODE=EC	X	ZN8..LHD
− 1 +	41334C	90564-46039	ARANDELA, PLANA (EJE ENGRANAJE LAT. DIFERENCIAL TR.), T=3.34,MARK 57,DESTINATION CODE=EC	X	ZN8..LHD
− 1 +	41334C	90564-46038	ARANDELA, PLANA (EJE ENGRANAJE LAT. DIFERENCIAL TR.), T=3.32,MARK 56,DESTINATION CODE=EC	X	ZN8..LHD
− 1 +	41334C	90201-52025	ARANDELA, PLANA (EJE ENGRANAJE LAT. DIFERENCIAL TR.), T=3.30,MARK 25,DESTINATION CODE=EC	X	ZN8..LHD
− 1 +	41334C	90564-46037	ARANDELA, PLANA (EJE ENGRANAJE LAT. DIFERENCIAL TR.), T=3.28,MARK 55,DESTINATION CODE=EC	X	ZN8..LHD

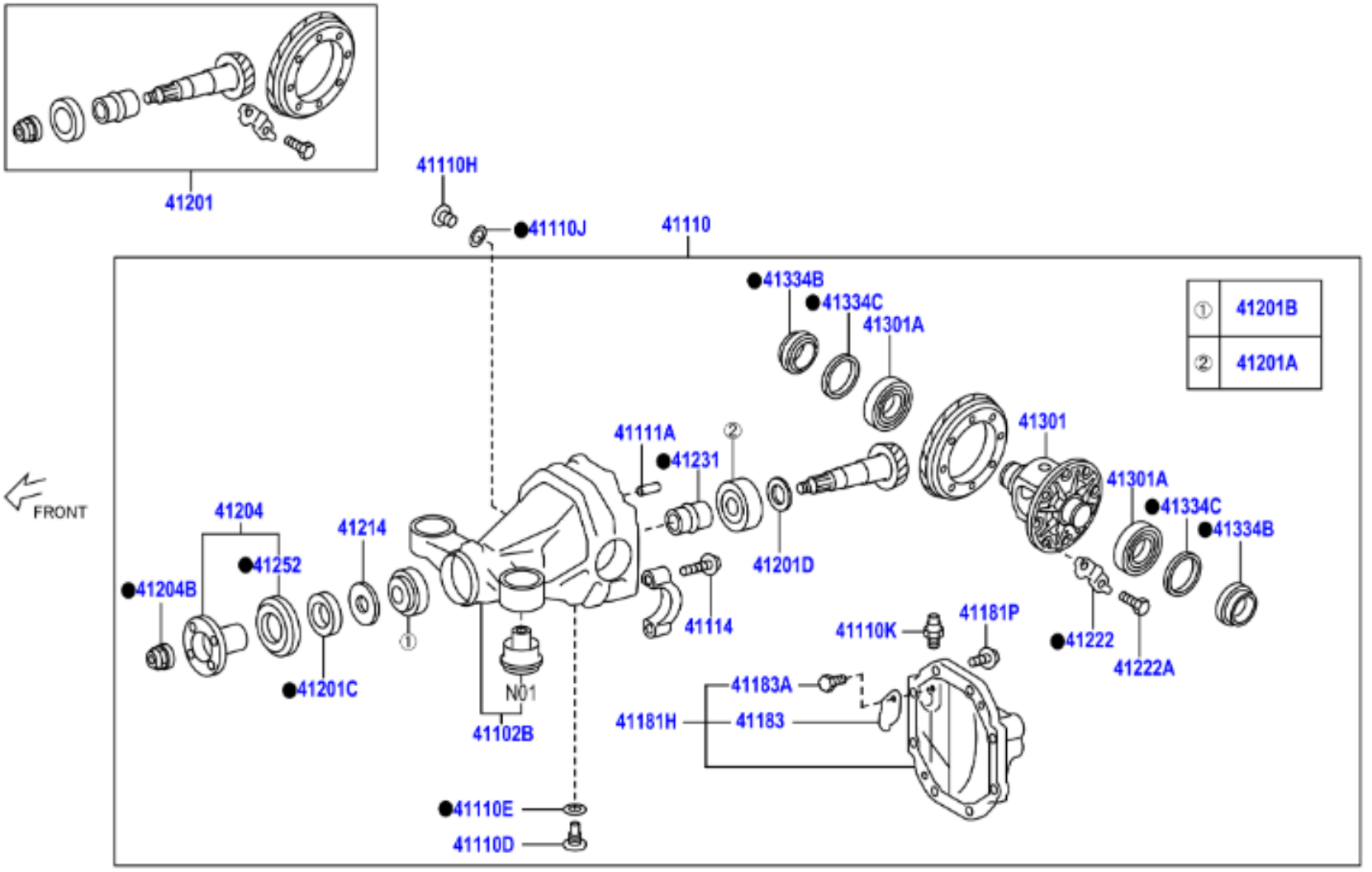

N01:この部品は、構造上分解・組付けが困難なため、単品では補給していません
N01:This part is not supplied as an individual part, because it is hard to assemble/disassemble due to the structure

● 再使用不可部品
● Non-reusable part

415648A

	PNC	Número	Descripción	Ctd.	Códigos de modelo
− 1 +	41334C	90564-46036	ARANDELA, PLANA (EJE ENGRANAJE LAT. DIFERENCIAL TR.), T=3.26,MARK 54,DESTINATION CODE=EC	X	ZN8..LHD
− 1 +	41334C	90201-52023	ARANDELA, PLANA (EJE ENGRANAJE LAT. DIFERENCIAL TR.), T=3.24,MARK 23,DESTINATION CODE=EC	X	ZN8..LHD
− 1 +	41334C	90564-46035	ARANDELA, PLANA (EJE ENGRANAJE LAT. DIFERENCIAL TR.), T=3.22,MARK 53,DESTINATION CODE=EC	X	ZN8..LHD
− 1 +	41334C	90564-46034	ARANDELA, PLANA (EJE ENGRANAJE LAT. DIFERENCIAL TR.), T=3.20,MARK 52,DESTINATION CODE=EC	X	ZN8..LHD
− 1 +	41334C	90201-52021	ARANDELA, PLANA (EJE ENGRANAJE LAT. DIFERENCIAL TR.), T=3.18,MARK 21,DESTINATION CODE=EC	X	ZN8..LHD
− 1 +	41334C	90564-46033	ARANDELA, PLANA (EJE ENGRANAJE LAT. DIFERENCIAL TR.), T=3.16,MARK 51,DESTINATION CODE=EC	X	ZN8..LHD
− 1 +	41334C	90564-46032	ARANDELA, PLANA (EJE ENGRANAJE LAT. DIFERENCIAL TR.), T=3.14,MARK 50,DESTINATION CODE=EC	X	ZN8..LHD
− 1 +	41334C	90201-52019	ARANDELA, PLANA (EJE ENGRANAJE LAT. DIFERENCIAL TR.), T=3.12,MARK 19,DESTINATION CODE=EC	X	ZN8..LHD
− 1 +	41334C	90564-46031	ARANDELA, PLANA (EJE ENGRANAJE LAT. DIFERENCIAL TR.), T=3.10,MARK 49,DESTINATION CODE=EC	X	ZN8..LHD
− 1 +	41334C	90564-46030	ARANDELA, PLANA (EJE ENGRANAJE LAT. DIFERENCIAL TR.), T=3.08,MARK 48,DESTINATION CODE=EC	X	ZN8..LHD
− 1 +	41334C	90201-52017	ARANDELA, PLANA (EJE ENGRANAJE LAT. DIFERENCIAL TR.), T=3.06,MARK 17,DESTINATION CODE=EC	X	ZN8..LHD
− 1 +	41334C	90564-46029	ARANDELA, PLANA (EJE ENGRANAJE LAT. DIFERENCIAL TR.), T=3.04,MARK 47,DESTINATION CODE=EC	X	ZN8..LHD
− 1 +	41334C	90564-46028	ARANDELA, PLANA (EJE ENGRANAJE LAT. DIFERENCIAL TR.), T=3.02,MARK 46,DESTINATION CODE=EC	X	ZN8..LHD
− 1 +	41334C	90201-52015	ARANDELA, PLANA (EJE ENGRANAJE LAT. DIFERENCIAL TR.), T=3.00,MARK 15,DESTINATION CODE=EC	X	ZN8..LHD
− 1 +	41334C	90564-46027	ARANDELA, PLANA (EJE ENGRANAJE LAT. DIFERENCIAL TR.), T=2.98,MARK 45,DESTINATION CODE=EC	X	ZN8..LHD
− 1 +	41334C	90564-46026	ARANDELA, PLANA (EJE ENGRANAJE LAT. DIFERENCIAL TR.), T=2.96,MARK 44,DESTINATION CODE=EC	X	ZN8..LHD
− 1 +	41334C	90201-52013	ARANDELA, PLANA (EJE ENGRANAJE LAT. DIFERENCIAL TR.), T=2.94,MARK 13,DESTINATION CODE=EC	X	ZN8..LHD
− 1 +	41334C	90564-46025	ARANDELA, PLANA (EJE ENGRANAJE LAT. DIFERENCIAL TR.), T=2.92,MARK 43,DESTINATION CODE=EC	X	ZN8..LHD
− 1 +	41334C	90564-46024	ARANDELA, PLANA (EJE ENGRANAJE LAT. DIFERENCIAL TR.), T=2.90,MARK 42,DESTINATION CODE=EC	X	ZN8..LHD
− 1 +	41334C	90201-52011	ARANDELA, PLANA (EJE ENGRANAJE LAT. DIFERENCIAL TR.), T=2.88,MARK 11,DESTINATION CODE=EC	X	ZN8..LHD
− 1 +	41334C	90564-46023	ARANDELA, PLANA (EJE ENGRANAJE LAT. DIFERENCIAL TR.), T=2.86,MARK 41,DESTINATION CODE=EC	X	ZN8..LHD
− 1 +	41334C	90564-46022	ARANDELA, PLANA (EJE ENGRANAJE LAT. DIFERENCIAL TR.), T=2.84,MARK 40,DESTINATION CODE=EC	X	ZN8..LHD
− 1 +	41334C	90201-52009	ARANDELA, PLANA (EJE ENGRANAJE LAT. DIFERENCIAL TR.), T=2.82,MARK 09,DESTINATION CODE=EC	X	ZN8..LHD
− 1 +	41334C	90564-46021	ARANDELA, PLANA (EJE ENGRANAJE LAT. DIFERENCIAL TR.), T=2.80,MARK 39,DESTINATION CODE=EC	X	ZN8..LHD
− 1 +	41334C	90564-46020	ARANDELA, PLANA (EJE ENGRANAJE LAT. DIFERENCIAL TR.), T=2.78,MARK 38,DESTINATION CODE=EC	X	ZN8..LHD
− 1 +	41334C	90201-52007	ARANDELA, PLANA (EJE ENGRANAJE LAT. DIFERENCIAL TR.), T=2.76,MARK 07,DESTINATION CODE=EC	X	ZN8..LHD
− 1 +	41334C	90564-46019	ARANDELA, PLANA (EJE ENGRANAJE LAT. DIFERENCIAL TR.), T=2.74,MARK 37,DESTINATION CODE=EC	X	ZN8..LHD
− 1 +	41334C	90564-46018	ARANDELA, PLANA (EJE ENGRANAJE LAT. DIFERENCIAL TR.), T=2.72,MARK 36,DESTINATION CODE=EC	X	ZN8..LHD
− 1 +	41334C	90201-52005	ARANDELA, PLANA (EJE ENGRANAJE LAT. DIFERENCIAL TR.), T=2.70,MARK 05,DESTINATION CODE=EC	X	ZN8..LHD
− 1 +	41334C	90564-46017	ARANDELA, PLANA (EJE ENGRANAJE LAT. DIFERENCIAL TR.), T=2.68,MARK 35,DESTINATION CODE=EC	X	ZN8..LHD
− 1 +	41334C	90564-46016	ARANDELA, PLANA (EJE ENGRANAJE LAT. DIFERENCIAL TR.), T=2.66,MARK 34,DESTINATION CODE=EC	X	ZN8..LHD
− 1 +	41334C	90201-52003	ARANDELA, PLANA (EJE ENGRANAJE LAT. DIFERENCIAL TR.), T=2.64,MARK 03,DESTINATION CODE=EC	X	ZN8..LHD
− 1 +	41334C	90564-46015	ARANDELA, PLANA (EJE ENGRANAJE LAT. DIFERENCIAL TR.), T=2.62,MARK 33,DESTINATION CODE=EC	X	ZN8..LHD
− 1 +	41334C	90564-46014	ARANDELA, PLANA (EJE ENGRANAJE LAT. DIFERENCIAL TR.), T=2.60,MARK 32,DESTINATION CODE=EC	X	ZN8..LHD
− 1 +	41201D	90201-35518	ARANDELA PLACA (PINON IMPUL. DIFERENCIAL POSTERIOR), OD=47,T=2.33,MARK 04,DESTINATION CODE=EC	1	ZN8..LHD
− 1 +	41201D	90201-35517	ARANDELA PLACA (PINON IMPUL. DIFERENCIAL POSTERIOR), OD=47,T=2.30,MARK 03,DESTINATION CODE=EC	1	ZN8..LHD
− 1 +	41201D	90201-35516	ARANDELA PLACA (PINON IMPUL. DIFERENCIAL POSTERIOR), OD=47,T=2.27,MARK 02,DESTINATION CODE=EC	1	ZN8..LHD
− 1 +	41201D	90201-35515	ARANDELA PLACA (PINON IMPUL. DIFERENCIAL POSTERIOR), OD=47,T=2.24,MARK 01,DESTINATION CODE=EC	1	ZN8..LHD

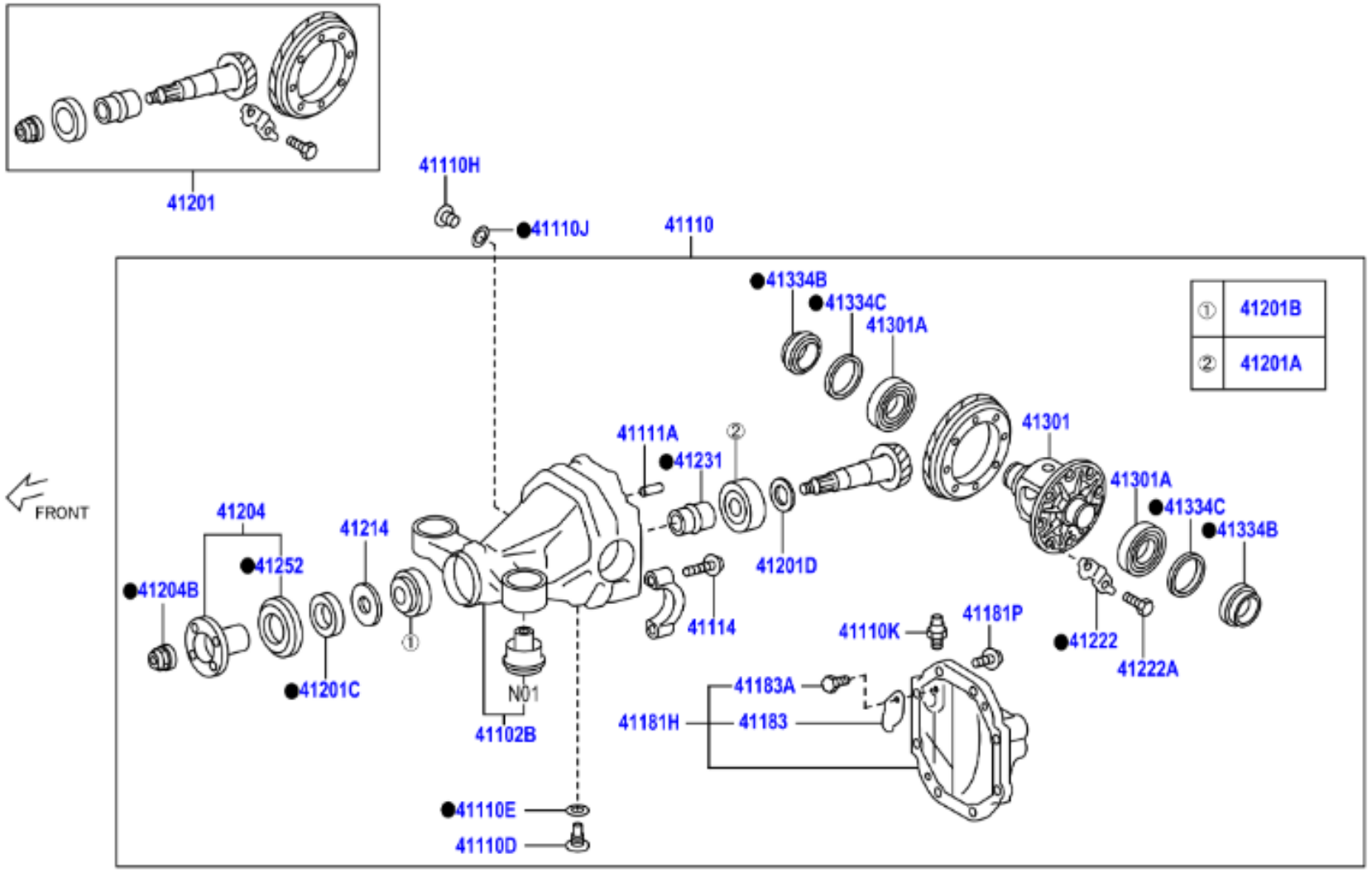

N01:この部品は、構造上分解・組付けが困難なため、単品では補給していません
N01:This part is not supplied as an individual part, because it is hard to assemble/disassemble due to the structure

● 再使用不可部品
● Non-reusable part

415648A

− 1 +	41201D	90201-35515	ARANDELA PLACA (PINON IMPUL. DIFERENCIAL POSTERIOR), OD=47,T=2.24,MARK 01,DESTINATION CODE=EC	1	ZN8..LHD
− 1 +	41201D	90201-35514	ARANDELA PLACA (PINON IMPUL. DIFERENCIAL POSTERIOR), OD=47,T=2.21,DESTINATION CODE=EC	1	ZN8..LHD
− 1 +	41201D	90201-35513	ARANDELA PLACA (PINON IMPUL. DIFERENCIAL POSTERIOR), OD=47,T=2.18,DESTINATION CODE=EC	1	ZN8..LHD
− 1 +	41201D	90201-35512	ARANDELA PLACA (PINON IMPUL. DIFERENCIAL POSTERIOR), OD=47,T=2.15,DESTINATION CODE=EC	1	ZN8..LHD
− 1 +	41201D	90201-35511	ARANDELA PLACA (PINON IMPUL. DIFERENCIAL POSTERIOR), OD=47,T=2.12,DESTINATION CODE=EC	1	ZN8..LHD
− 1 +	41201D	90201-35510	ARANDELA PLACA (PINON IMPUL. DIFERENCIAL POSTERIOR), OD=47,T=2.09,DESTINATION CODE=EC	1	ZN8..LHD
− 1 +	41201D	90201-35509	ARANDELA PLACA (PINON IMPUL. DIFERENCIAL POSTERIOR), OD=47,T=2.06,DESTINATION CODE=EC	1	ZN8..LHD
− 1 +	41201D	90201-35508	ARANDELA PLACA (PINON IMPUL. DIFERENCIAL POSTERIOR), OD=47,T=2.03,DESTINATION CODE=EC	1	ZN8..LHD
− 1 +	41201D	90201-35507	ARANDELA PLACA (PINON IMPUL. DIFERENCIAL POSTERIOR), OD=47,T=2.00,DESTINATION CODE=EC	1	ZN8..LHD
− 1 +	41201D	90201-35506	ARANDELA PLACA (PINON IMPUL. DIFERENCIAL POSTERIOR), OD=47,T=1.97,DESTINATION CODE=EC	1	ZN8..LHD
− 1 +	41201D	90201-35505	ARANDELA PLACA (PINON IMPUL. DIFERENCIAL POSTERIOR), OD=47,T=1.94,DESTINATION CODE=EC	1	ZN8..LHD
− 1 +	41201D	90201-35504	ARANDELA PLACA (PINON IMPUL. DIFERENCIAL POSTERIOR), OD=47,T=1.91,DESTINATION CODE=EC	1	ZN8..LHD
− 1 +	41201D	90201-35503	ARANDELA PLACA (PINON IMPUL. DIFERENCIAL POSTERIOR), OD=47,T=1.88,DESTINATION CODE=EC	1	ZN8..LHD
− 1 +	41201D	90201-35502	ARANDELA PLACA (PINON IMPUL. DIFERENCIAL POSTERIOR), OD=47,T=1.85,DESTINATION CODE=EC	1	ZN8..LHD
− 1 +	41201D	90201-35501	ARANDELA PLACA (PINON IMPUL. DIFERENCIAL POSTERIOR), OD=47,T=1.82,DESTINATION CODE=EC	1	ZN8..LHD
− 1 +	41201D	90201-35500	ARANDELA PLACA (PINON IMPUL. DIFERENCIAL POSTERIOR), OD=47,T=1.79,DESTINATION CODE=EC	1	ZN8..LHD
− 1 +	41201D	90201-35499	ARANDELA PLACA (PINON IMPUL. DIFERENCIAL POSTERIOR), OD=47,T=1.76,DESTINATION CODE=EC	1	ZN8..LHD
− 1 +	41201D	90201-35498	ARANDELA PLACA (PINON IMPUL. DIFERENCIAL POSTERIOR), OD=47,T=1.73,DESTINATION CODE=EC	1	ZN8..LHD
− 1 +	41201D	90201-35497	ARANDELA PLACA (PINON IMPUL. DIFERENCIAL POSTERIOR), OD=47,T=1.70,DESTINATION CODE=EC	1	ZN8..LHD

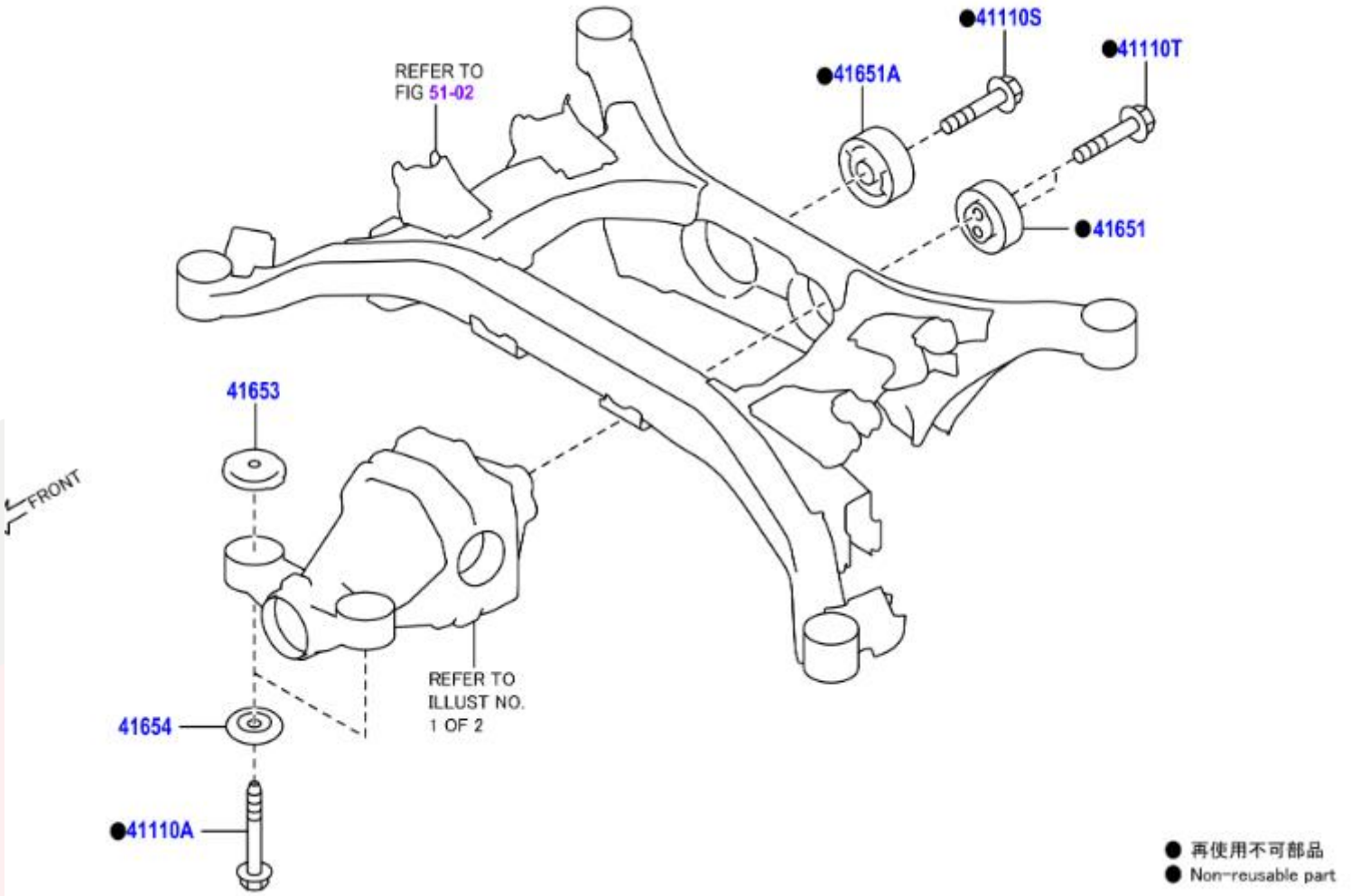
●41110S
●41110T
●41651A
REFER TO
FIG 51-02
●41651
41653
FRONT
REFER TO
ILLUST NO.
1 OF 2
41654
●41110A
● 再使用不可部品
● Non-reusable part

	PNC	Número	Descripción	Ctd.	Códigos de modelo
− 2 +	41110A	SU003-01012	PERNO, NO. 1 (JUEGO SOPORTE DIFERENCIAL TR.)	2	ZN8
− 1 +	41110S	SU003-02812	PERNO, NO. 2 (JUEGO SOPORTE DIFERENCIAL TR.)	1	ZN8
− 2 +	41110T	SU003-02812	PERNO, NO. 3 (JUEGO SOPORTE DIFERENCIAL TR.)	2	ZN8
− 1 +	41651	SU003-01008	ALMOHADILLA, MONTURA DIFERENCIAL TRASERO, NO. 1	1	ZN8
− 1 +	41651A	SU003-09061	ALMOHADILLA, MONTURA DIFERENCIAL TRASERO, NO. 2	1	ZN8
− 2 +	41653	SU003-01010	TOPE, MONTURA DIFERENCIAL TRASERO, SUPERIOR	2	ZN8
− 2 +	41654	SU003-06424	TOPE, MONTURA DIFERENCIAL TRASERO, INFERIOR	2	ZN8

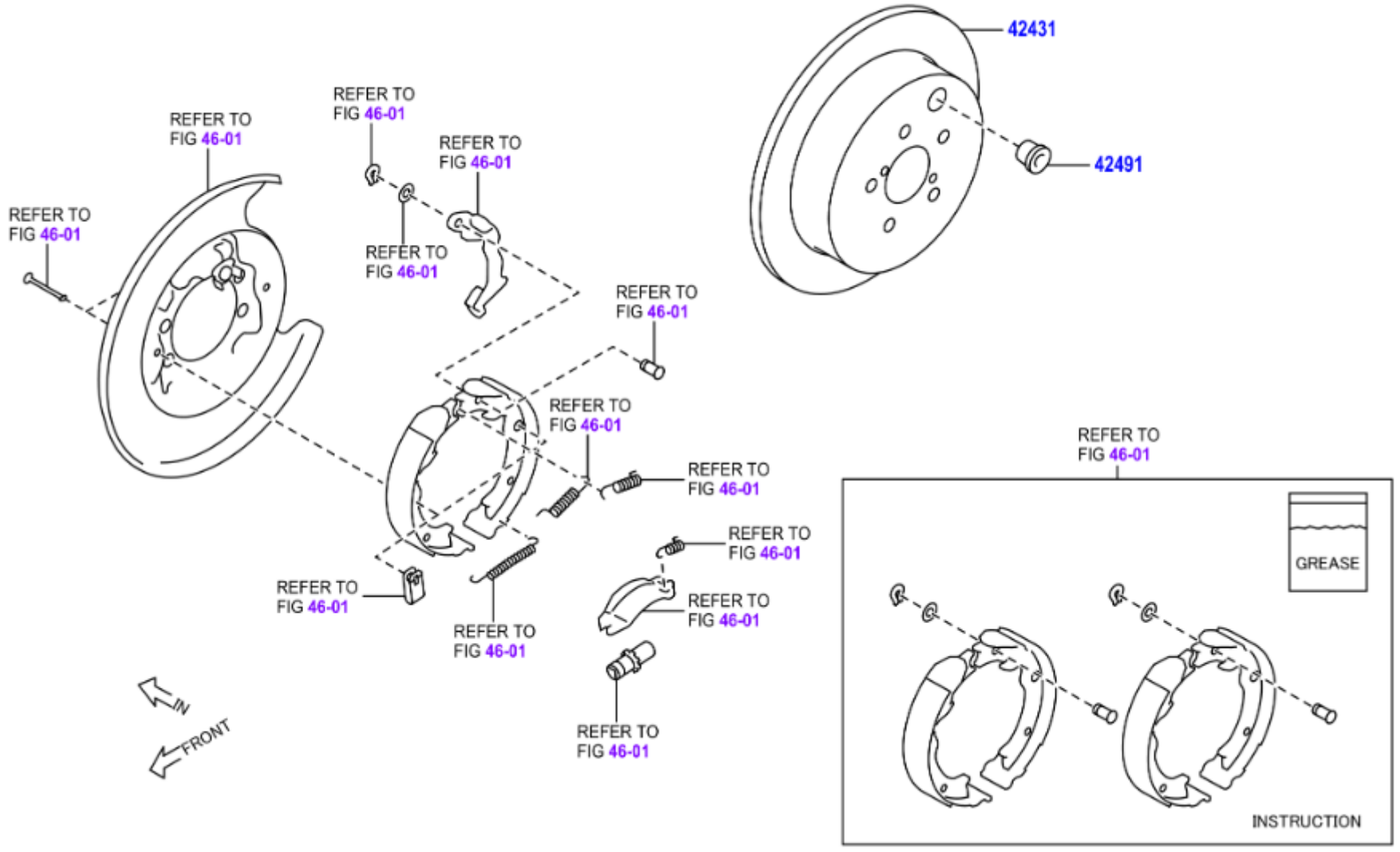
42431
42491
REFER TO FIG 46-01
REFER TO FIG 46-01
REFER TO FIG 46-01
REFER TO FIG 46-01
REFER TO FIG 46-01
REFER TO FIG 46-01
REFER TO FIG 46-01
REFER TO FIG 46-01
REFER TO FIG 46-01
REFER TO FIG 46-01
REFER TO FIG 46-01
REFER TO FIG 46-01
IN
FRONT
GREASE
INSTRUCTION

	PNC	Número	Descripción	Ctd.	Códigos de modelo
☐ − 2 +	42431	SU003-10629	DISCO POSTERIOR	2	ZN8
☐ − 2 +	42491	SU003-00635	TAPON ORIFICIO AJUSTE ZAPATA (FRENO ESTACIONAMIENTO)	2	ZN8

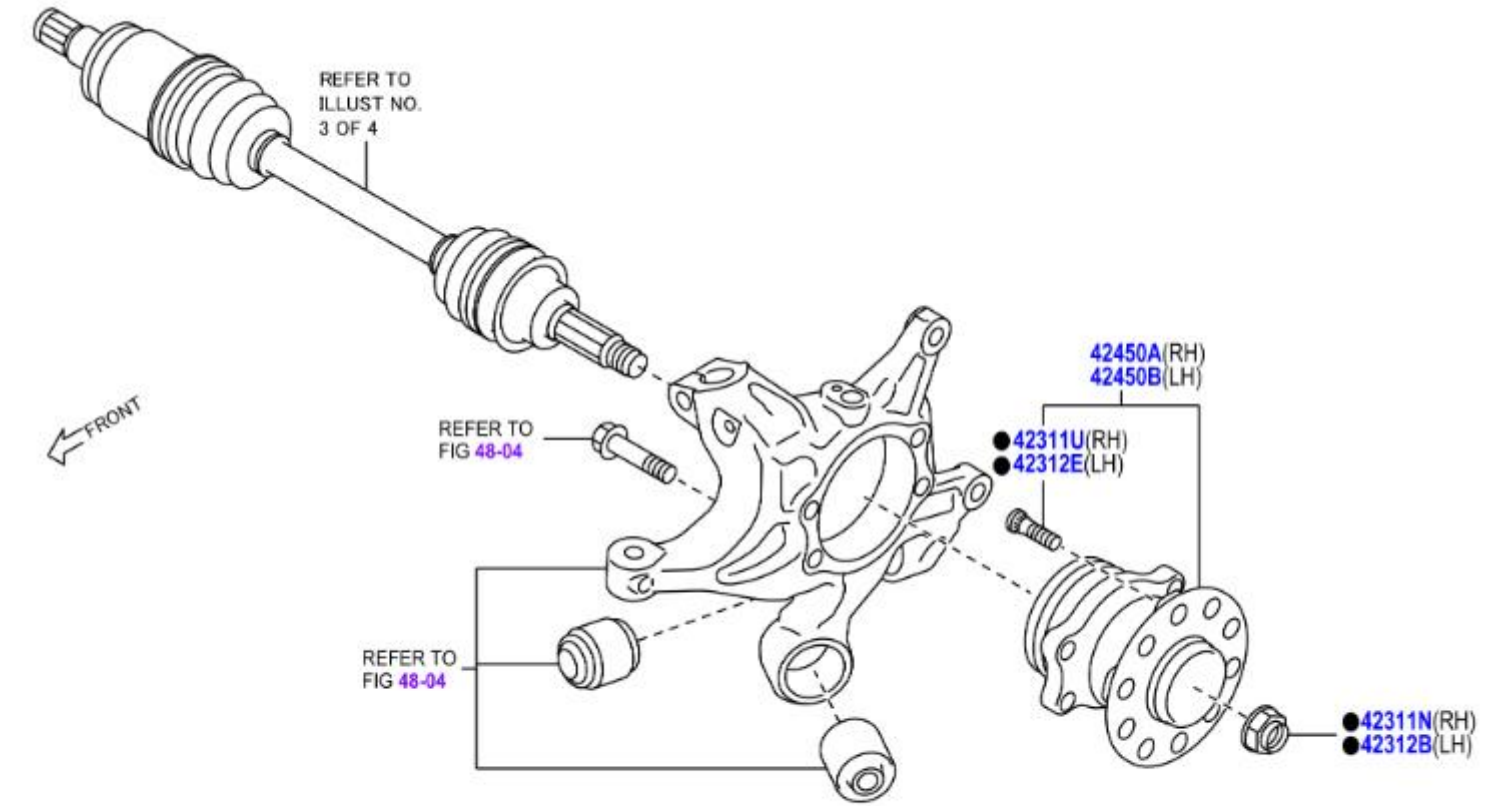
REFER TO
ILLUST NO.
3 OF 4
FRONT
REFER TO
FIG 48-04
REFER TO
FIG 48-04
42450A(RH)
42450B(LH)
●42311U(RH)
●42312E(LH)
●42311N(RH)
●42312B(LH)
● 再使用不可部品
● Non-reusable part
415807A

	PNC	Número	Descripción	Ctd.	Códigos de modelo
− 1 +	42311N	SU003-02864	TUERCA(EJE TR.DER.)	1	ZN8
− 5 +	42311U	SU003-00781	PERNO, CUBO(EJE TR.DER.)	5	ZN8
− 1 +	42312B	SU003-02864	TUERCA(EJE TR., IZQ.)	1	ZN8
− 5 +	42312E	SU003-00781	PERNO, CUBO(EJE TR., IZQ.)	5	ZN8
− 1 +	42450A	SU003-07348	CONJ. CUBO Y COJINETE, EJE TRASERO, DER.	1	ZN8
− 1 +	42450B	SU003-07348	CONJ. CUBO Y COJINETE, EJE TRASERO, IZQ.	1	ZN8

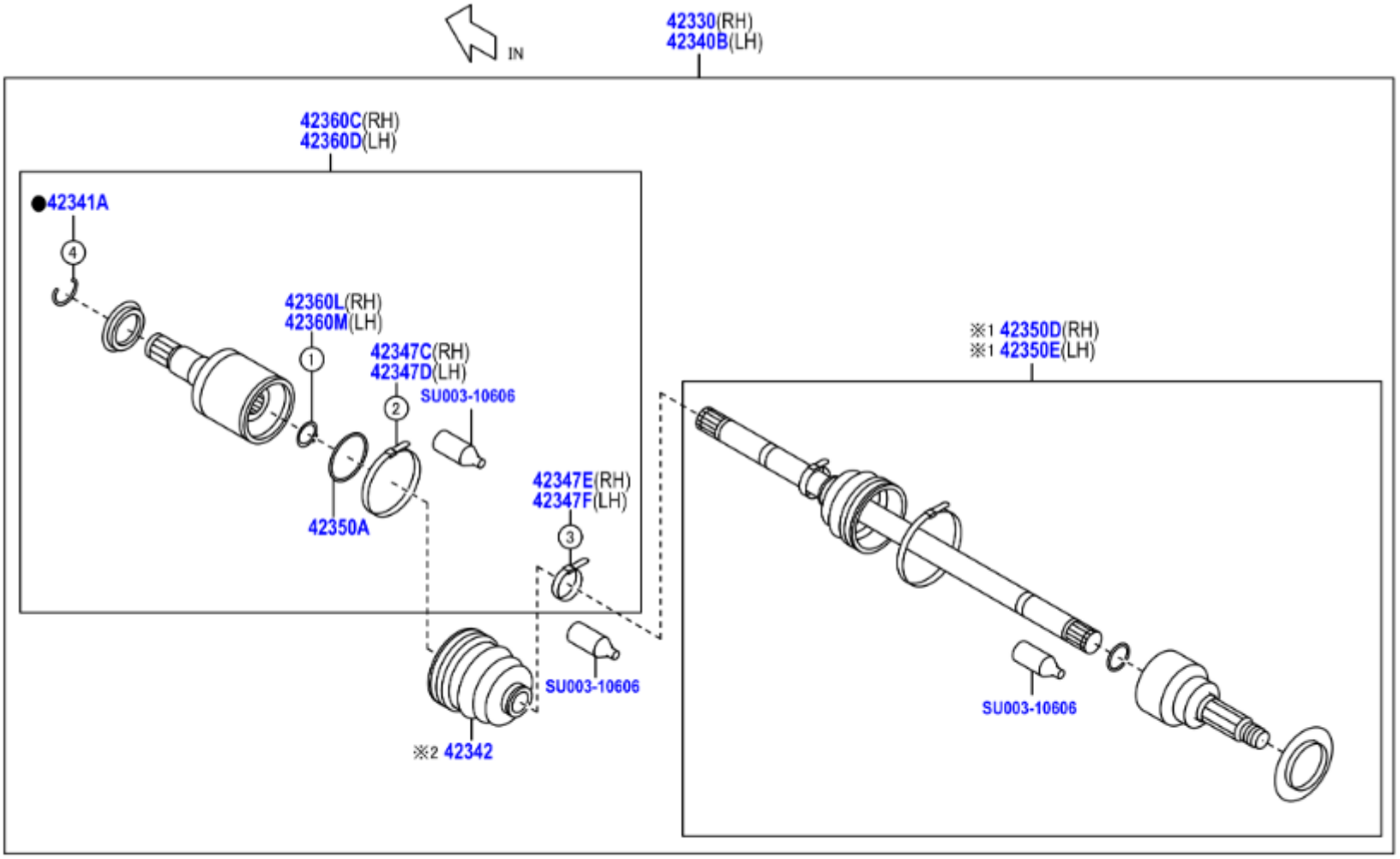

※1 PNC 42350D(RH),42350E(LH) does include ①,②,③,④ parts
※2 BOOT KIT = REFER TO ILLUST NO. 4 OF 4

● 再使用不可部品
● Non-reusable part

415808A

	PNC	Número	Descripción	Ctd.	Códigos de modelo
− 1 +	42330	SU003-08850	CONJUNTO EJE, IMPULSION TRASERA, DER.	1	ZN8
− 1 +	42340B	SU003-08850	CONJ.EJE IMPULSION TR., IZQ.	1	ZN8
− 2 +	42341A	SU003-00788	ANILLO RESORTE, EJE (IMPULSION TRASERO)	2	ZN8
− 2 +	42342	SU003-08852	BOOT, REAR DRIVE SHAFT JOINT	2	ZN8
− 1 +	42347C	SU003-10518	ABRAZADERA (PORTAEQ. JUNTA INT. EJE IMP UL. TR. DER.)	1	ZN8
− 1 +	42347D	SU003-10518	ABRAZADERA (PORTAEQ. JUNTA INT. EJE IMP UL. TR. IZQ.)	1	ZN8
− 1 +	42347E	SU003-10516	ABRAZADERA, NO. 2 (FORRO JUNTA INT. EJE I MP. TR. DER.)	1	ZN8
− 1 +	42347F	SU003-10516	ABRAZAD., NO. 2 (FORRO JUNTA INT. EJE TRA NS. TR. IZQ.)	1	ZN8
− 2 +	42350A	SU003-10059	ANILLO RESORTE ORIFICIO	2	ZN8
− 1 +	42350D	SU003-10519	CONJ.JUNTA, EXT.EJE IMPULSION TR., DER.	1	ZN8
− 1 +	42350E	SU003-10519	CONJ.JUNTA, EXT.EJE IMPULSION TR., IZQ.	1	ZN8
− 1 +	42360C	SU003-10520	CONJ.JUNTA, INT.EJE IMPUL.TR., DER.	1	ZN8
− 1 +	42360D	SU003-10520	CONJ.JUNTA, INT.EJE IMPUL.TR., IZQ.	1	ZN8
− 1 +	42360L	SU003-08429	ANILLO, RESORTE EJE (JUNTA INT. EJE TRANS. TR. DER.)	1	ZN8
− 1 +	42360M	SU003-08429	ANILLO, RESORTE EJE (JUNTA INT. EJE TRANS. TR. IZQ.)	1	ZN8
− 1 +	99999	SU003-10606	HARDWARE ITEM	1	

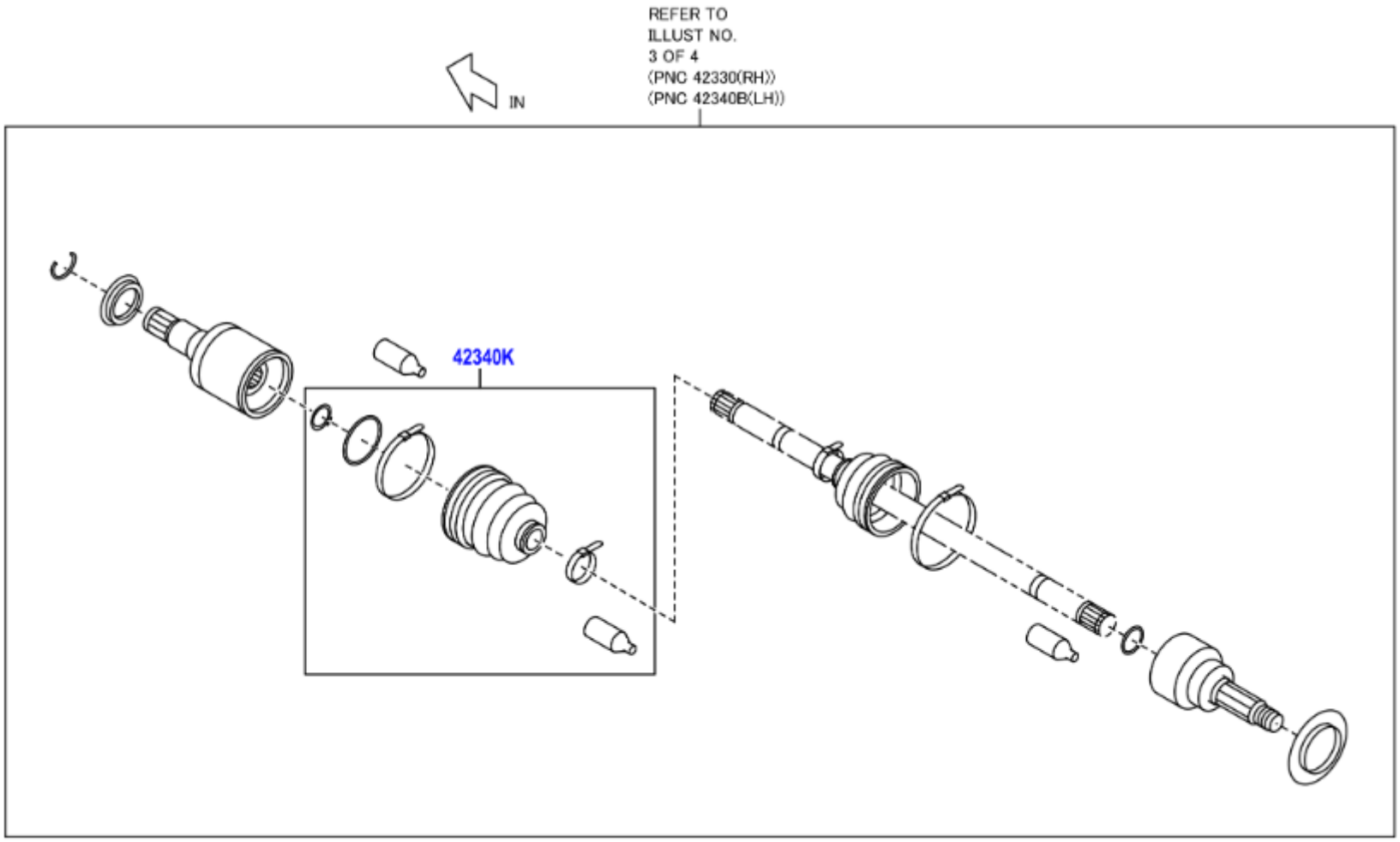
REFER TO
ILLUST NO.
3 OF 4
(PNC 42330(RH))
(PNC 42340B(LH))
IN
42340K

	PNC	Número	Descripción	Ctd.	Códigos de modelo
☐ − 2 +	42340K	SU003-10521	BOOT KIT, REAR DRIVE SHAFT JOINT	2	ZN8

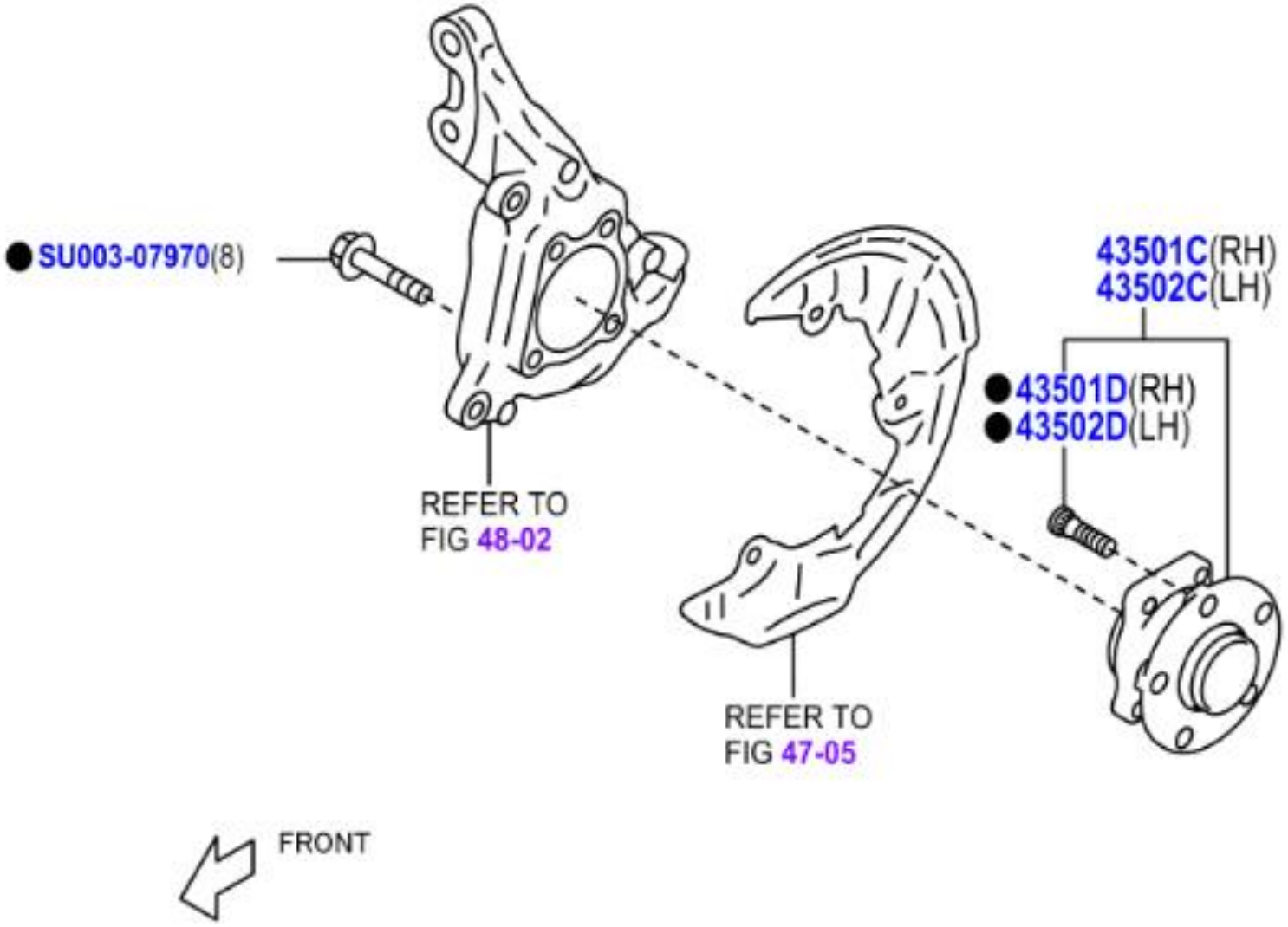
● SU003-07970(8)
REFER TO
FIG 48-02
43501C(RH)
43502C(LH)
● 43501D(RH)
● 43502D(LH)
REFER TO
FIG 47-05
FRONT

	PNC	Número	Descripción	Ctd.	Códigos de modelo
− 1 +	43501C	SU003-08847	CONJ.SEC.CUBO, EJE FR., DER.	1	ZN8
− 5 +	43501D	SU003-00781	PERNO, CUBO (EJE FR.DER.)	5	ZN8
− 1 +	43502C	SU003-08847	CONJ.SEC.CUBO, EJE FR.IZQ.	1	ZN8
− 5 +	43502D	SU003-00781	PERNO, CUBO (EJE FR.IZQ.)	5	ZN8
− 0 +	43512	SU003-00586	DISCO FRONTAL	2	ZN8
− 1 +	99999	SU003-07970	HUB&HSG BOLT M12	1	

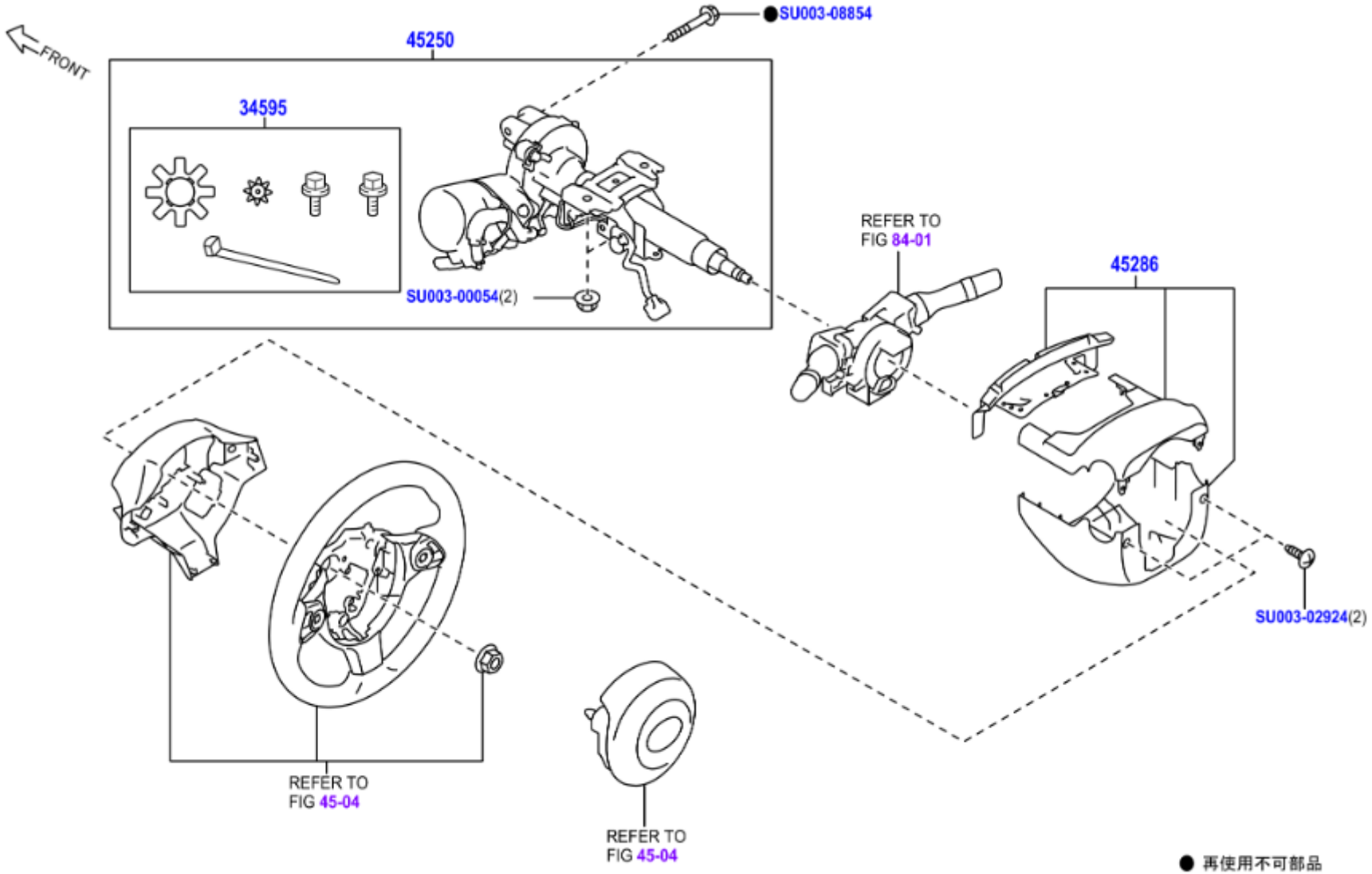
FRONT
45250
34595
SU003-08854
SU003-00054(2)
REFER TO
FIG 84-01
45286
SU003-02924(2)
REFER TO
FIG 45-04
REFER TO
FIG 45-04
● 再使用不可部品
● Non-reusable part
458306B

	PNC	Número	Descripción	Ctd.	Códigos de modelo
− 1 +	34595	SU003-11028	CONJ REPARACION, AMORTIGUADOR	1	ZN8
− 1 +	45250	SU003-10795	CONJ. COLUMNA, DIRECCION	1	ZN8..LHD
− 1 +	45286	SU003-10917	CUBIERTA, COLUMNA DIRECCION	1	ZN8
− 1 +	99999	SU003-00054	FLANGE NUT	1	
− 1 +	99999	SU003-02924	SCREW TAP 5X12	1	
− 1 +	99999	SU003-08854	HARDWARE ITEM	1	

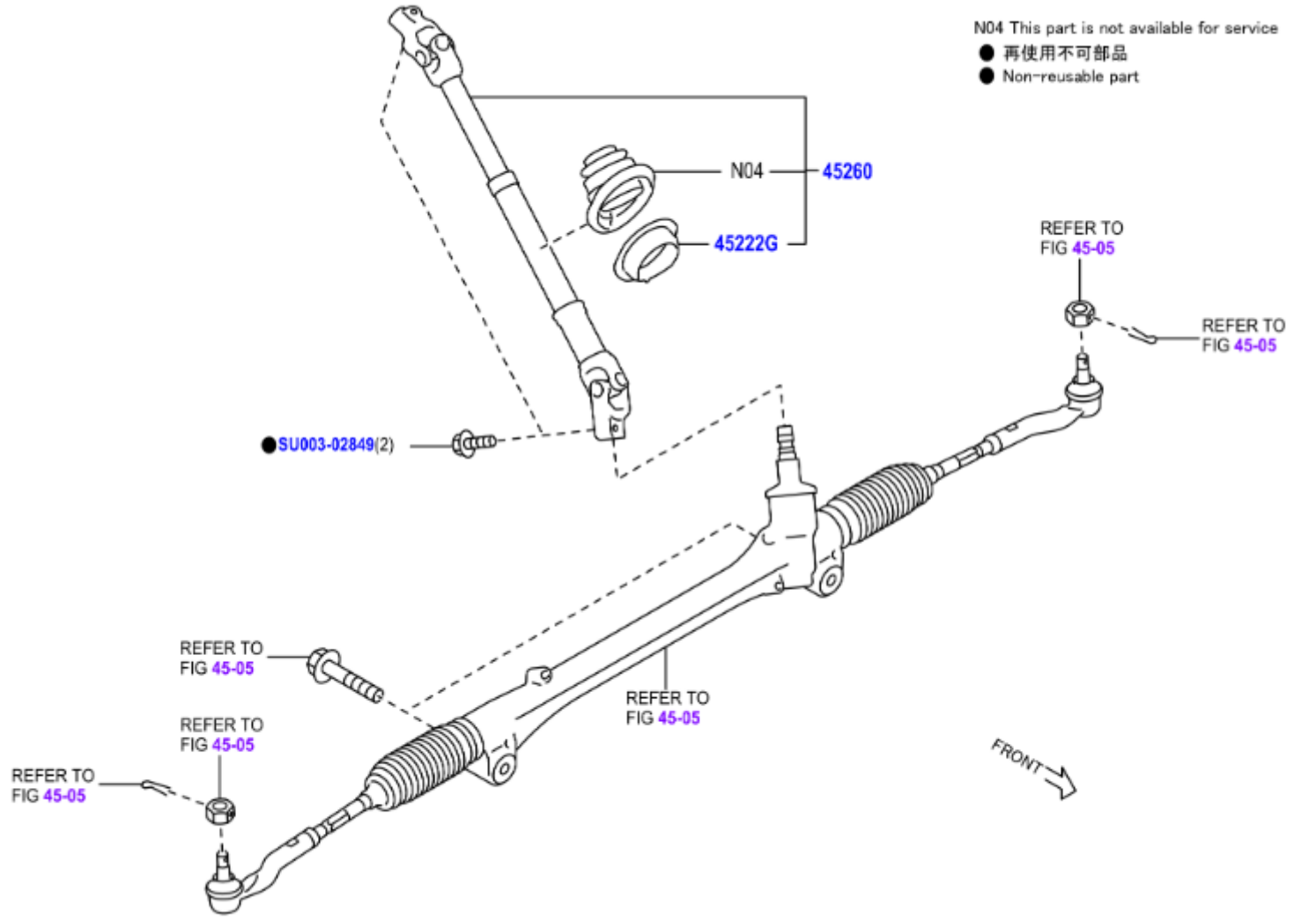
N04 This part is not available for service
● 再使用不可部品
● Non-reusable part
N04
45260
45222G
REFER TO FIG 45-05
REFER TO FIG 45-05
SU003-02849(2)
REFER TO FIG 45-05
REFER TO FIG 45-05
REFER TO FIG 45-05
REFER TO FIG 45-05
FRONT
458308A

	PNC	Número	Descripción	Ctd.	Códigos de modelo
☐ − 1 +	45222G	SU003-04152	RETENEDOR, CUBIERTA CONTRAPOLVO	1	ZN8
☐ − 1 +	45260	SU003-09868	CONJUNTO EJE INTERMEDIO DIRECCION NO. 2	1	ZN8..LHD
☐ − 1 +	99999	SU003-02849	BOLT & WASHER M8	1	

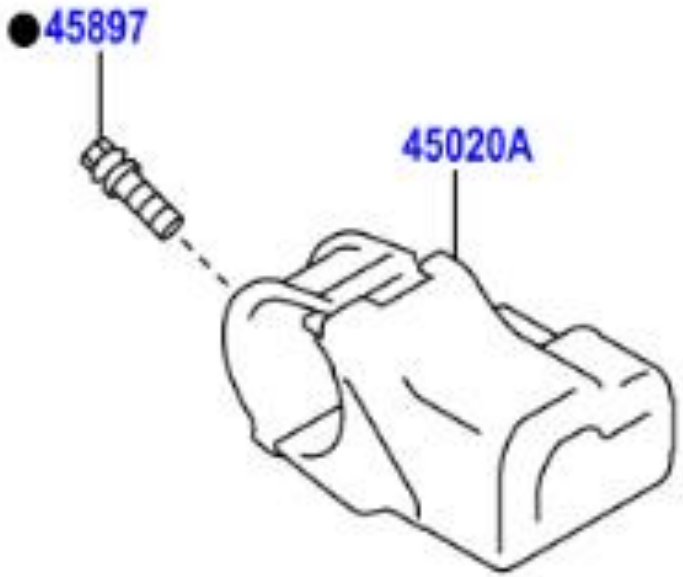
45897
45020A

	PNC	Número	Descripción	Ctd.	Códigos de modelo
☐ − 1 +	45020A	SU003-08491	CONJUNTO ACTUADOR, BLOQUEO DIRECCION	1	ZN8..LHD
☐ − 1 +	45897	SU003-08492	PERO AJUSTE CIERRE DIRECCION	1	ZN8

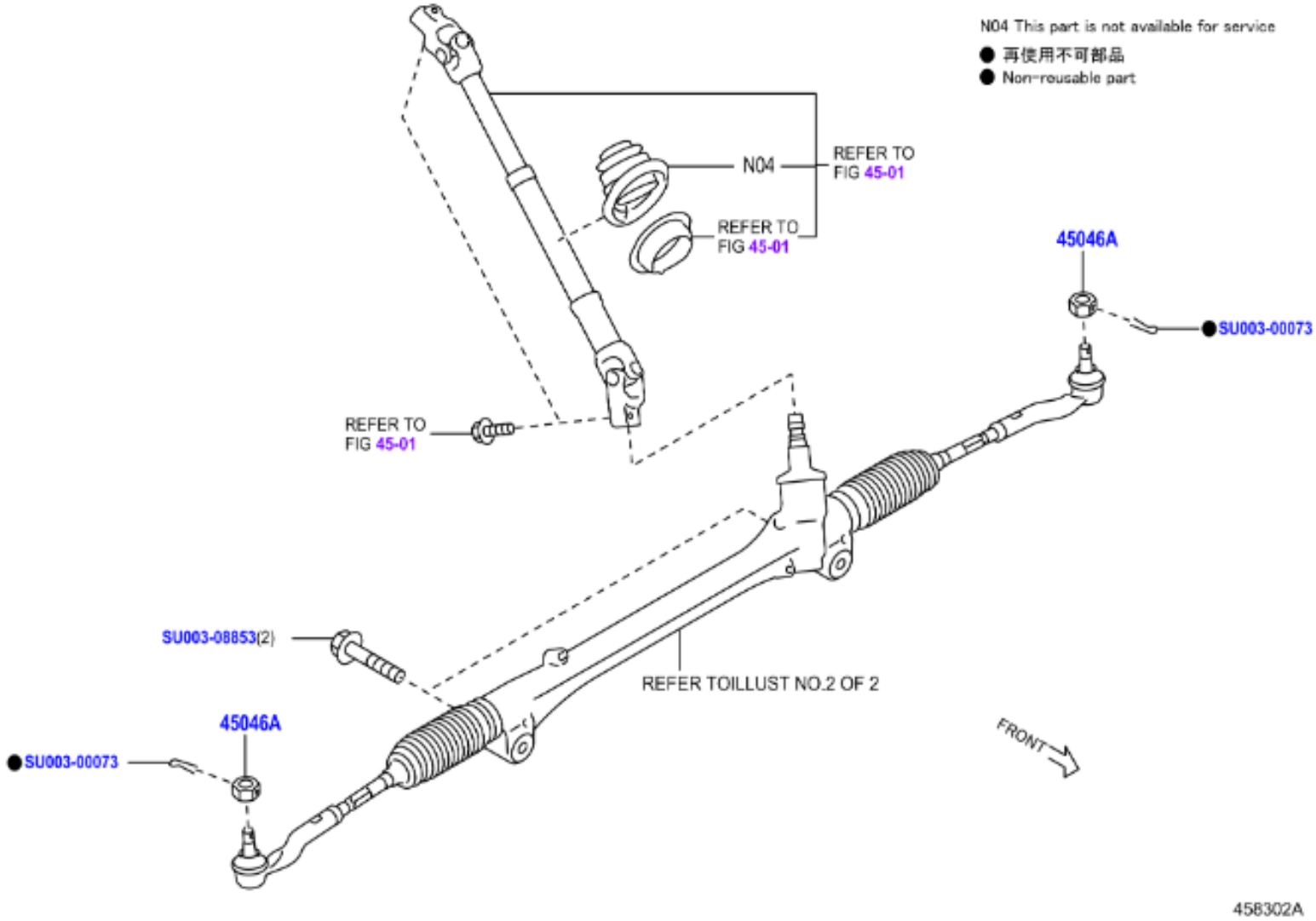
N04 This part is not available for service
● 再使用不可部品
● Non-reusable part
N04
REFER TO FIG 45-01
REFER TO FIG 45-01
REFER TO FIG 45-01
45046A
SU003-00073
SU003-08853(2)
REFER TOILLUST NO.2 OF 2
45046A
SU003-00073
FRONT
458302A

	PNC	Número	Descripción	Ctd.	Códigos de modelo
− 2 +	45046A	SU003-00047	TUERCA, ALMENADA (PARA EXTREMO DE BARRA DE ACOPLAMIENTO)	2	ZN8
− 1 +	99999	SU003-00073	COTTER PIN	1	
− 1 +	99999	SU003-08853	HARDWARE ITEM	1	

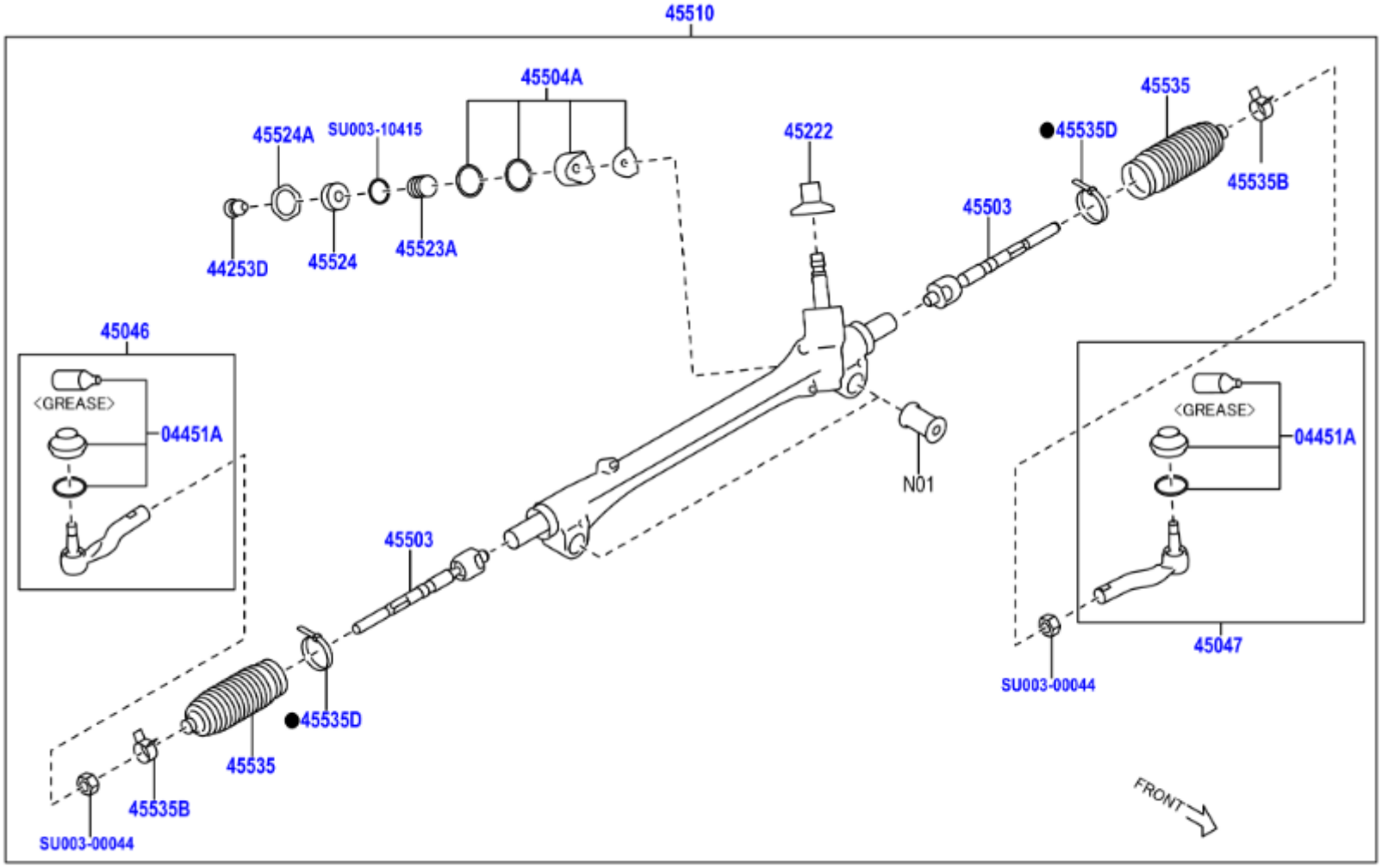

N01:この部品は、構造上分解・組付けが困難なため、単品では補給していません
N01:This part is not supplied as an individual part, because it is hard to assemble/ disassemble due to the structure

● 再使用不可部品
● Non-reusable part

458304A

	PNC	Número	Descripción	Ctd.	Códigos de modelo
− 2 +	04451A	SU003-04597	KIT REPARACION, FIN ATAR BARRA	2	ZN8
− 1 +	44253D	SU003-08858	TAPA ENVOLTURA CREMALLERA SERVODIRECCION	1	ZN8
− 1 +	45046	SU003-00833	SUBCONJUNTO EXTREMO DERECHO, BARRA ACOPLAMIENTO	1	ZN8
− 1 +	45047	SU003-00834	SUBCONJUNTO EXTREMO IZQUIERDO, BARRA ACOPLAMIENTO	1	ZN8
− 1 +	45222	SU003-00830	CUBIERTA CONTRAPOLVO	1	ZN8
− 2 +	45503	SU003-00832	SUBCONJUNTO EXTREMO CREMALLERA DIRECCION	2	ZN8
− 1 +	45504A	SU003-08856	SUBCONJUNTO GUIA CREMALLERA	1	ZN8
− 1 +	45510	SU003-10781	CONJUNTO ENGRANAJE DIRECCION	1	ZN8..LHD
− 1 +	45523A	SU003-08855	RESORTE COMPRESION (GUIA CREMALLERA)	1	ZN8
− 1 +	45524	SU003-08857	TAPA, RESORTE GUIA CREMALLERA	1	ZN8
− 1 +	45524A	SU003-08862	TUERCA (TAPA RESORTE GUIA CREMALLERA)	1	ZN8
− 2 +	45535	SU003-00831	FORRO NO. 1 CREMALLERA DIRECCION	2	ZN8
− 2 +	45535B	SU003-00825	RETENEDOR (FORRO CREMALLERA DIRECCION)	2	ZN8
− 2 +	45535D	SU003-00826	ABRAZADERA (ENVOLTURA BASTIDOR DIRECCION NO. 1)	2	ZN8
− 1 +	99999	SU003-00044	NUT	1	
− 1 +	99999	SU003-10415	HARDWARE ITEM	1	

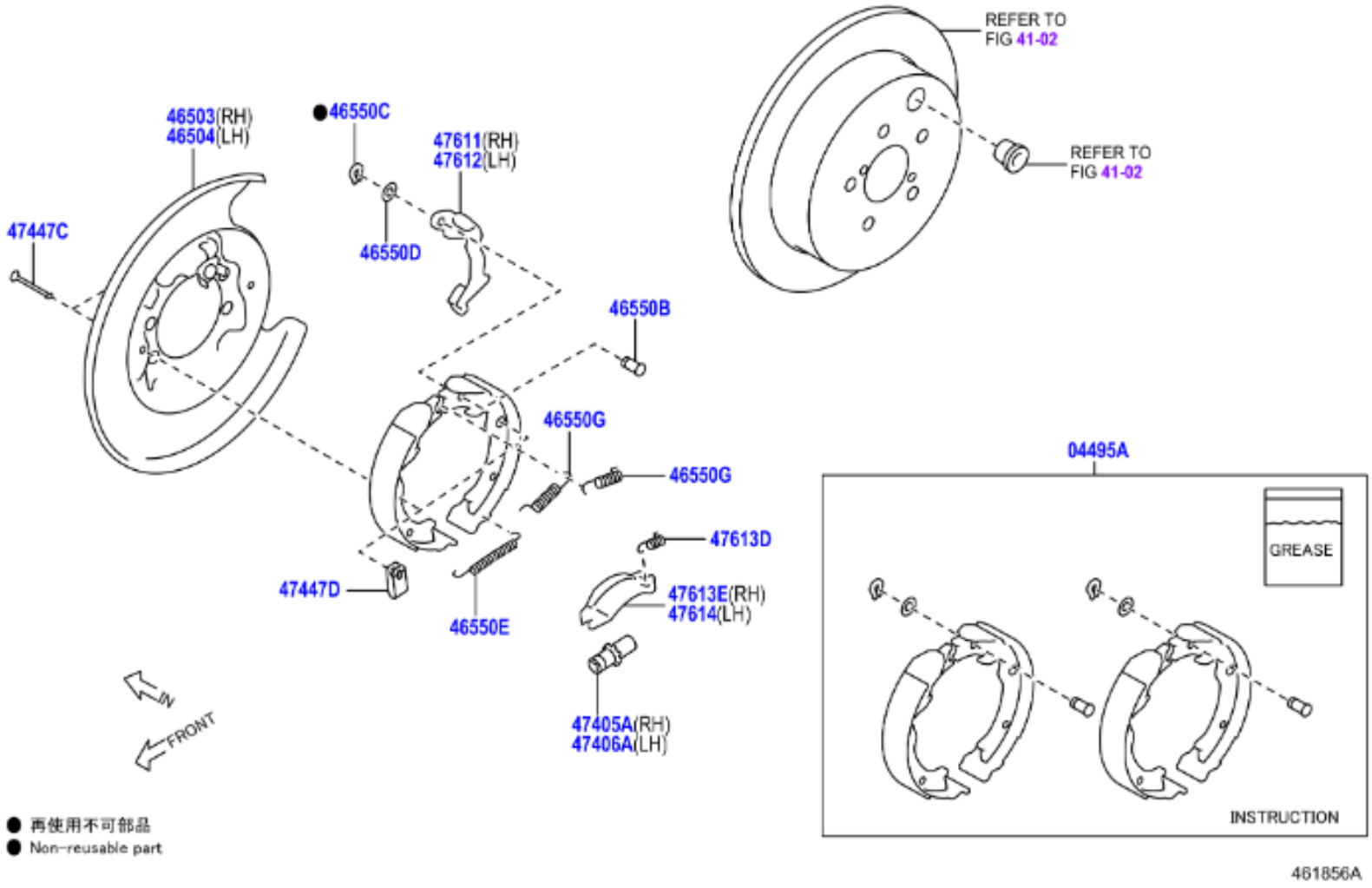
REFER TO
FIG 41-02
REFER TO
FIG 41-02
46503(RH)
46504(LH)
●46550C
47611(RH)
47612(LH)
47447C
46550D
46550B
46550G
46550G
47613D
47447D
47613E(RH)
47614(LH)
46550E
47405A(RH)
47406A(LH)
IN
FRONT
● 再使用不可部品
● Non-reusable part
04495A
GREASE
INSTRUCTION
461856A

	PNC	Número	Descripción	Ctd.	Códigos de modelo
− 1 +	04495A	SU003-04546	JUEGO ZAPATA, FRENO ESTACIONAMIENTO	1	ZN8
− 1 +	46503	SU003-00640	SUBCONJUNTO PLACA DERECHA, FRENO ESTACIONAMIENTO	1	ZN8
− 1 +	46504	SU003-00641	SUBCONJUNTO PLACA IZQUIERDA, FRENO ESTACIONAMIENTO	1	ZN8
− 2 +	46550B	SU003-00645	PIN(FOR PARKING BRAKE SHOE)	2	ZN8
− 2 +	46550C	SU003-00636	ARANDELA TIPO C(ZAPATA FRENO ESTACIONAMIENTO)	2	ZN8
− 2 +	46550D	SU003-00650	ARANDELA ONDULADA (ZAPATA FRENO ESTACIONAMIENTO)	2	ZN8
− 2 +	46550E	SU003-00646	RESORTE TENSION (RETORNO ZAPATA FRENO ESTACIONAMIENTO)	2	ZN8
− 4 +	46550G	SU003-00648	RESORTE TENSION (RETORNO ZAPATA FRENO ESTACIONAMIENTO)	4	ZN8
− 1 +	47405A	SU003-00642	TORNILLO AJUSTE DERECHO, AJUSTE ZAPATA (FRENO ESTACIO.)	1	ZN8
− 1 +	47406A	SU003-00642	TORNILLO AJUSTE IZQUIERDO, AJUSTE ZAPATA (FRENO ESTACIO.)	1	ZN8
− 4 +	47447C	SU003-00651	PASADOR, RESOTE RETENCION ZAPATA (FRENO ESTACIONAM.)	4	ZN8
− 4 +	47447D	SU003-00649	RESOTE COMPRESION (RETENCION ZAPATA FRENO ESTACION.)	4	ZN8
− 1 +	47611	SU003-00643	PALANCA, DERECHA, ZAPATA FRENO ESTACIONAMIENTO	1	ZN8
− 1 +	47612	SU003-00644	PALANCA, IZQUIERDA, ZAPATA FRENO ESTACIONAMIENTO	1	ZN8
− 2 +	47613D	SU003-00647	RESORTE COMPRESION (TIRANTE ZAPATA FRENO ESTACIONAMIENTO)	2	ZN8
− 1 +	47613E	SU003-00652	TIRANTE, ZAPATA FRENO ESTACIONAMIENTO. DERECHO	1	ZN8
− 1 +	47614	SU003-00653	TIRANTE, ZAPATA FRENO ESTACIONAMIENTO, IZQUIERDO	1	ZN8

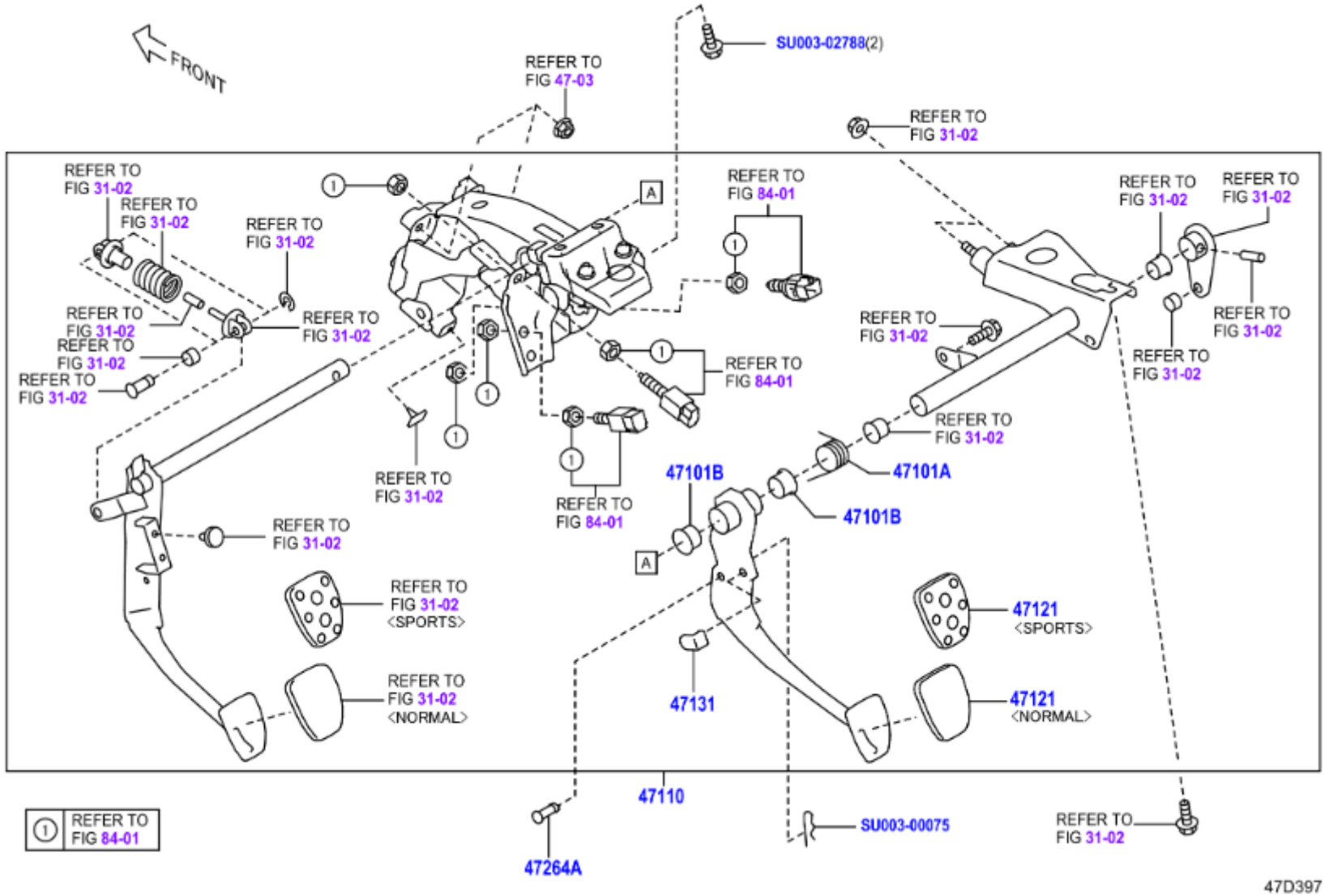
FRONT
SU003-02788(2)
REFER TO FIG 47-03
REFER TO FIG 31-02
REFER TO FIG 84-01
47101B
47101A
47121 <SPORTS>
47121 <NORMAL>
47131
47110
SU003-00075
47264A
① REFER TO FIG 84-01
47D397

	PNC	Número	Descripción	Ctd.	Códigos de modelo
− 1 +	47101A	SU003-00978	RESORTE (RETORNO PEDAL FRENO)	1	ZN8..LHD..6F
− 2 +	47101B	SU003-00967	BUJE (PEDAL FRENO)	2	ZN8..LHD..6F
− 1 +	47110	SU003-09875	CONJUNTO SOPORTE, PEDAL FRENOS, OPTION CODE=XD	1	ZN8..LHD..6F..BASE
− 1 +	47121	SU003-00961	ALMOHADILLA, PEDAL FRENO, OPTION CODE=XD	1	ZN8..6F..BASE
− 1 +	47131	SU003-00984	ALMOHADILLA (INTERRUPTOR LAMPARA PARADA)	1	ZN8..LHD
− 1 +	47264A	SU003-02938	PASADOR, BARRA EMPUJE	1	ZN8
− 1 +	99999	SU003-00075	SNAP PIN	1	
− 1 +	99999	SU003-02788	BOLT FLG M8X16	1	

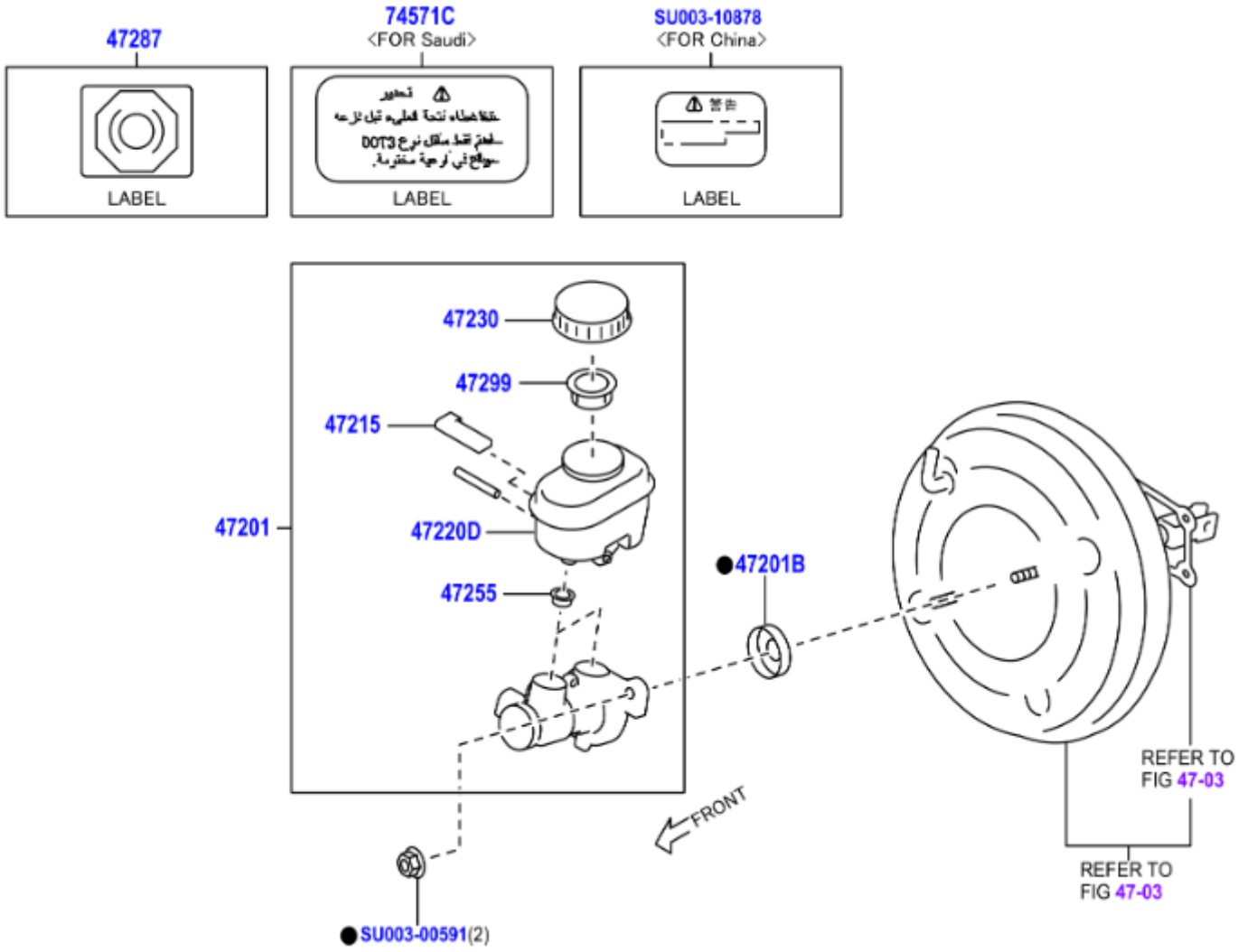
47287
LABEL
74571C
<FOR Saudi>
LABEL
SU003-10878
<FOR China>
LABEL
47230
47299
47215
47201
47220D
47255
47201B
SU003-00591(2)
FRONT
REFER TO
FIG 47-03
REFER TO
FIG 47-03

	PNC	Número	Descripción	Ctd.	Códigos de modelo
− 1 +	47201	SU003-09708	SUBCONJUNTO CILINDRO PRINCIPAL FRENO	1	ZN8..LHD
− 1 +	47201B	SU003-00593	JUNTA, TORICA (CILINDRO PRINCIPAL FRENO)	1	ZN8
− 1 +	47215	SU003-04246	INDICADOR LIQUIDO FRENO	1	ZN8
− 1 +	47220D	SU003-10515	A	1	ZN8
− 1 +	47230	SU003-10494	CONJUNTO TAPA RELLENADOR DEPOSITO, CILINDRO PRIN. FRENO	1	ZN8
− 2 +	47255	SU003-04245	ARANDELA GOMA, DEPOSITO CILINDRO PRINCIPAL	2	ZN8
− 1 +	47287	SU003-00565	ETIQUETA, INFORMACION LIQUIDO FRENOS	1	ZN8
− 1 +	47299	SU003-04243	COLADOR, DEPOSITO CILINDRO PRINCIPAL FRENO	1	ZN8
− 1 +	74571C	SU003-10701	ETIQUETA, INFORMACION LIQUIDO FRENOS	1	ZN8..LHD
− 1 +	99999	SU003-00591	CYLINDER NUT	1	
− 1 +	99999	SU003-10878	HARDWARE ITEM	1	

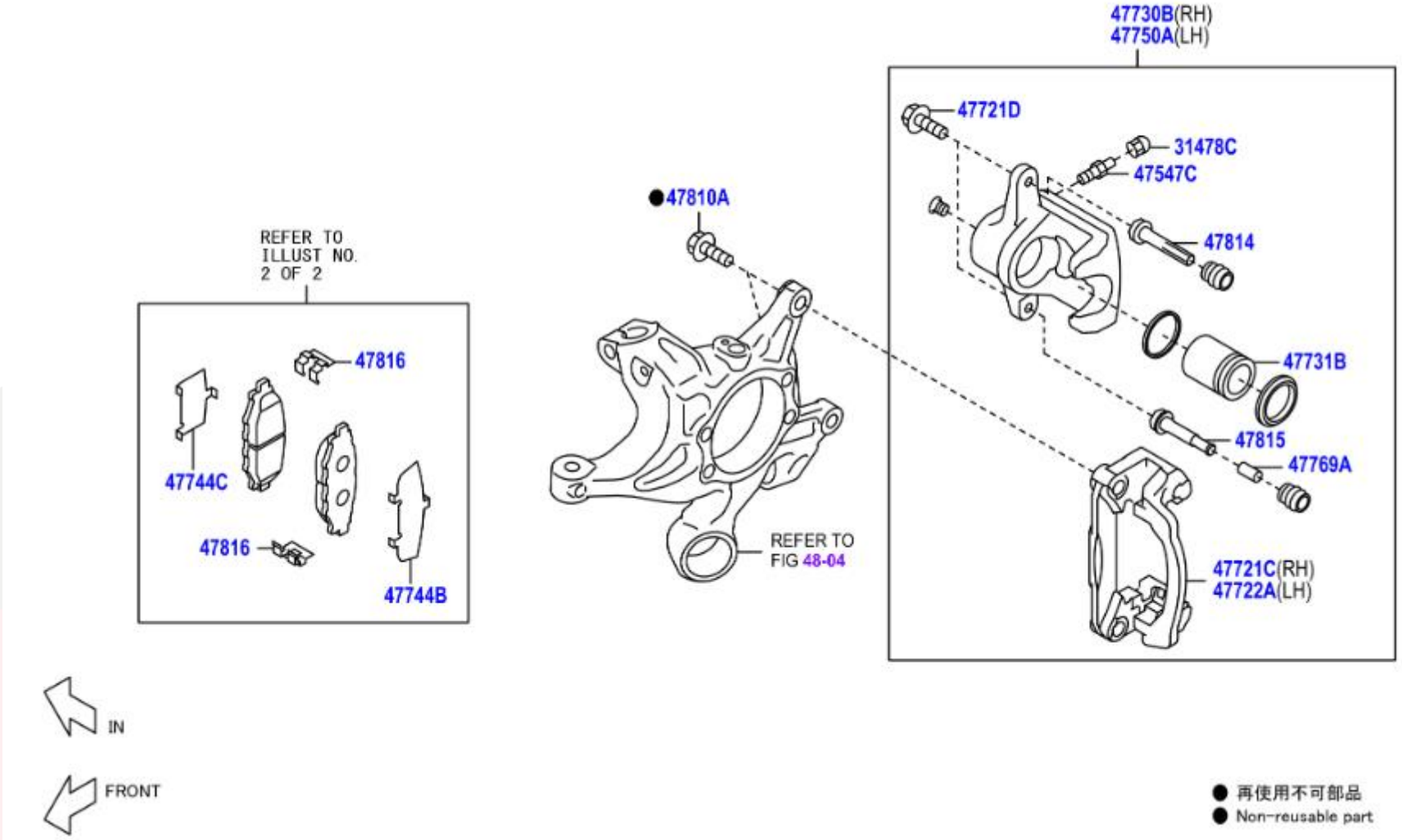
47730B(RH)
47750A(LH)
47721D
31478C
47547C
47814
47731B
47815
47769A
47721C(RH)
47722A(LH)
●47810A
REFER TO
FIG 48-04
REFER TO
ILLUST NO.
2 OF 2
47816
47744C
47816
47744B
IN
FRONT
● 再使用不可部品
● Non-reusable part

	PNC	Número	Descripción	Ctd.	Códigos de modelo
− 2 +	31478C	SU003-01627	CUBIERTA, TAPON SANGRADOR (FRENO DISCO TRASERO)	2	ZN8
− 2 +	47547C	SU003-00582	TAPON, PURGADOR (FRENO DISCO TRASERO)	2	ZN8
− 1 +	47721C	SU003-00622	MONTURA, CILINDRO FRENO DISCO, POSTERIOR DERECHO	1	ZN8
− 4 +	47721D	SU003-00575	PERNO (POSTERIOR MONTURA CILINDRO FRENO DISCO)	4	ZN8
− 1 +	47722A	SU003-00622	MONTURA CILINDRO FRENO DISCO. POSTERIOR IZQUIERDO	1	ZN8
− 1 +	47730B	SU003-10549	CONJUNTO CILINDRO FRENO DISCO, POSTERIOR DERECHO	1	ZN8
− 2 +	47731B	SU003-00634	PISTON, FRENO DISCO POSTERIOR	2	ZN8
− 2 +	47744B	SU003-00633	CALCE ANTICHIRRIDO (FRENO DISCO POSTERIOR)	2	ZN8
− 2 +	47744C	SU003-00632	CALCE ANTICHIRRIDO, NO. 1 (FRENO DISCO POSTERIOR)	2	ZN8
− 1 +	47750A	SU003-10603	CONJUNTO CILINDRO FRENO DISCO, POSTERIOR IZQUIERDO	1	ZN8
− 2 +	47769A	SU003-00576	BUJE, DESLIZAMIENTO CILINDRO, NO. 1 (FRENO DISCO POSTER.)	2	ZN8
− 4 +	47810A	SU003-07585	PERNO HEXAGONAL (CALIBRADOR POSTERIOR)	4	ZN8
− 2 +	47814	SU003-00624	PASADOR, DESL.CILINDRO, NO.1 (FRENO DISCO TR.)	2	ZN8
− 2 +	47815	SU003-00625	PASADOR, DESL.CILIN.TR., NO.2 (FRENO DISCO TR.)	2	ZN8
− 4 +	47816	SU003-00628	PLACA SOPORTE ALMOHADILLA, NO. 1 (FRENO DISCO POSTERIOR)	4	ZN8

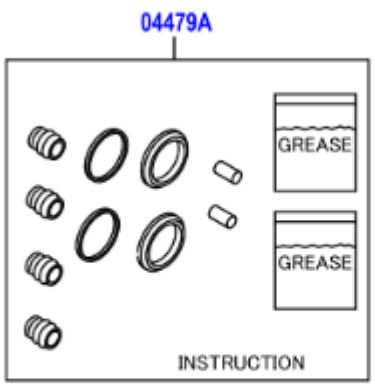
04479A
GREASE
GREASE
INSTRUCTION

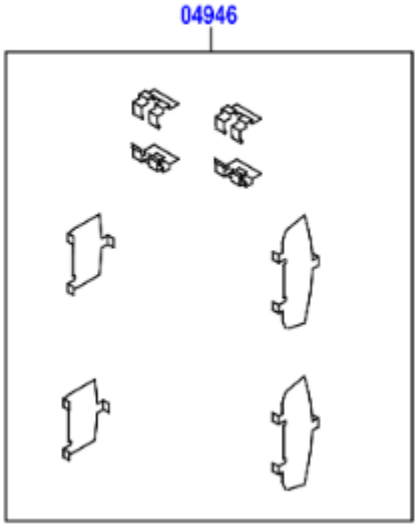
04946

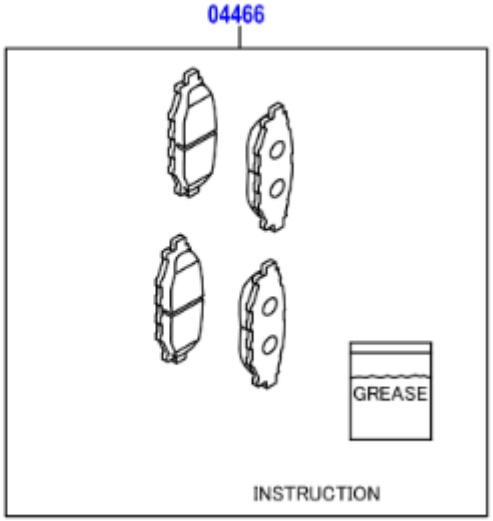
04466
GREASE
INSTRUCTION

	PNC	Número	Descripción	Ctd.	Códigos de modelo
☐ − 1 +	04466	SU003-10628	JUEGO PASTILLA, FRENO DISCO, TR., MARK NISSHINBO FN410	1	ZN8
☐ − 1 +	04479A	SU003-10496	JUEGO CILINDRO FRENO DISCO POSTERIOR	1	ZN8
☐ − 1 +	04946	SU003-04099	JUEGO LAMINILLA, ANTIPATINAJE (FRENO DISCO TR.)	1	ZN8

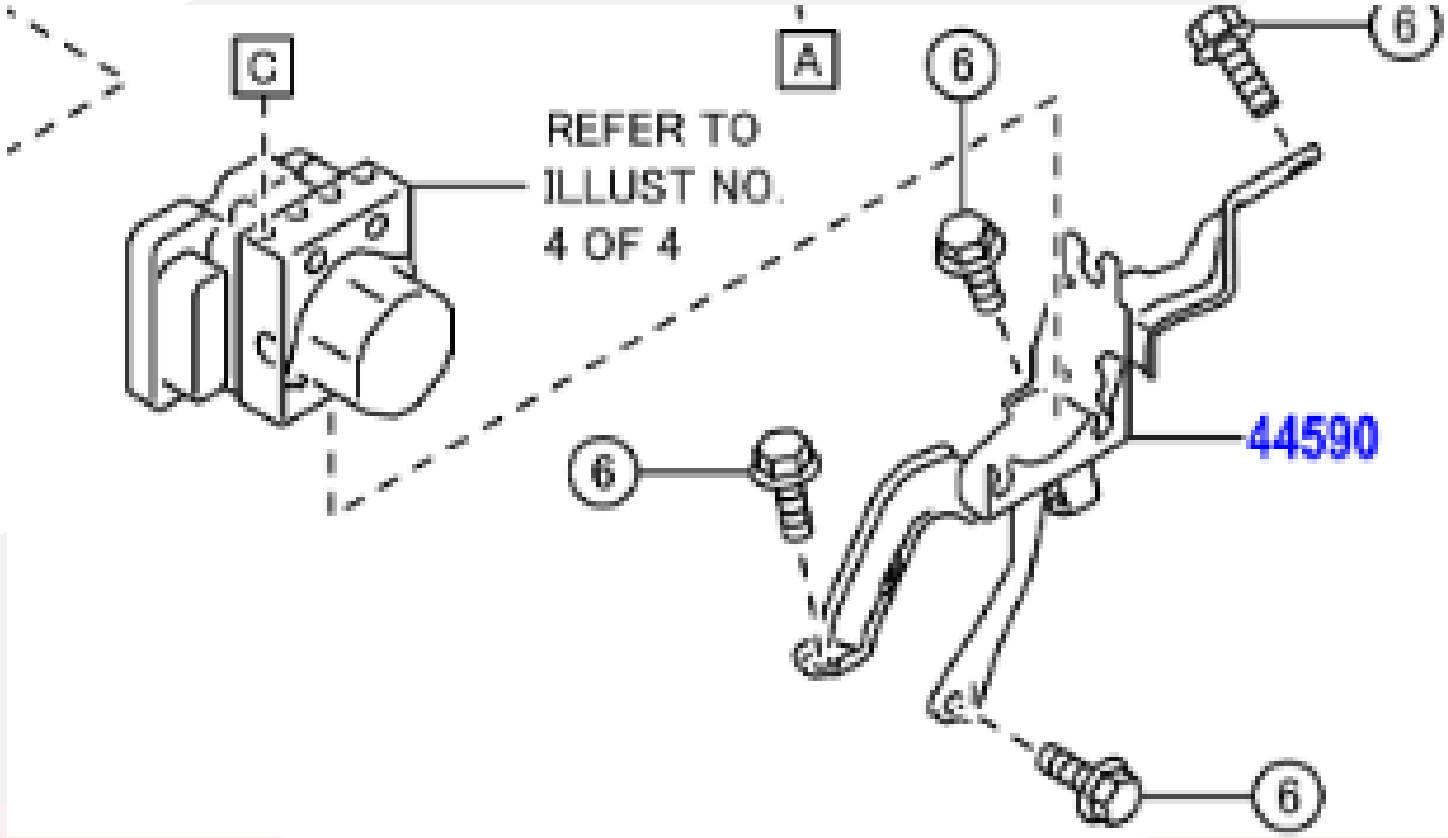
C
A
6
6
REFER TO
ILLUST NO.
4 OF 4
44590
6
6

	PNC	Número	Descripción	Ctd.	Códigos de modelo
− 1 +	44590	SU003-08837	CONJ.MENSULA, ACTUADOR FRENOS	1	ZN8

● 再使用不可部品
● Non-reusable part

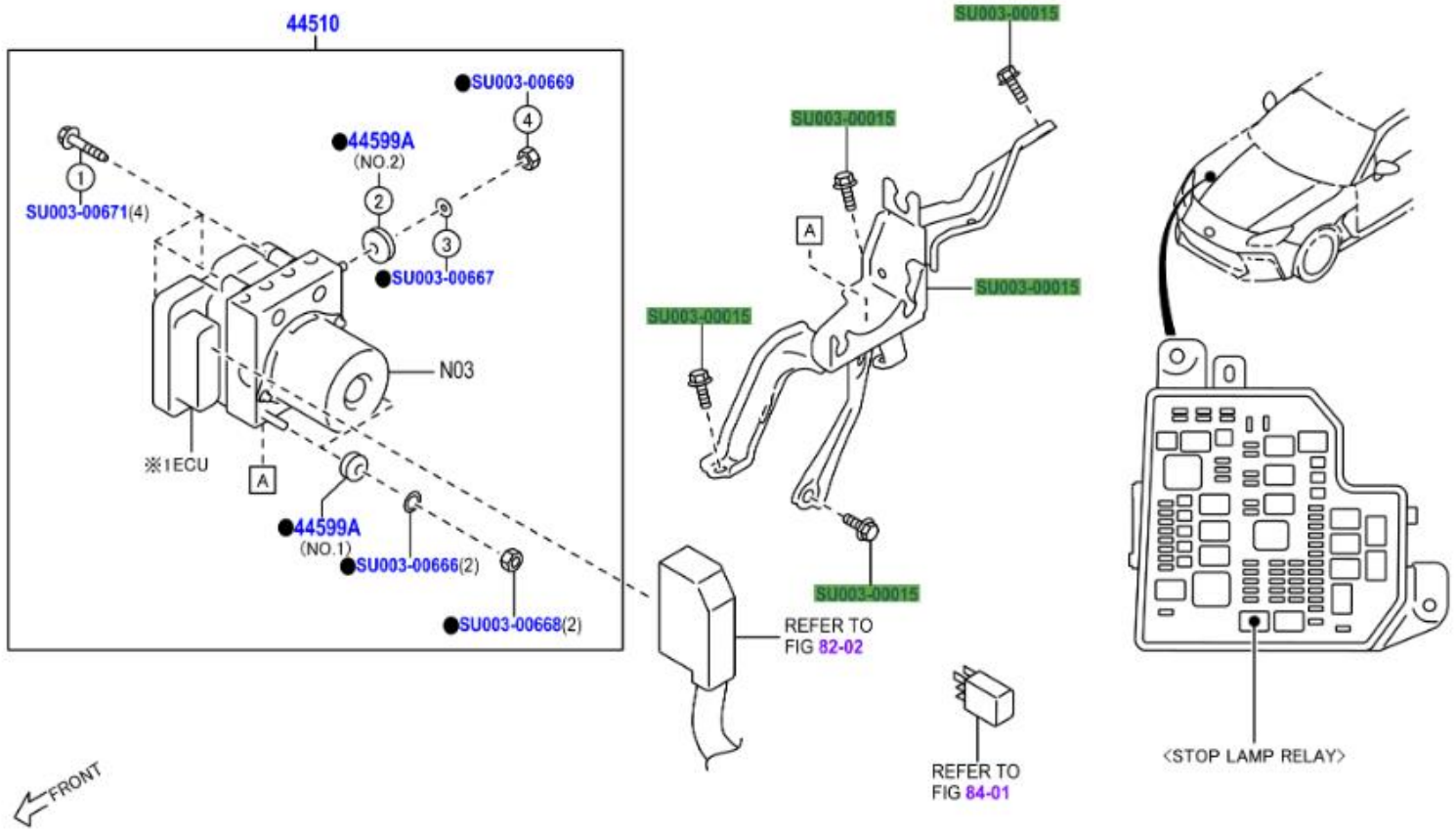

※1 ECU does indlude ①.②.③.④ parts
N03 この部品は、分解・組付け後の性能・品質確保が困難なため、単品では補給していません
N03 This part is not supplied as an individual part, because it is difficult to keep the function / quality of parts assembled / disassembled

47D671A

	PNC	Número	Descripción	Ctd.	Códigos de modelo
− 1 +	44510	SU003-10799	CONJUNTO ACCIONADOR FRENO	1	ZN8..6F
− 2 +	44599A	SU003-00659	AMORTIGUADOR, ACTUADOR FRENO, NO.1	2	ZN8
− 1 +	44599A	SU003-00660	AMORTIGUADOR, ACTUADOR FRENO, NO.2	1	ZN8
− 1 +	99999	SU003-00015	FLANGE BOLT PLT	1	
− 1 +	99999	SU003-00666	SPACER	1	
− 1 +	99999	SU003-00667	SPACER	1	
− 1 +	99999	SU003-00668	SPACER NUT	1	
− 1 +	99999	SU003-00669	SPACER NUT	1	
− 1 +	99999	SU003-00671	COVER SCREW	1	

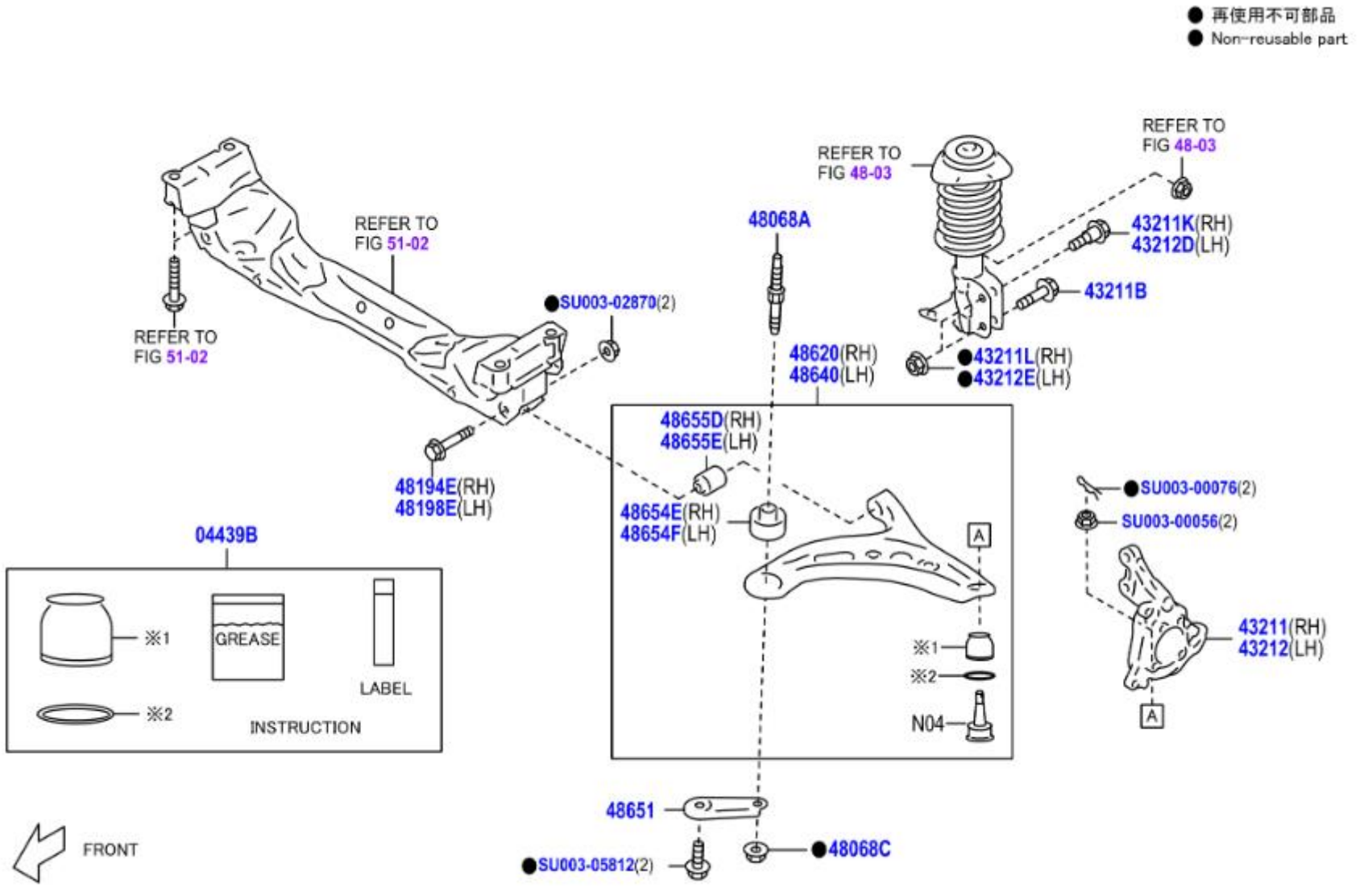
● 再使用不可部品
● Non-reusable part
REFER TO FIG 48-03
REFER TO FIG 48-03
REFER TO FIG 51-02
REFER TO FIG 51-02
48068A
43211K(RH)
43212D(LH)
SU003-02870(2)
43211B
48620(RH)
48640(LH)
43211L(RH)
43212E(LH)
48655D(RH)
48655E(LH)
48194E(RH)
48198E(LH)
48654E(RH)
48654F(LH)
SU003-00076(2)
SU003-00056(2)
43211(RH)
43212(LH)
04439B
※1
GREASE
LABEL
※2
INSTRUCTION
※1
※2
N04
A
A
48651
48068C
SU003-05812(2)
FRONT
N04：この部品については補給していません
N04：This part is not available for service
485866A

	PNC	Número	Descripción	Ctd.	Códigos de modelo
− 2 +	04439B	SU003-11201	KIT CUBIERTA,SUSPENSION DELNTR BRAZO IFR ROTULA POLVO	2	ZN8
− 1 +	48640	SU003-10056	CONJUNTO BRAZO, AMORTIGUADOR FRONTAL INF., IZQ.	1	ZN8
− 1 +	48620	SU003-10055	CONJUNTO BRAZO, AMORTIGUADOR FRONTAL INF., DER.	1	ZN8
− 1 +	43212	SU003-07498	ARTICULACION DIRECCION IZQUIERDA	1	ZN8
− 1 +	43211	SU003-07497	ARTICULACION DERECHA DIRECCION	1	ZN8
− 2 +	48068A	SU003-07310	PERNO (BRAZO INFERIOR SUSPENSION)	2	ZN8
− 1 +	99999	SU003-05812	BOLT FLG M14X33	1	
− 2 +	43211L	SU003-02889	TUERCA (MUNON DIRECCION DER.)	2	ZN8
− 2 +	43212E	SU003-02889	TUERCA (MUNON DIRECCION IZQ.)	2	ZN8
− 2 +	48068C	SU003-02871	TUERCA (BRAZO INFERIOR SUSPENSION)	2	ZN8
− 1 +	99999	SU003-02870	SELF LOCK NUT M12	1	
− 2 +	43211B	SU003-02818	PERNO (AJUSTE AMORTIGUADOR)	2	ZN8
− 1 +	43211K	SU003-02805	PERNO (MUNON DIRECCION DER.)	1	ZN8
− 1 +	43212D	SU003-02805	PERNO (MUNON DIRECCION IZQ.)	1	ZN8
− 1 +	48194E	SU003-00399	LEVA, AJUSTE INCL. EJE DEL. SUSP. FR., NO. 3 DER.	1	ZN8
− 1 +	48198E	SU003-00399	LEVA, AJUSTE INCL. EJE DEL. SUSP. FR., NO. 3 IZQ.	1	ZN8
− 2 +	48651	SU003-00359	A	2	ZN8
− 1 +	48654E	SU003-00357	BUJE, BRAZO INFERIOR FRONTAL, NO. 1 DER.	1	ZN8
− 1 +	48654F	SU003-00357	BUJE, BRAZO INFERIOR FRONTAL, NO. 1 IZQ.	1	ZN8
− 1 +	48655D	SU003-00356	BUJE, BRAZO INFERIOR FRONTAL, NO. 2 DER.	1	ZN8
− 1 +	48655E	SU003-00356	BUJE, BRAZO INFERIOR FRONTAL, NO. 2 IZQ.	1	ZN8
− 1 +	99999	SU003-00076	SNAP PIN	1	
− 1 +	99999	SU003-00056	FLANGE NUT	1	

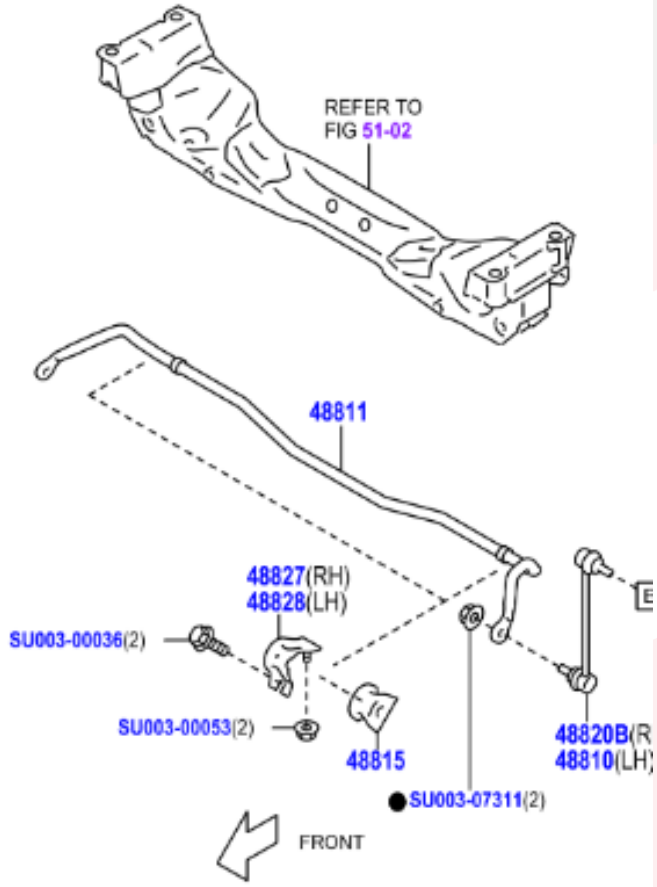
REFER TO
FIG 51-02
48811
48827(RH)
48828(LH)
SU003-00036(2)
SU003-00053(2)
48815
48820B(R
48810(LH)
SU003-07311(2)
FRONT

	PNC	Número	Descripción	Ctd.	Códigos de modelo
− 1 +	48131	SU003-10776	RESORTE ESPIRAL FRONTAL, DERECHO	1	ZN8..6F
− 1 +	48132	SU003-10776	RESORTE ESPIRAL FRONTAL, IZQUIERDO	1	ZN8..6F
− 2 +	48152	SU003-00376	ASIENTO, RESORTE FRONTAL	2	ZN8
− 1 +	48157B	SU003-00375	AISLADOR, RESORTE BOBINA FR., SUP.DER.	1	ZN8
− 1 +	48157C	SU003-00375	AISLADOR, RESORTE BOBINA FR., SUP.IZQ.	1	ZN8
− 2 +	48331	SU003-00377	PARACHOQUES, RESORTE FRONTAL, NO. 1	2	ZN8
− 1 +	48331B	SU003-00374	AMORTIGUADOR, RESORTE FR.DER.	1	ZN8
− 1 +	48331C	SU003-00374	AMORTIGUADOR, RESORTE FR.IZQ.	1	ZN8
− 1 +	48510	SU003-09576	CONJUNTO DE AMORTIGUADOR, FRONTAL DERECHO, MARK 20310-CC020	1	ZN8
− 1 +	48520	SU003-09577	CONJUNTO DE AMORTIGUADOR, FRONTAL IZQUIERDO, MARK 20310-CC030	1	ZN8
− 1 +	48603	SU003-09509	SUBCONJ. DE SOPORTE, SUSPENSION FRONTAL, DERECHO	1	ZN8
− 1 +	48603D	SU003-02868	TUERCA (SOPORTE FR. A AMORTIGUADOR FR. DER.)	1	ZN8
− 1 +	48609	SU003-09509	SUBCONJUNTO SOPORTE, SUSPENSION FRONTAL, IZQUIERDO	1	ZN8
− 1 +	48609E	SU003-02868	TUERCA (SOPORTE FR. A AMORTIGUADOR FR. IZQ.)	1	ZN8
− 1 +	48684A	SU003-00378	CUBIERTA, CONTRA POLVO SOPORTE SUSP.FR., DER.	1	ZN8
− 1 +	48684B	SU003-00378	CUBIERTA, CONTRA POLVO SOPORTE SUSP.FR., IZQ.	1	ZN8
− 1 +	48810	SU003-00394	CONJUNTO ARTICULACION, ESTABILIZADOR FRONTAL, IZQ.	1	ZN8
− 1 +	48811	SU003-00391	BARRA, ESTABILIZADOR FRONTAL	1	ZN8
− 2 +	48815	SU003-00392	BUJE, BARRA ESTABILIZADORA FR., NO. 1	2	ZN8
− 1 +	48820B	SU003-00394	CONJUNTO ARTICULACION, ESTABILIZADOR FRONTAL, DER.	1	ZN8
− 1 +	48827	SU003-00393	MENSULA, ESTABILIZADOR FRONTAL, NO.2 DER.	1	ZN8
− 1 +	48828	SU003-00393	MENSULA, ESTABILIZADOR FRONTAL, NO. 2 IZQ.	1	ZN8
− 1 +	99999	SU003-00036	FLANGE BOLT-PILOT	1	
− 1 +	99999	SU003-00053	FLANGE NUT	1	
− 1 +	99999	SU003-04500	SPACER SKIRT NUT M8	1	
− 1 +	99999	SU003-07311	NUT FLG M12	1	

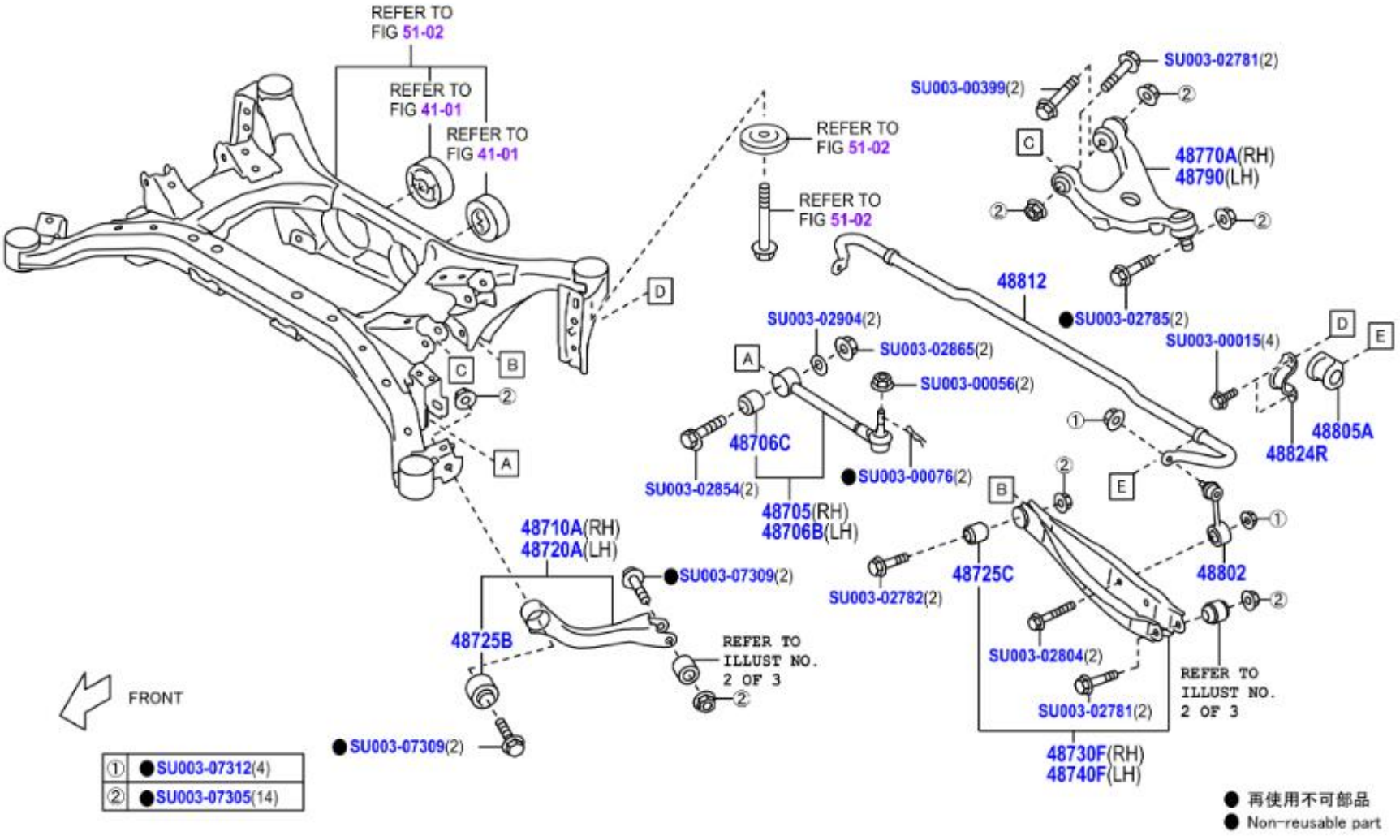
REFER TO FIG 51-02
REFER TO FIG 41-01
REFER TO FIG 41-01
REFER TO FIG 51-02
REFER TO FIG 51-02
SU003-00399(2)
SU003-02781(2)
48770A(RH)
48790(LH)
48812
SU003-02785(2)
SU003-00015(4)
48805A
48824R
SU003-02904(2)
SU003-02865(2)
SU003-00056(2)
48706C
SU003-02854(2)
SU003-00076(2)
48705(RH)
48706B(LH)
48710A(RH)
48720A(LH)
SU003-07309(2)
48725B
REFER TO ILLUST NO. 2 OF 3
SU003-07309(2)
SU003-02782(2)
48725C
48802
SU003-02804(2)
SU003-02781(2)
REFER TO ILLUST NO. 2 OF 3
48730F(RH)
48740F(LH)
FRONT
① SU003-07312(4)
② SU003-07305(14)
● 再使用不可部品
● Non-reusable part
485448E

	PNC	Número	Descripción	Ctd.	Códigos de modelo
− 1 +	48705	SU003-00362	SUBCONJ. ARTICULACION, CONTROL PUNTA, DER.	1	ZN8
− 1 +	48706B	SU003-00362	SUBCONJ. ARTICULACION, CONTROL PISO OBLICUO, IZQ.	1	ZN8
− 2 +	48706C	SU003-00367	SUBCONJUNTO BUJE, VARILLA CONTROL LATERAL	2	ZN8
− 1 +	48710A	SU003-00360	CONJUNTO BRAZO, SUSPENSION POST., NO. 1 DERECHO	1	ZN8
− 1 +	48720A	SU003-00360	CONJUNTO BRAZO, SUSPENSION POSTERIOR, NO. 1 IZQUIER.	1	ZN8
− 4 +	48725B	SU003-00366	BUJE, BRAZO SUSPENSION POSTERIOR, NO.1	4	ZN8
− 2 +	48725C	SU003-00365	BUJE, BRAZO SUSPENSION POSTERIOR, N 2	2	ZN8
− 1 +	48730F	SU003-08417	CONJ.BRAZO, SUSPENSION TR., NO. 2, DER.	1	ZN8
− 1 +	48740F	SU003-08417	CONJ.BRAZO, SUSP.TR., NO. 2, IZQ.	1	ZN8
− 1 +	48770A	SU003-07492	CONJUNTO BRAZO, CONTROL SUPERIOR, POSTERIOR DERECHO	1	ZN8
− 1 +	48790	SU003-07493	CONJUNTO BRAZO, CONTROL SUPERIOR, POSTERIOR IZQUIERDO	1	ZN8
− 2 +	48802	SU003-00398	SUBCONJUNTO ARTICULACION, ESTABILIZADOR	2	ZN8
− 2 +	48805A	SU003-06462	BUJE (BARRA ESTABILIZADOR TR.)	2	ZN8
− 1 +	48812	SU003-06461	BARRA, ESTABILIZADOR, POSTERIOR	1	ZN8
− 2 +	48824R	SU003-00397	MENSULA, ESTABILIZADOR (POSTERIOR)	2	ZN8
− 1 +	99999	SU003-00015	FLANGE BOLT PLT	1	
− 1 +	99999	SU003-00056	FLANGE NUT	1	
− 1 +	99999	SU003-00076	SNAP PIN	1	
− 1 +	99999	SU003-00399	BOLT FLG 12X82.5X	1	
− 1 +	99999	SU003-02781	FLANG BOLT	1	
− 1 +	99999	SU003-02782	FLANG BOLT	1	
− 1 +	99999	SU003-02785	BOLT FLG 12X60X25	1	
− 1 +	99999	SU003-02804	BOLT FLG 10X80	1	
− 1 +	99999	SU003-02854	BOLT CAM M14X70	1	
− 1 +	99999	SU003-02865	SELF LOCK NUT M14	1	
− 1 +	99999	SU003-02904	WASHER CAMD14XD33	1	
− 1 +	99999	SU003-07305	SELF LOCK NUT M12	1	
− 1 +	99999	SU003-07309	BOLT FLG M12X75	1	
− 1 +	99999	SU003-07312	NUT FLG M10	1	

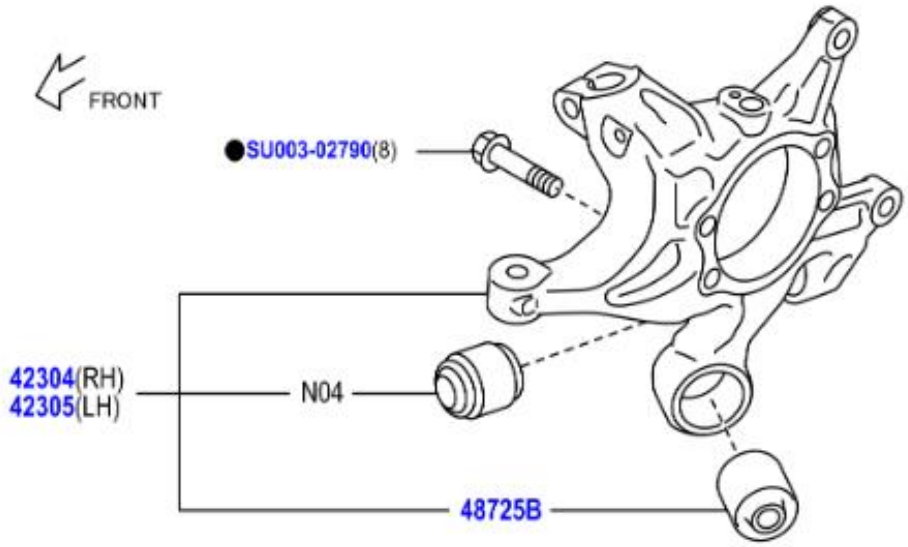

● 再使用不可部品
● Non-reusable part

N04：この部品については補給していません
N04:This part is not available for service

	PNC	Número	Descripción	Ctd.	Códigos de modelo
− 1 +	42304	SU003-10802	SUBCONJUNTO PORTADIFERENCIAL DERECHO. EJE POSTERIOR	1	ZN8
− 1 +	42305	SU003-10803	SUBCONJUNTO PORTADIFERENCIAL IZQUIERDO, EJE POSTERIOR	1	ZN8
− 4 +	48725B	SU003-00366	BUJE, BRAZO SUSPENSION POSTERIOR, NO.1	4	ZN8
− 1 +	99999	SU003-02790	BOLT FLG 12X50X22	1	

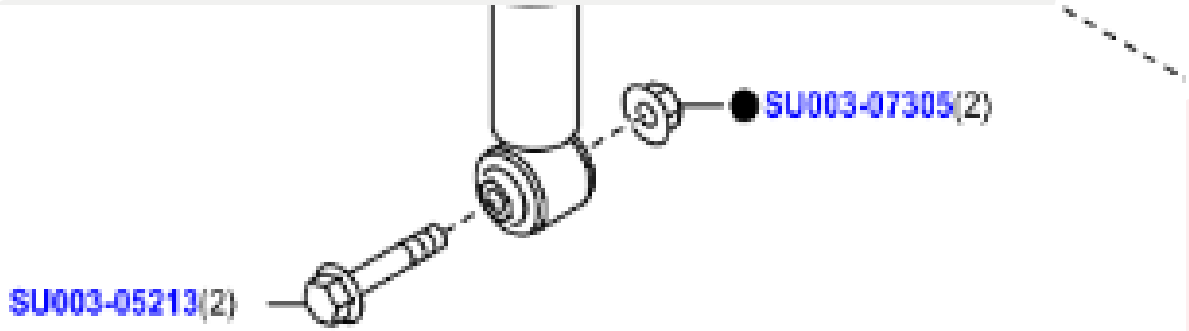
SU003-07305(2)
SU003-05213(2)

☐	− 1 +	99999	SU003-05213	BOLT FLG M12X82.5	1
☐	− 1 +	99999	SU003-07305	SELF LOCK NUT M12	1

4. CARROCERIA.

● 再使用不可部品
● Non-reusable part

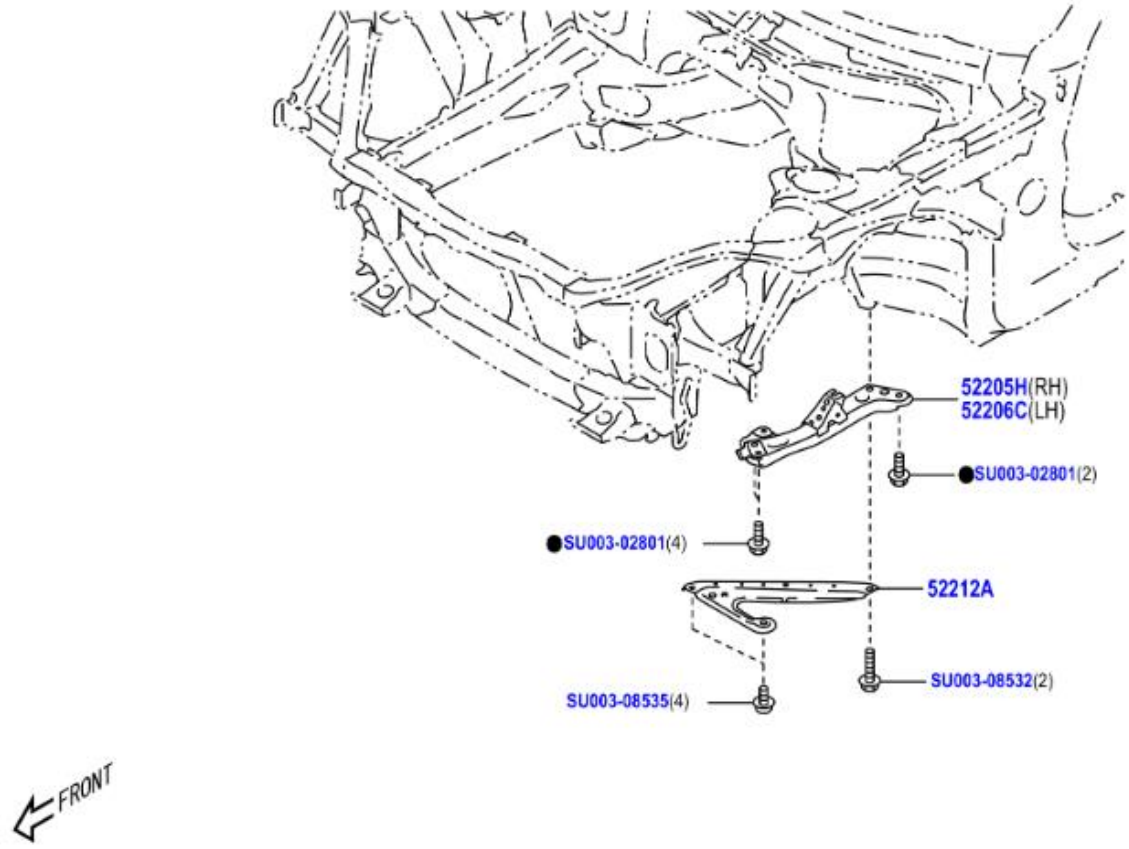

	PNC	Número	Descripción	Ctd.	Códigos de modelo
− 1 +	52205H	SU003-08890	SUBCONJ. ALMOHADILLA, MONTAJE CARROCERIA, TR. DER.	1	ZN8
− 1 +	52206C	SU003-08891	SUBCONJUNTO ALMOHADILLA, MONTAJE CARROCERIA, TR. IZQ.	1	ZN8
− 1 +	52212A	SU003-08892	ALMOHADILLA, MONTAJE CARROCERIA, NO. 2, RH	1	ZN8
− 1 +	52212A	SU003-08893	ALMOHADILLA, MONTAJE CARROCERIA, NO. 2, LH	1	ZN8
− 1 +	99999	SU003-02801	BOLT FLG M10X26.5	1	
− 1 +	99999	SU003-08532	HARDWARE ITEM	1	
− 1 +	99999	SU003-08535	HARDWARE ITEM	1	

● 再使用不可部品
● Non-reusable part

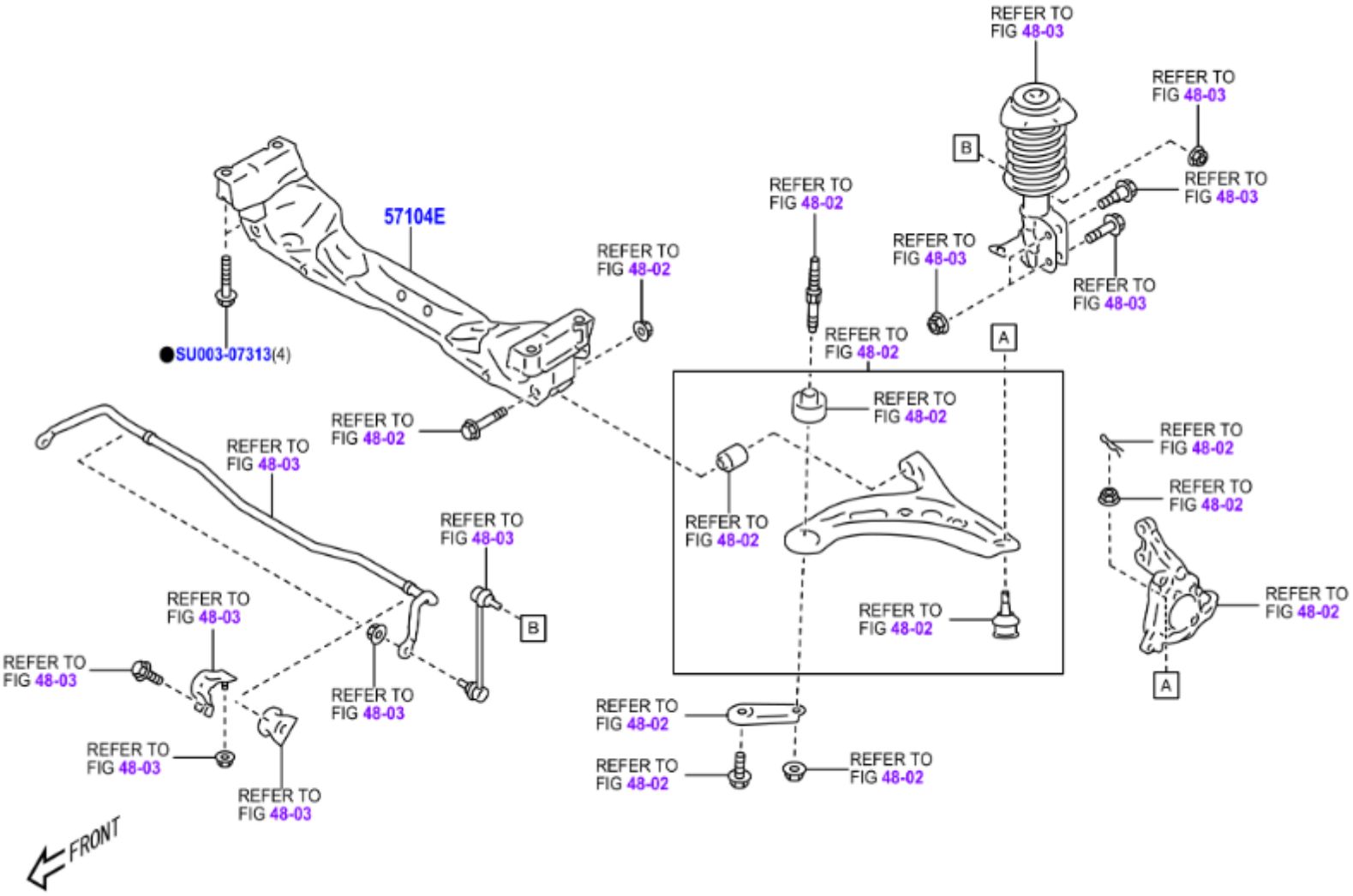

	PNC	Número	Descripción	Ctd.	Códigos de modelo
☐ − 1 +	57104E	SU003-08814	SUBCONJ. MIEMBRO, TRAVESANO FRONTAL	1	ZN8
☐ − 1 +	99999	SU003-07313	BOLT FLG M12X115	1	

● 再使用不可部品
● Non-reusable part

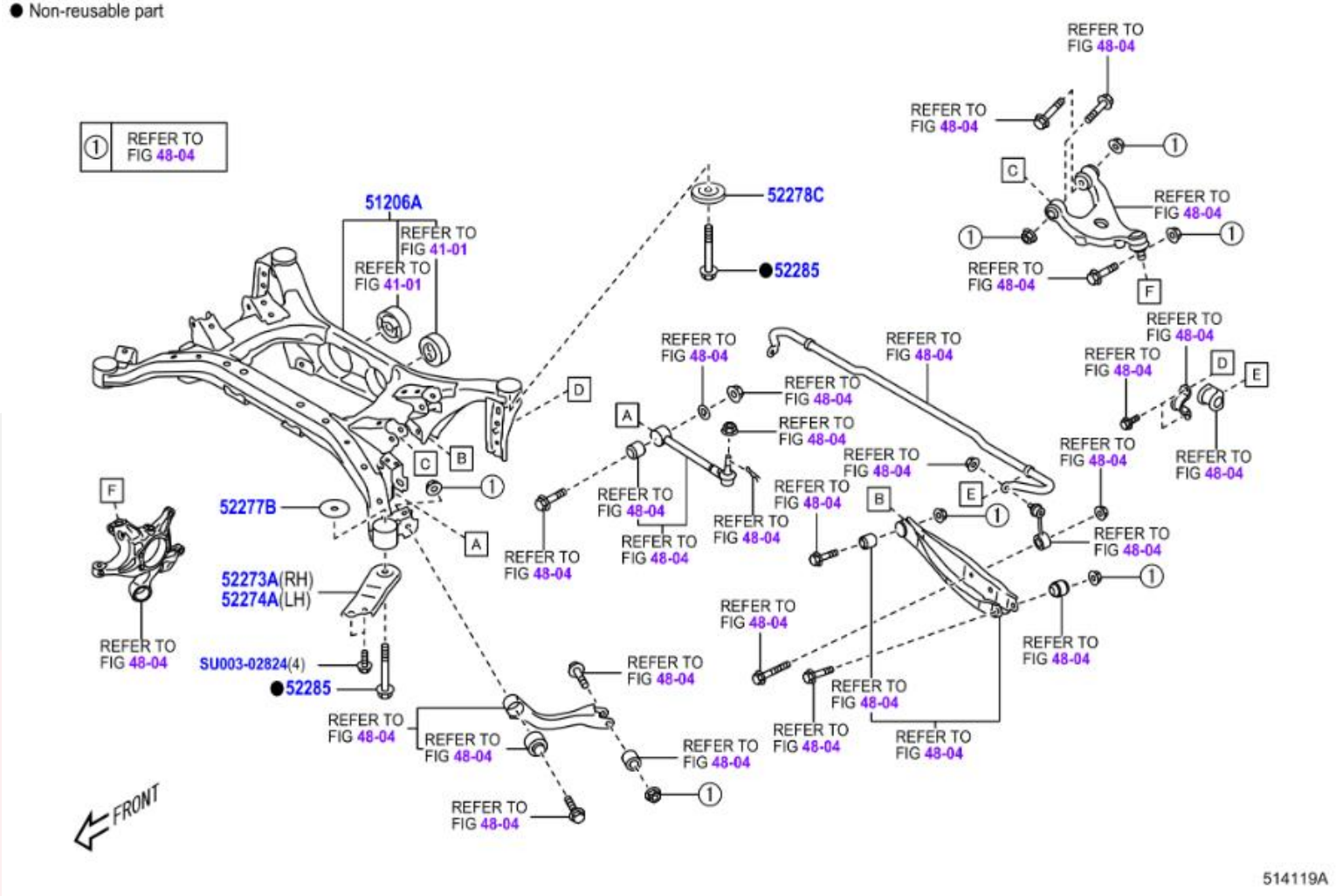

	PNC	Número	Descripción	Ctd.	Códigos de modelo
− 1 +	51206A	SU003-10798	SUBCONJ. DE TRAVESANO, SUSPENSION TRASERA	1	ZN8
− 1 +	52273A	SU003-00350	TOPE, MIEMBRO SUSPENSION POSTERIOR, INFERIOR DERECHO	1	ZN8
− 1 +	52274A	SU003-00351	TOPE, MIEMBRO SUSPENSION POSTERIOR, INFERIOR IZQUIERDO	1	ZN8
− 2 +	52277B	SU003-00353	TOPE, LARG. SUSP. TRASERA, SUP. POST.	2	ZN8
− 2 +	52278C	SU003-00352	TOPE, MIMEBRO SUSPENSION TR., INFERIOR TR.	2	ZN8
− 4 +	52285	SU003-09441	PERNO, MONTAJE MIEMBRO SOPORTE DIFERENCIAL, NO. 1	4	ZN8
− 1 +	99999	SU003-02824	BOLT FLG 10X21	1	

①	SU003-02989(12)	(-2212)
	SU003-11352(12)	(2212-)

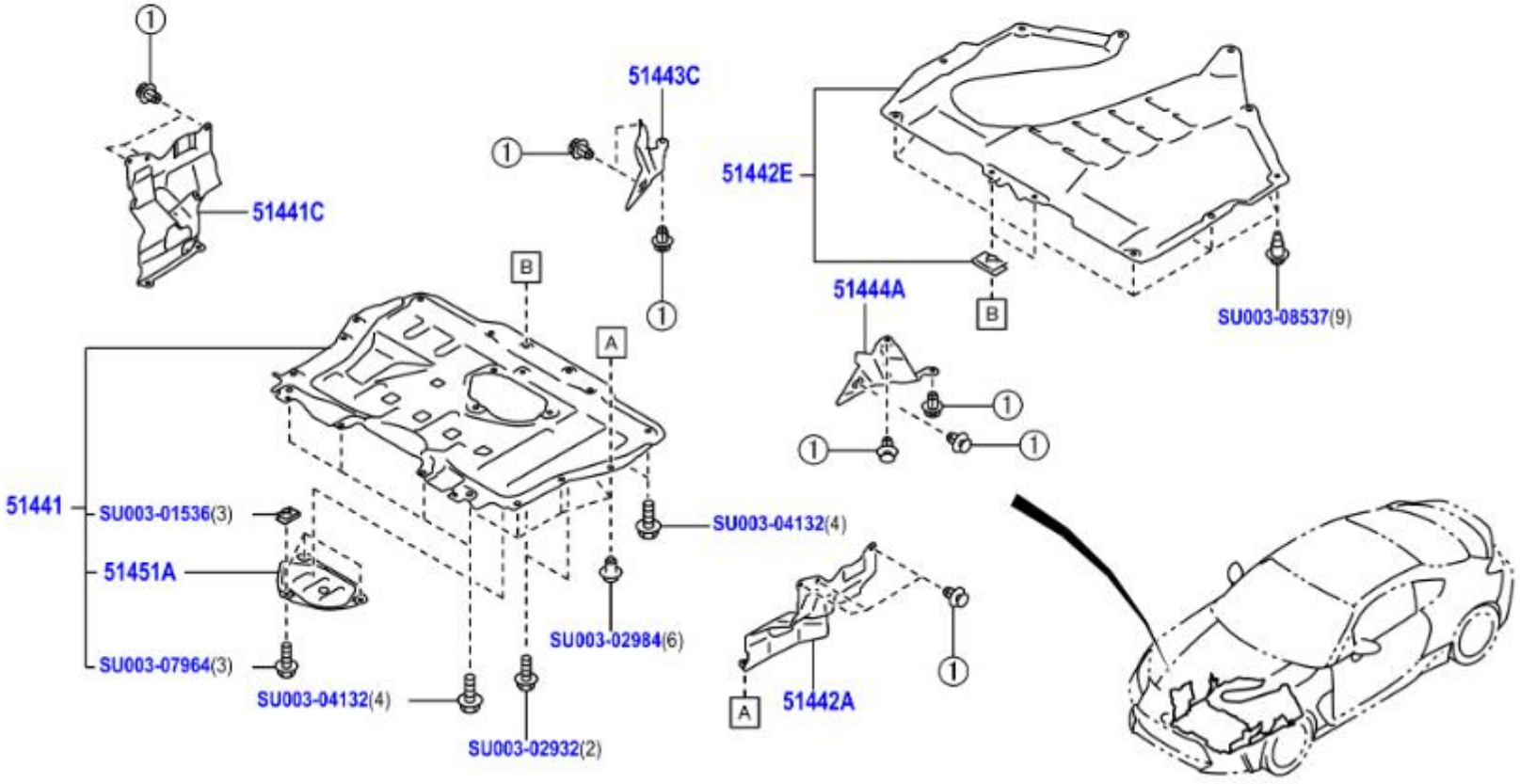

	PNC	Número	Descripción	Ctd.	Códigos de modelo
− 1 +	51441	SU003-09169	CUBIERTA, FRONTAL INFERIOR MOTOR, NO. 1	1	ZN8
− 1 +	51441C	SU003-09170	CUBIERTA, INF.MOTOR, DER.	1	ZN8
− 1 +	51442A	SU003-01385	CUBIERTA, FRONTAL CUBIERTA INFERIOR MOTOR, NO. 3	1	ZN8
− 1 +	51442E	SU003-09168	CUBIERTA, INFERIOR MOTOR, NO. 2	1	ZN8
− 1 +	51443C	SU003-09172	CUBIERTA, INFERIOR MOTOR, TR. DER.	1	ZN8
− 1 +	51444A	SU003-01387	CUBIERTA, INFERIOR MOTOR, TR. IZQ.	1	ZN8
− 1 +	51451A	SU003-09171	CUBIERTA, INFERIOR MOTOR, CENTRAL	1	ZN8
− 1 +	99999	SU003-01536	J NUT	1	
− 1 +	99999	SU003-02932	TAPPING SCREW F	1	
− 1 +	99999	SU003-02984	CLIP BMPR	1	
− 1 +	99999	SU003-02989	CLIP 2PECE D8	1	
− 1 +	99999	SU003-04132	BOLT FLG 8X16	1	
− 1 +	99999	SU003-07964	BOLT ASSY M6	1	
− 1 +	99999	SU003-08537	HARDWARE ITEM	1	
− 1 +	99999	SU003-11352	HARDWARE ITEM	1	

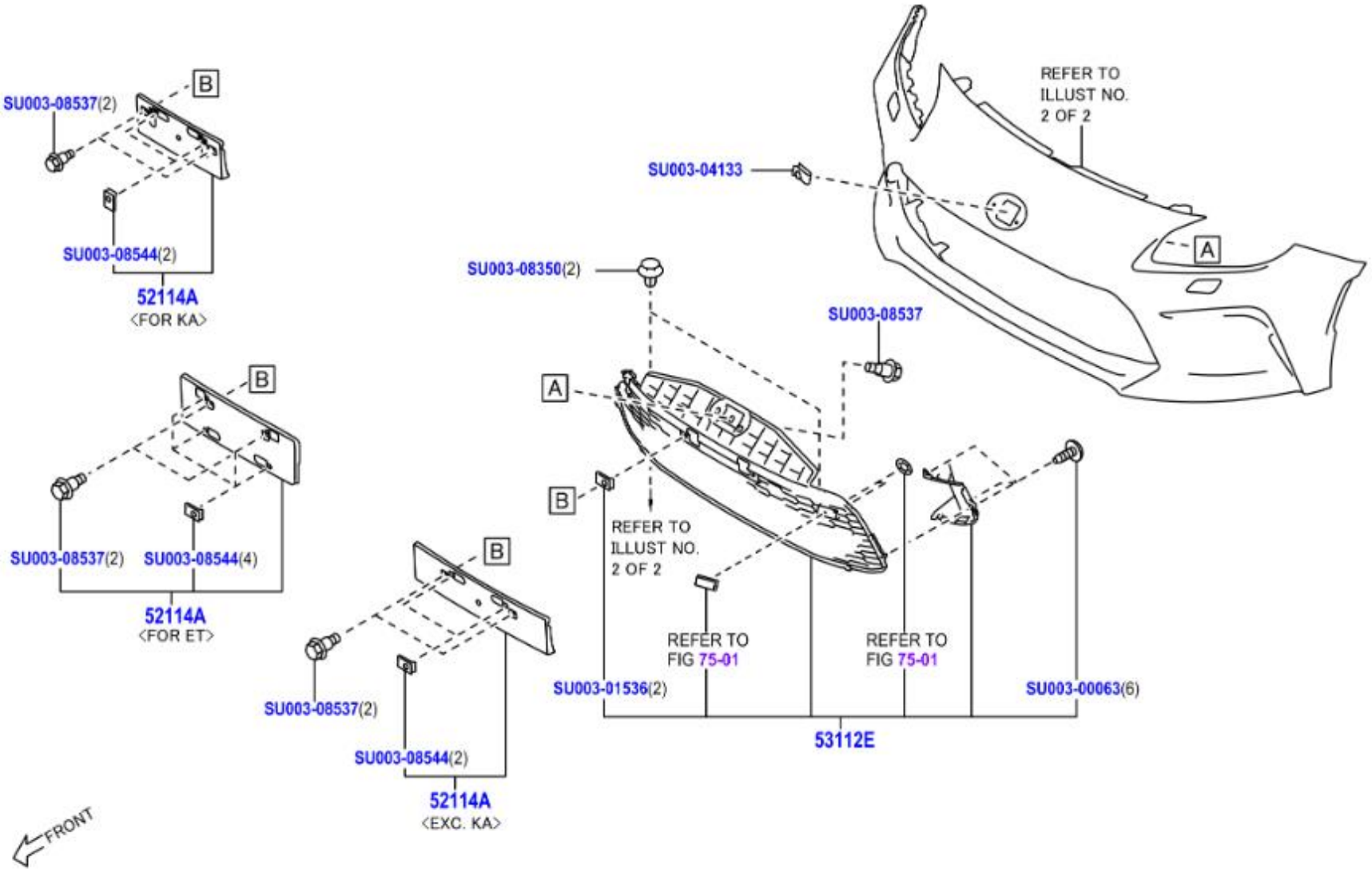
SU003-08537(2)
B
SU003-08544(2)
52114A
<FOR KA>
B
SU003-08537(2)
SU003-08544(4)
52114A
<FOR ET>
B
SU003-08537(2)
SU003-08544(2)
52114A
<EXC. KA>
FRONT
REFER TO
ILLUST NO.
2 OF 2
SU003-04133
A
SU003-08350(2)
SU003-08537
A
B
REFER TO
ILLUST NO.
2 OF 2
REFER TO
FIG 75-01
REFER TO
FIG 75-01
SU003-01536(2)
SU003-00063(6)
53112E
525435A

	PNC	Número	Descripción	Ctd.	Códigos de modelo
☐ − 1 +	52114A	SU003-09902	MENSULA, MONTAJE EXTENSION AMORTIGUADOR CHOQUE FRONTAL	1	ZN8..LHD
☐ − 1 +	53112E	SU003-09258	REJILLA, RADIADOR, INFERIOR NO. 1	1	ZN8
☐ − 1 +	99999	SU003-00063	TAPPING SCREW	1	
☐ − 1 +	99999	SU003-01536	J NUT	1	
☐ − 1 +	99999	SU003-04133	NUT SPR M6	1	
☐ − 1 +	99999	SU003-08350	HARDWARE ITEM	1	
☐ − 1 +	99999	SU003-08537	HARDWARE ITEM	1	
☐ − 1 +	99999	SU003-08544	HARDWARE ITEM	1	

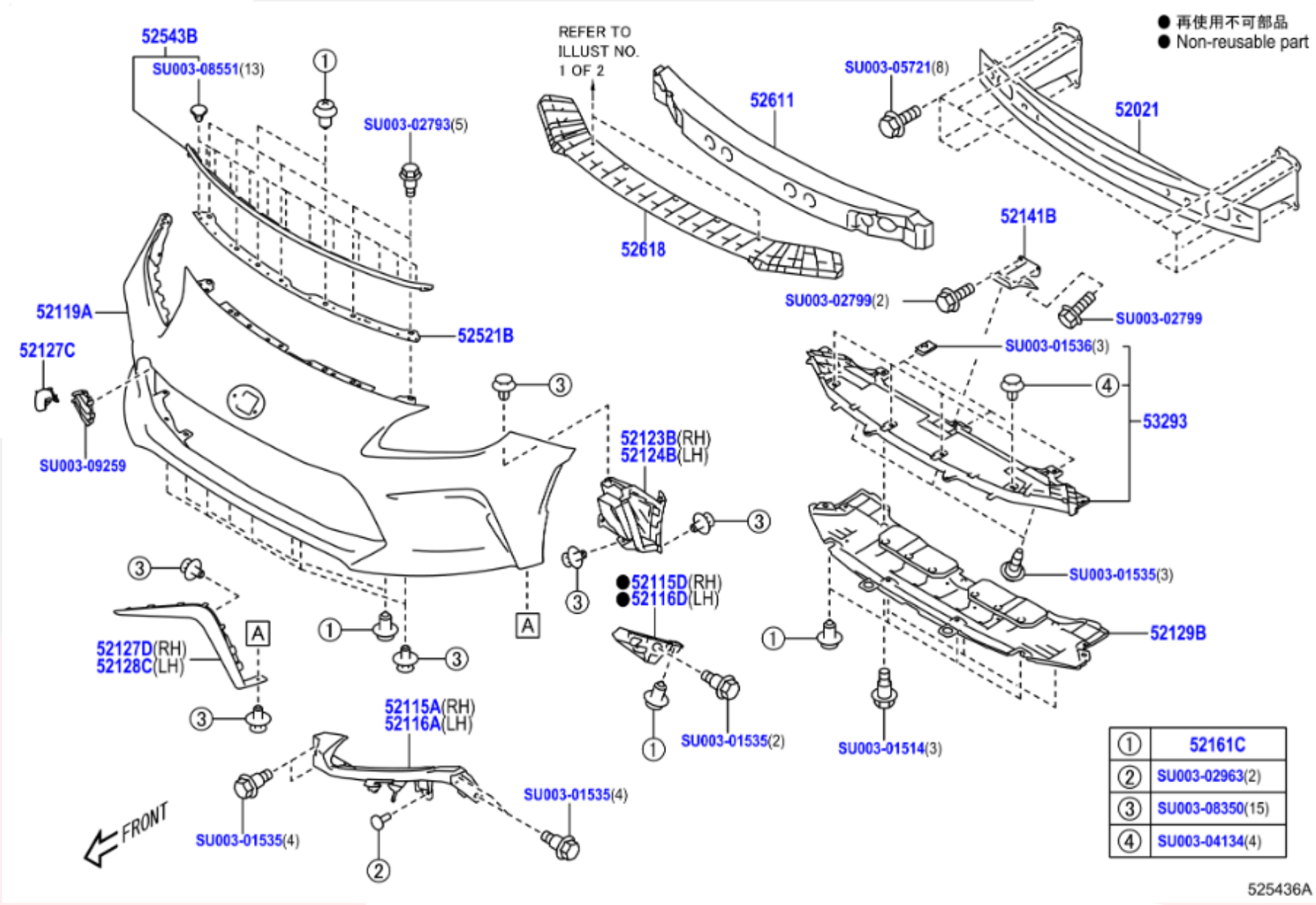

①	52161C
②	SU003-02963(2)
③	SU003-08350(15)
④	SU003-04134(4)

525436A

	PNC	Número	Descripción	Ctd.	Códigos de modelo
− 1 +	52021	SU003-01508	SUBCONJUNTO REFUERZO, AMORTIGUADOR CHOQUE FRONTAL	1	ZN8
− 1 +	52115A	SU003-09224	SOPORTE, LADO AMORTIGUADOR CHOQUE FRONTAL, DERECHO	1	ZN8
− 1 +	52115D	SU003-10937	SOPORTE, LADO AMORTIGUADOR CHOQUE FRONTAL, NO. 2, DER ECHO	1	ZN8
− 1 +	52116A	SU003-09225	SOPORTE, LADO AMORTIGUADOR CHOQUE FRONTAL, IZQUIERDO	1	ZN8
− 1 +	52116D	SU003-10938	SOPORTE, LADO AMORTIGUADOR CHOQUE FRONTAL, NO. 2, IZQ UIE.	1	ZN8
− 1 +	52119A	SU003-10194	CUBIERTA, AMORTIGUADOR CHOQUE FRONTAL, PAINT REQ.	1	ZN8
− 1 +	52123B	SU003-09275	PLACA, REFUERZO AMORTIGUADOR CHOQUE FRONTAL,DERECHO	1	ZN8
− 1 +	52124B	SU003-09276	PLACA, REFUERZO AMORTIGUADOR CHOQUE FRONTAL, IZQUIER DO	1	ZN8
− 1 +	52127C	SU003-09263	CUBIERTA, ORIFICIO PARACHOQUES FRONTAL, MATERIAL COLOR, D4S,DAR,DCK,G1U,K1X,P8Y,WCH	1	ZN8
− 1 +	52127C	SU003-09267	CUBIERTA, ORIFICIO PARACHOQUES FRONTAL, CRYSTAL WHITE PE ARL,K1X	1	ZN8
− 1 +	52127D	SU003-09256	CUBIERTA, ORIFICIO PARACHOQUES FRONTAL, DER.	1	ZN8
− 1 +	52128C	SU003-09257	CUBIERTA, ORIFICIO PARACHOQUES DEL., IZQ.	1	ZN8
− 1 +	52129B	SU003-09268	CUBIERTA, PARACHOQUES FRONTAL, INFERIOR	1	ZN8
− 1 +	52141B	SU003-01511	SOPORTE, AMORT.FR.	1	ZN8
− 12 +	52161C	SU003-02984	PIEZA, PARACHOQUES FRONTAL	12	ZN8
− 1 +	52521B	SU003-09255	RETENEDOR, PARACHOQUES DELANTERO, SUPERIOR	1	ZN8
− 1 +	52543B	SU003-09274	SELLO, PARACHOQUES DELANTERO	1	ZN8
− 1 +	52611	SU003-09220	ABOSRBEDOR, ENERGIA AMORTIGUADOR CHOQUE FRONTAL	1	ZN8
− 1 +	52618	SU003-09221	AMORTIGUADOR, PARACHOQUES DELANTERO, INF.	1	ZN8
− 1 +	53293	SU003-09226	BRACKET, FRONT BUMPER STAY	1	ZN8
− 1 +	99999	SU003-01514	BOLT (BMPR F&R)	1	
− 1 +	99999	SU003-01535	BOLT (F BMPER)	1	
− 1 +	99999	SU003-01536	J NUT	1	
− 1 +	99999	SU003-02793	BOLT FLG M6X16	1	
− 1 +	99999	SU003-02799	BOLT FLG 6X16	1	
− 1 +	99999	SU003-02963	PUSH RIVET	1	
− 1 +	99999	SU003-04134	CLIP 2PIECE D8	1	
− 1 +	99999	SU003-05721	BOLT FLG M8X22	1	
− 1 +	99999	SU003-08350	HARDWARE ITEM	1	
− 1 +	99999	SU003-08551	HARDWARE ITEM	1	
− 1 +	99999	SU003-09259	HARDWARE ITEM	1	

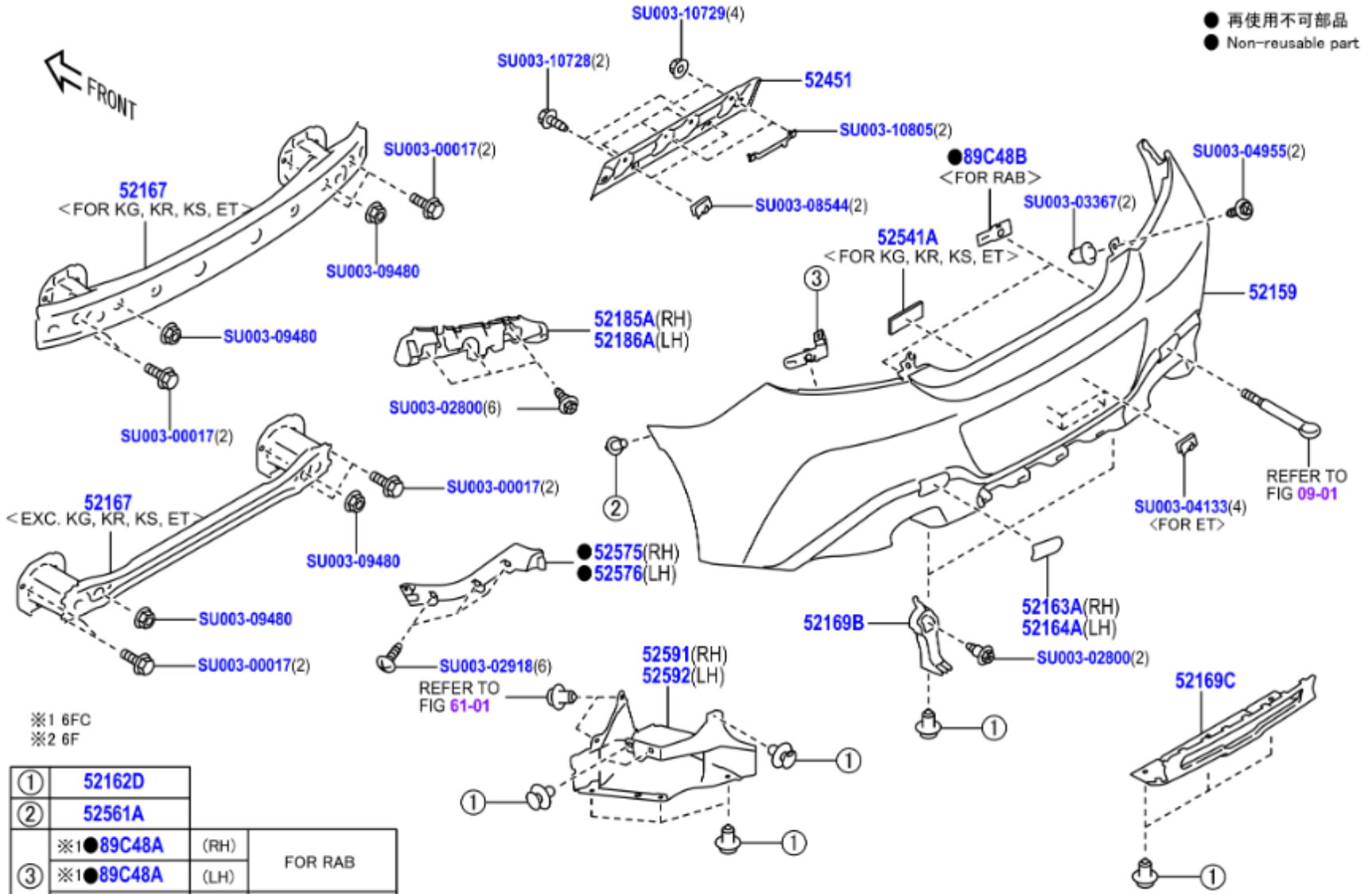
● 再使用不可部品
● Non-reusable part
FRONT
SU003-10729(4)
SU003-10728(2)
52451
SU003-10805(2)
SU003-08544(2)
SU003-00017(2)
52167
<FOR KG, KR, KS, ET>
SU003-09480
SU003-09480
SU003-00017(2)
52185A(RH)
52186A(LH)
SU003-02800(6)
●89C48B
<FOR RAB>
SU003-03367(2)
SU003-04955(2)
52541A
<FOR KG, KR, KS, ET>
52159
SU003-00017(2)
52167
<EXC. KG, KR, KS, ET>
SU003-09480
SU003-09480
SU003-00017(2)
●52575(RH)
●52576(LH)
SU003-02918(6)
REFER TO
FIG 61-01
52591(RH)
52592(LH)
SU003-04133(4)
<FOR ET>
REFER TO
FIG 09-01
52163A(RH)
52164A(LH)
52169B
SU003-02800(2)
52169C
※1 6FC
※2 6F
① 52162D
② 52561A
③ ※1●89C48A (RH) FOR RAB
③ ※1●89C48A (LH) FOR RAB
③ ※2●89C48A (LH) EXC, RAB
525430C

	PNC	Número	Descripción	Ctd.	Códigos de modelo
− 1 +	52159	SU003-09219	CUBIERTA, AMORTIGUADOR CHOQUE POSTERIOR, PAINT REQ	1	ZN8..6F
− 17 +	52162D	SU003-02984	PIEZA, PARACHOQUES TRASERO	17	ZN8
− 1 +	52163A	SU003-09271	PLACA, PARACHOQUES TRAS., DER.	1	ZN8
− 1 +	52164A	SU003-09272	PLACA, AMORTIGUADOR CHOQUE POSTERIOR, IZQUIERDA	1	ZN8
− 1 +	52167	SU003-08594	REINFORCEMENT, REAR BUMPER, DESTINATION CODE=EC	1	ZN8..LHD
− 2 +	52169B	SU003-09231	MENSULA, PARACHOQUES TRASERO, CENTRAL	2	ZN8
− 1 +	52169C	SU003-09273	CUBIERTA, PARACHOQUES TRASERO, INFERIOR, NO PAINT REQ.	1	ZN8
− 1 +	52185A	SU003-10932	MENSULA, LATERAL AMORTIGUADOR CHOQUE POSTERIOR, DERECHO	1	ZN8
− 1 +	52186A	SU003-10933	MENSULA, LATERAL AMORTIGUADOR CHOQUE POSTERIOR, ZQUIERDO	1	ZN8
− 1 +	52451	SU003-10806	PROTECTOR, AMORTIGUADOR CHOQUE POSTERIOR	1	ZN8
− 1 +	52541A	SU003-04202	PROTECTOR, AMORTIGUADOR CHOQUE POSTERIOR	1	ZN8..LHD
− 2 +	52561A	SU003-02988	RETENEDOR (RETEN PARACHOQUES DELANTERO)	2	ZN8
− 1 +	52575	SU003-09229	RETENEDOR, LATERAL AMORTIGUADOR CHOQUE POSTERIOR, DERECHO	1	ZN8
− 1 +	52576	SU003-09230	RETENEDOR, LATERAL AMORTIGUADOR CHOQUE POSTERIOR, IZQUIE.	1	ZN8
− 1 +	52591	SU003-09269	SELLO, LATERAL AMORTIGUADOR CHOQUE POSTERIOR, DERECHO	1	ZN8
− 1 +	52592	SU003-09270	SELLO, LATERAL AMORTIGUADOR CHOQUE POSTERIOR, IZQUIERDO	1	ZN8
− 1 +	89C48A	SU003-09254	RETEN, SENSOR ULTRASONICO, ESQUINA TRASERA	1	ZN8..6F
− 1 +	99999	SU003-00017	FLANGE BOLT,PLT	1	
− 1 +	99999	SU003-02800	BOLT FLG 6X16	1	
− 1 +	99999	SU003-02918	SCREW TAP TR 6X16	1	
− 1 +	99999	SU003-03367	SCREW GROMMET	1	
− 1 +	99999	SU003-04133	NUT SPR M6	1	
− 1 +	99999	SU003-04955	SCREW TAP 6X20	1	
− 1 +	99999	SU003-08544	HARDWARE ITEM	1	
− 1 +	99999	SU003-09480	HARDWARE ITEM	1	
− 1 +	99999	SU003-10728	HARDWARE ITEM	1	
− 1 +	99999	SU003-10729	HARDWARE ITEM	1	
− 1 +	99999	SU003-10805	HARDWARE ITEM	1	

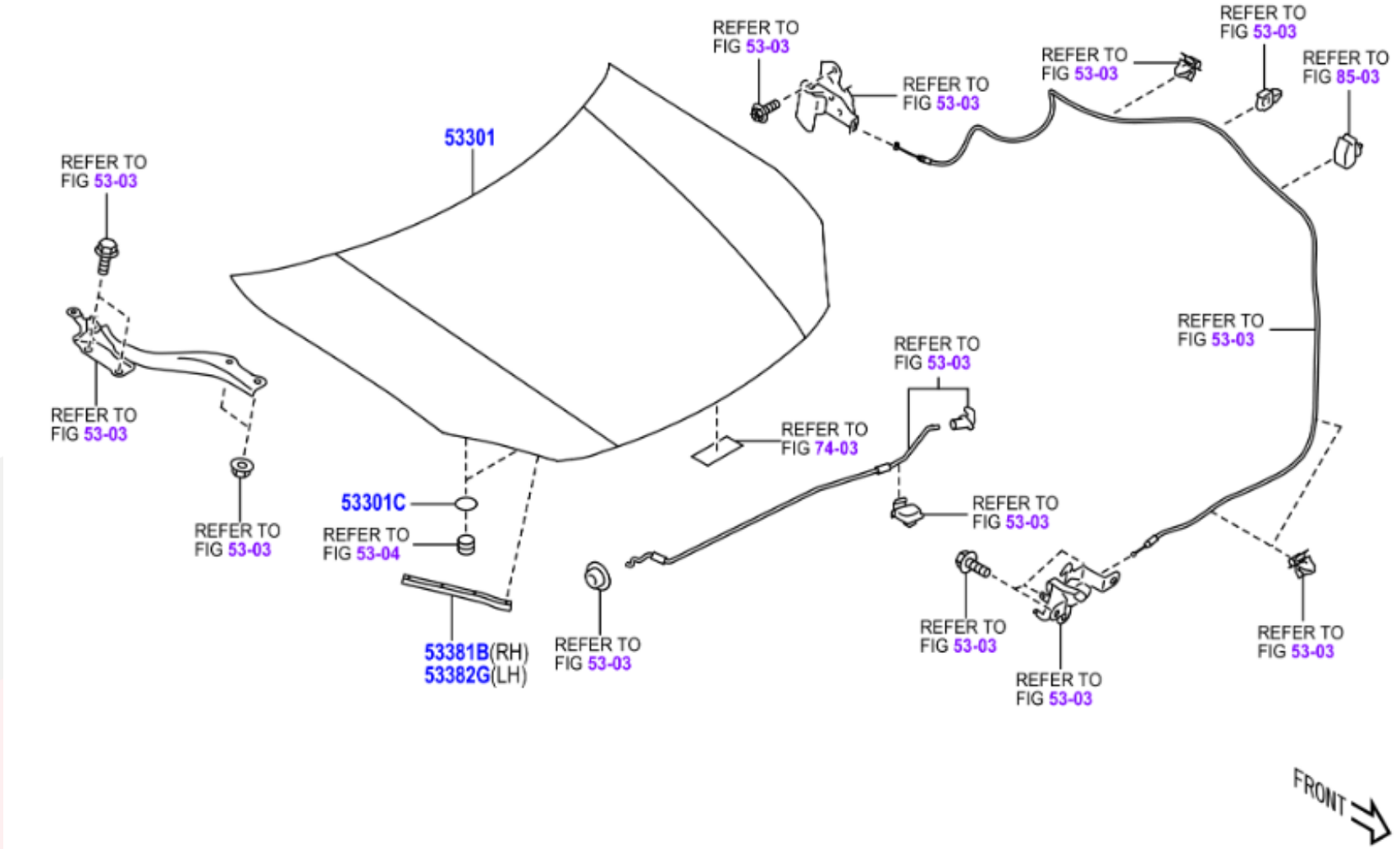
REFER TO FIG 53-03
REFER TO FIG 53-03
REFER TO FIG 53-03
REFER TO FIG 53-03
REFER TO FIG 85-03
53301
REFER TO FIG 53-03
REFER TO FIG 53-03
REFER TO FIG 53-03
REFER TO FIG 74-03
REFER TO FIG 53-03
53301C
REFER TO FIG 53-04
REFER TO FIG 53-03
53381B(RH)
53382G(LH)
REFER TO FIG 53-03
REFER TO FIG 53-03
REFER TO FIG 53-03
REFER TO FIG 53-03
FRONT

	PNC	Número	Descripción	Ctd.	Códigos de modelo
− 1 +	53301	SU003-09175	SUBCONJUNTO CAPO	1	ZN8
− 2 +	53301C	SU003-04684	PROTECTOR, ALMOHADILLA CAPO	2	ZN8
− 1 +	53381B	SU003-09177	SELLO, CAPO A SOPORTE RADIADOR, DER.	1	ZN8
− 1 +	53382G	SU003-09177	SELLO, CAPO A SOPORTE RADIADOR, IZQ.	1	ZN8

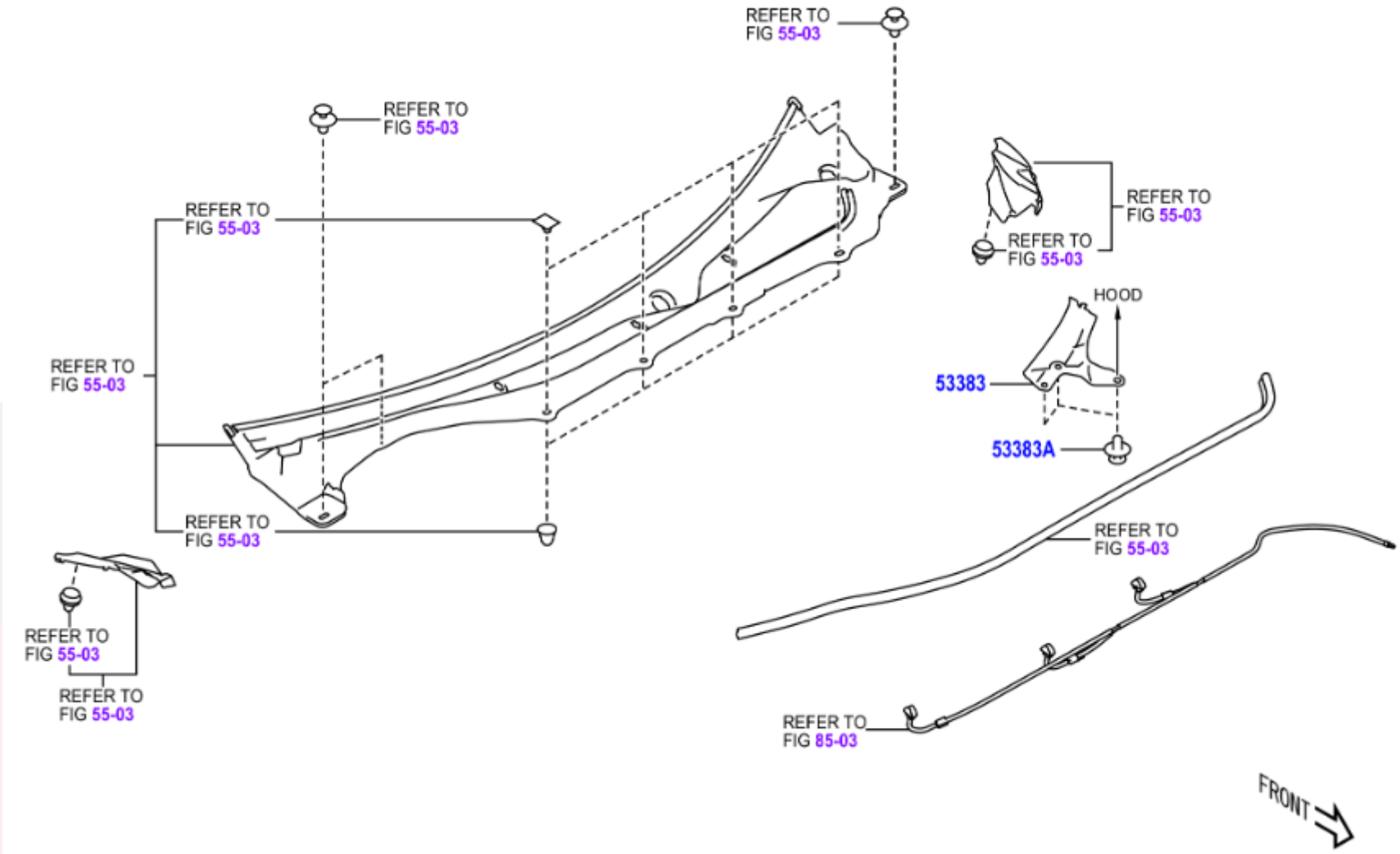
REFER TO FIG 55-03
REFER TO FIG 55-03
REFER TO FIG 55-03
REFER TO FIG 55-03
REFER TO FIG 55-03
REFER TO FIG 55-03
REFER TO FIG 55-03
REFER TO FIG 55-03
REFER TO FIG 55-03
HOOD
53383
53383A
REFER TO FIG 85-03
FRONT

	PNC	Número	Descripción	Ctd.	Códigos de modelo
☐ − 1 +	53383	SU003-09573	SELLO, CAPO A PARTE SUPERIOR CARENAJE	1	ZN8..LHD
☐ − 3 +	53383A	SU003-02964	RETENEDOR (CAPO A SELLO SOPORTE RADIADOR)	3	ZN8

①	SU003-07964(24)

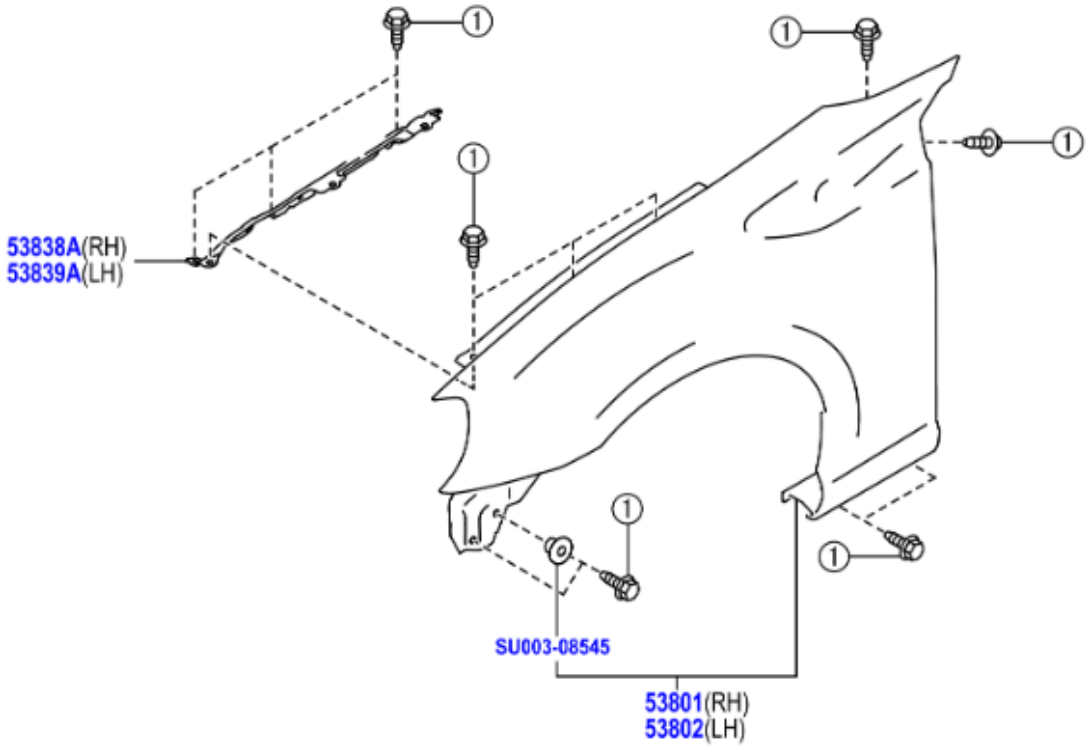

538020

	PNC	Número	Descripción	Ctd.	Códigos de modelo
☐ − 1 +	53801	SU003-09496	SUBCONJUNTO GUARDABARROS, FRONTAL, DERECHO	1	ZN8
☐ − 1 +	53802	SU003-09497	SUBCONJUNTO GUARDABARROS, FRONTAL IZQUIERDO	1	ZN8
☐ − 1 +	53838A	SU003-09173	EXTENSION. GUARDABARROS FRONTAL, DERECHA	1	ZN8
☐ − 1 +	53839A	SU003-09174	EXTENSION, GUARDABARROS FRONTAL, IZQUIERDA	1	ZN8
☐ − 1 +	99999	SU003-07964	BOLT ASSY M6	1	
☐ − 1 +	99999	SU003-08545	HARDWARE ITEM	1	

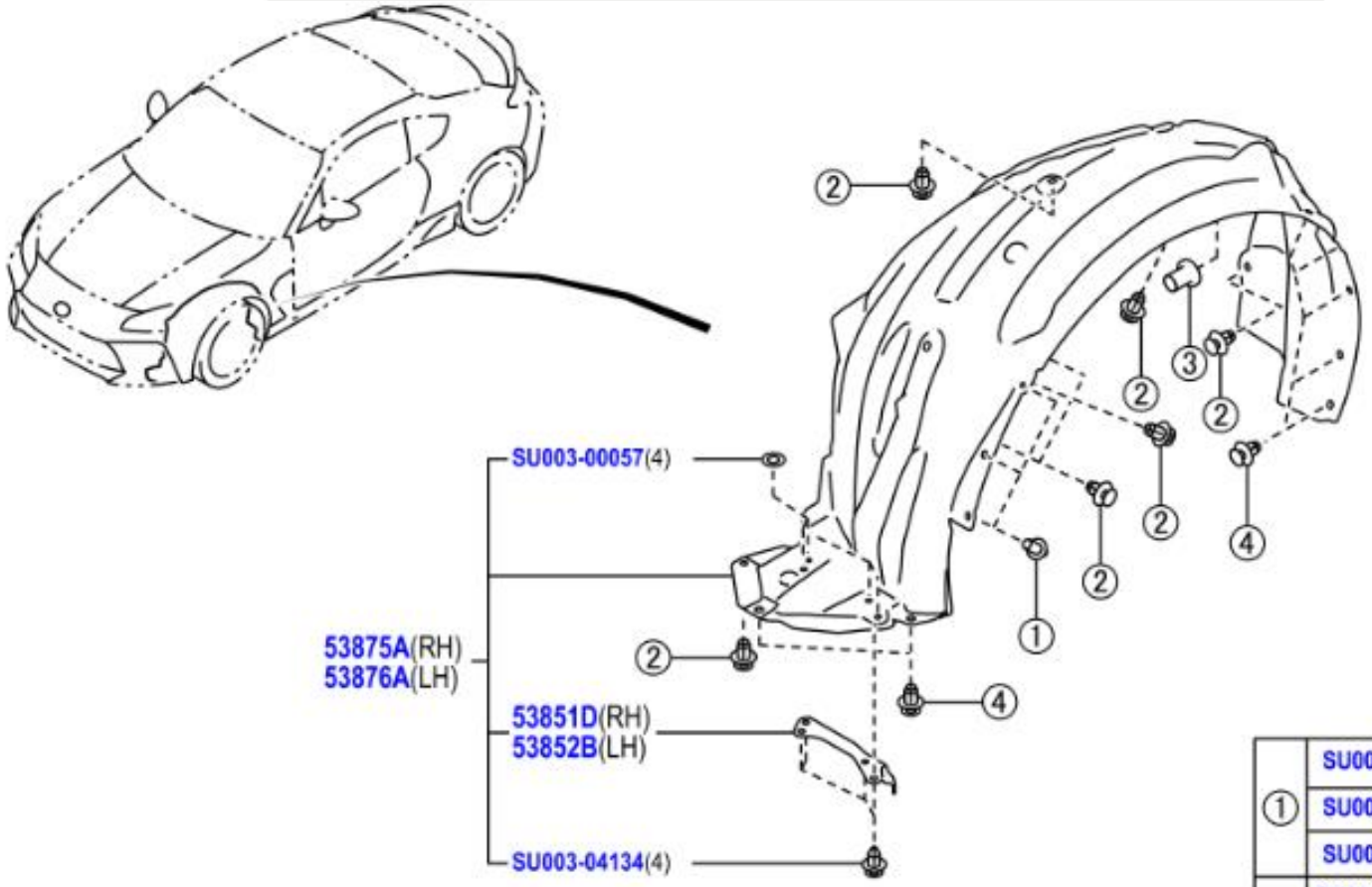

①	SU003-02988(6)	(-2212)
	SU003-11351(6)	(2212-2308)
	SU003-11774(6)	(2308-)
②	SU003-02989(14)	(-2212)
	SU003-11352(14)	(2212-)
③	SU003-02899(2)	
④	SU003-02986(14)	

	PNC	Número	Descripción	Ctd.	Códigos de modelo
− 1 +	53851D	SU003-09284	ALMOHADILLA, EXTENSION ABERTURA RUEDA FR., DER.	1	ZN8
− 1 +	53852B	SU003-09285	ALMOHADILLA, EXTENSION ABERTURA RUEDA FR., IZQ.	1	ZN8
− 1 +	53875A	SU003-09278	FORRO, GUARDABARROS FRONTAL, DER.	1	ZN8
− 1 +	53876A	SU003-09279	FORRO, GUARDABARROS FRONTAL, IZQ.	1	ZN8
− 1 +	99999	SU003-00057	WASHER	1	
− 1 +	99999	SU003-02899	NUT PLASTIC M6	1	
− 1 +	99999	SU003-02986	CLIP 2PIECE D8	1	
− 1 +	99999	SU003-02988	CLIP 2PIECE D7	1	
− 1 +	99999	SU003-02989	CLIP 2PECE D8	1	
− 1 +	99999	SU003-04134	CLIP 2PIECE D8	1	
− 1 +	99999	SU003-11351	HARDWARE ITEM	1	
− 1 +	99999	SU003-11352	HARDWARE ITEM	1	
− 1 +	99999	SU003-11774	HARDWARE ITEM	1	

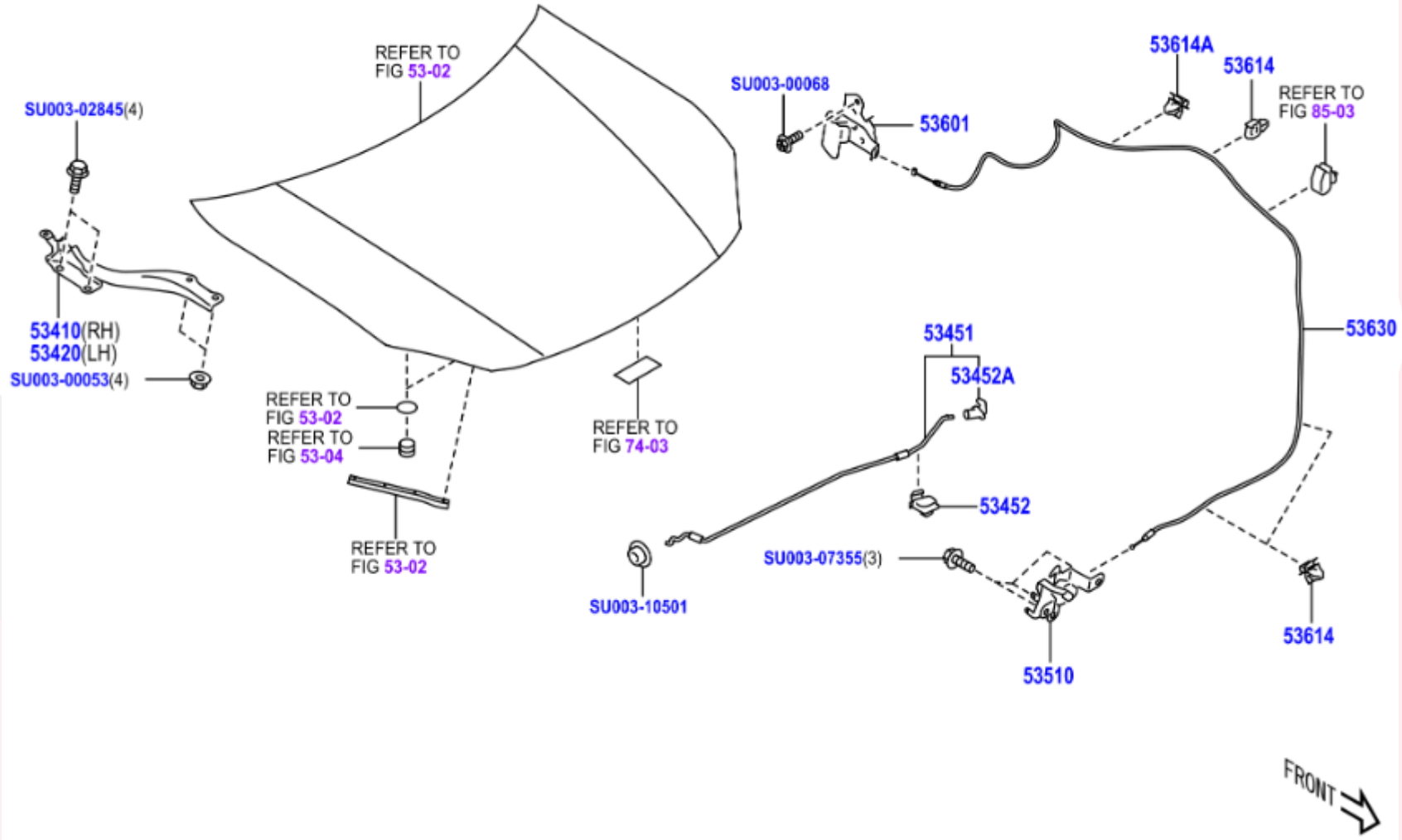
REFER TO
FIG 53-02
SU003-02845(4)
53410(RH)
53420(LH)
SU003-00053(4)
REFER TO
FIG 53-02
REFER TO
FIG 53-04
REFER TO
FIG 53-02
REFER TO
FIG 74-03
SU003-00068
53601
53614A
53614
REFER TO
FIG 85-03
53630
53451
53452A
53452
SU003-07355(3)
SU003-10501
53510
53614
FRONT

	PNC	Número	Descripción	Ctd.	Códigos de modelo
− 1 +	53410	SU003-09179	CONJUNTO BISAGRA, CAPO, DERECHA	1	ZN8
− 1 +	53420	SU003-09180	CONJUNTO BISAGRA, CAPO, IZQUIERDA	1	ZN8
− 1 +	53451	SU003-09176	BARRA, SOPORTE CAPO	1	ZN8
− 1 +	53452	SU003-09178	SOPORTE, SOPORTE CAPO	1	ZN8
− 1 +	53452A	SU003-08452	SOPORTE, SOPORTE CAPO	1	ZN8
− 1 +	53510	SU003-10079	CONJUNTO CIERRE, CAPO	1	ZN8..LHD
− 1 +	53601	SU003-01410	SUBCONJ. DE PALANCA, CONTROL DE CIERRE DEL CAPO	1	ZN8..LHD
− 3 +	53614	SU003-08047	ABRAZADERA, CABLE CONTROL CIERRE CAPO	3	ZN8
− 1 +	53614A	SU003-10807	ABRAZADERA, CABLE CONTROL CIERRE CAPO, NO.1	1	ZN8..LHD
− 1 +	53630	SU003-09182	CONJUNTO CABLE, CONTROL CIERRE CAPO	1	ZN8
− 1 +	99999	SU003-00053	FLANGE NUT	1	
− 1 +	99999	SU003-00068	FT TAPPING SCREW	1	
− 1 +	99999	SU003-02845	BOLT & WASHER	1	
− 1 +	99999	SU003-07355	BOLT FLG M8X19	1	
− 1 +	99999	SU003-10501	HARDWARE ITEM	1	

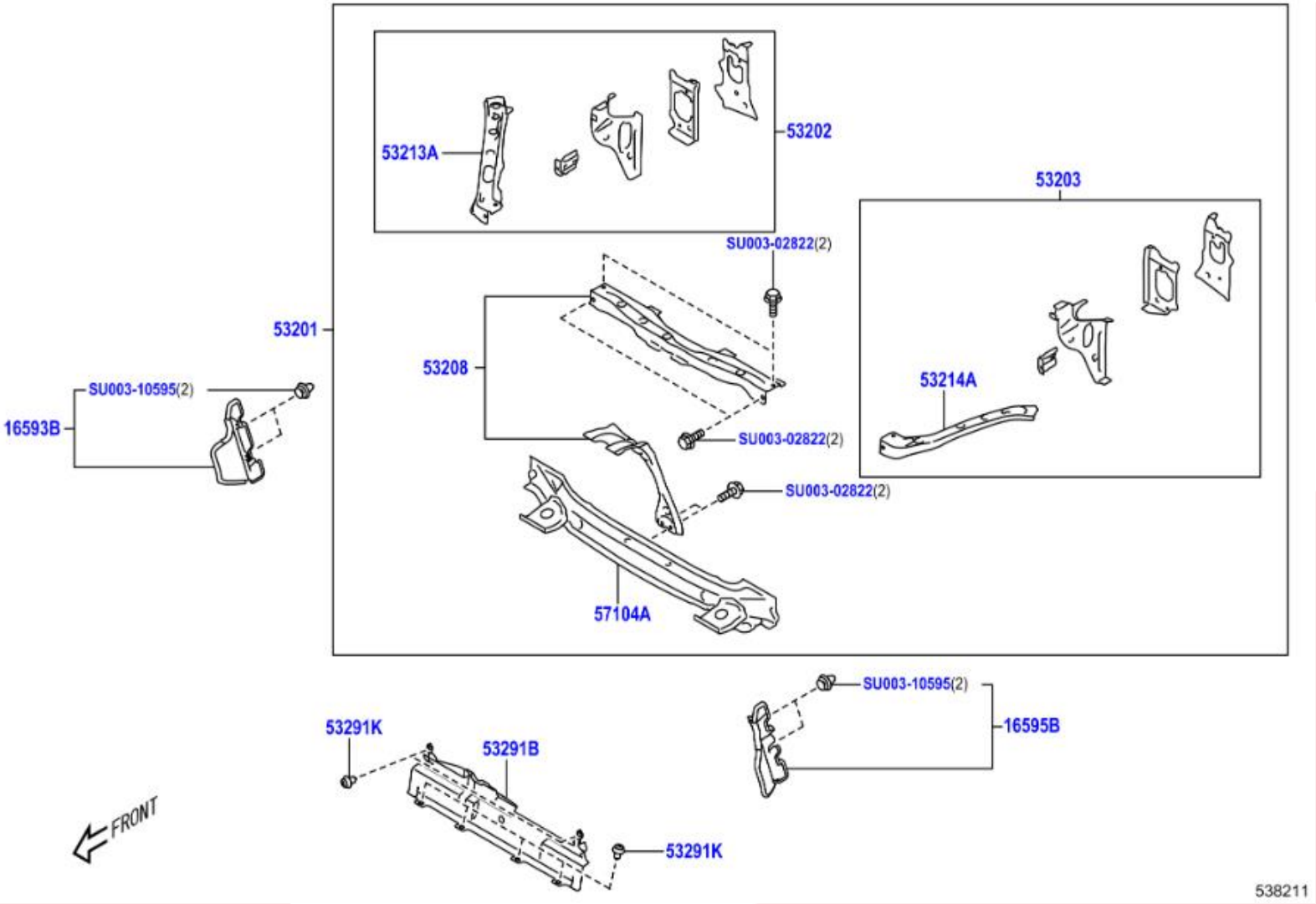
53213A
53202
53203
SU003-02822(2)
53201
53208
53214A
SU003-10595(2)
16593B
SU003-02822(2)
SU003-02822(2)
57104A
SU003-10595(2)
53291K
53291B
16595B
FRONT
53291K
538211

	PNC	Número	Descripción	Ctd.	Códigos de modelo
− 1 +	16593B	SU003-09288	GUIA, AIRE RADIADOR, NO.1 DER	1	FA24..ZN8
− 1 +	16595B	SU003-09289	GUIA, AIRE RADIADOR, NO.1 IZQ	1	FA24..ZN8
− 1 +	53201	SU003-09495	SUBCONJUNTO SOPORTE, RADIADOR	1	ZN8
− 1 +	53202	SU003-09722	SUBCONJUNTO SOPORTE, RADIADOR, DERECHO	1	ZN8
− 1 +	53203	SU003-09723	SUBCONJUNTO SOPORTE, RADIADOR, IZQUIERDO	1	ZN8
− 1 +	53208	SU003-09719	SUBCONJUNTO SOPORTE, REJILLA RADIADOR, CENTRAL	1	ZN8
− 1 +	53213A	SU003-09720	SOPORTE, RADIADOR, SUPERIOR DERECHO	1	ZN8
− 1 +	53214A	SU003-09721	SOPORTE, RADIADOR, SUPERIOR IZQUIERDO	1	ZN8
− 1 +	53291B	SU003-09084	PLACA, CUBIERTA RADIADOR	1	ZN8
− 6 +	53291K	SU003-02984	RETENEDOR, PLACA CUBIERTA RADIADOR	6	ZN8
− 1 +	57104A	SU003-01372	SUBCONJ. TRAVESANO, FRONTAL	1	ZN8
− 1 +	99999	SU003-02822	BOLT FLG M8X16	1	
− 1 +	99999	SU003-10595	HARDWARE ITEM	1	

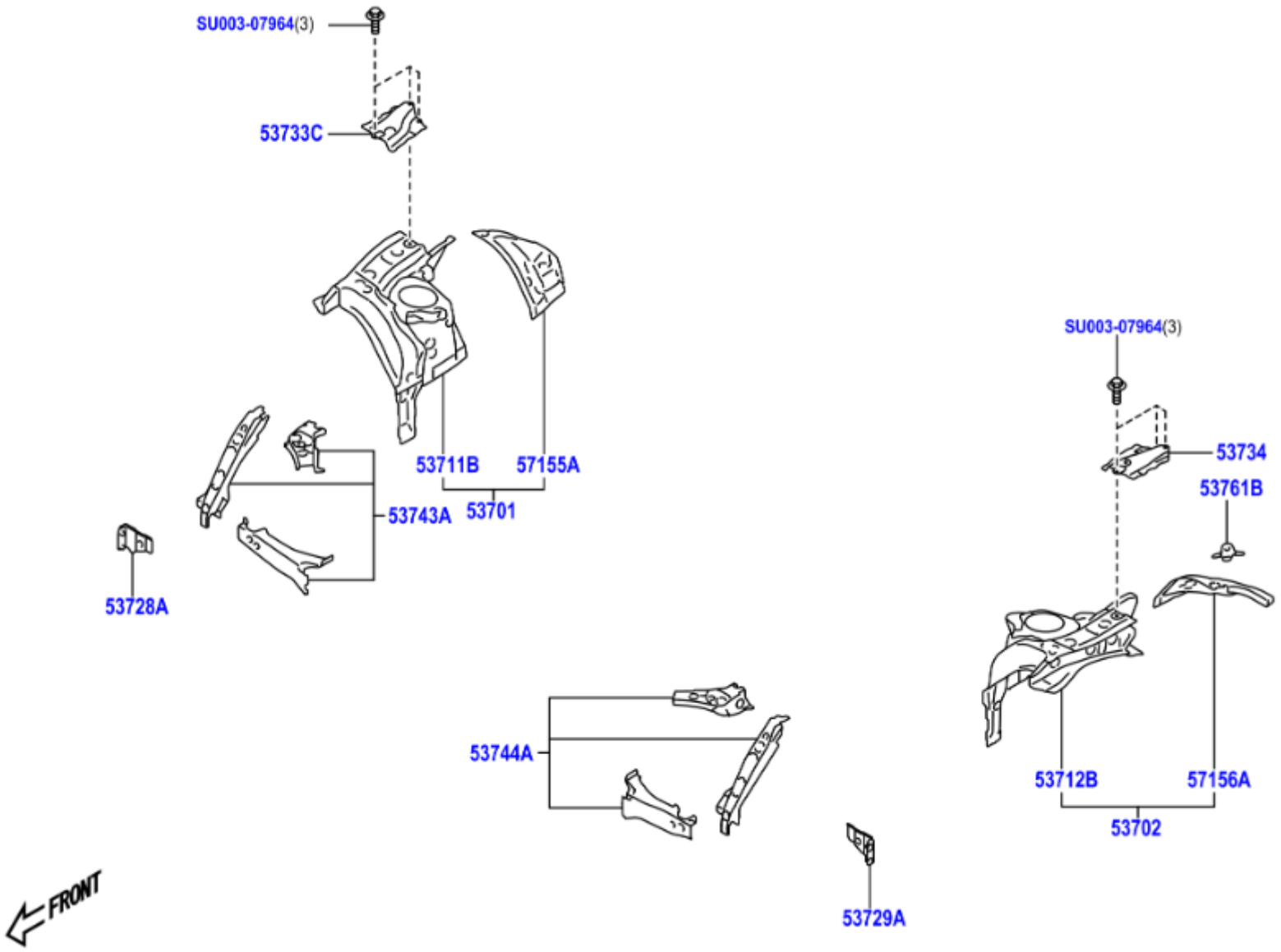
SU003-07964(3)
53733C
53711B
57155A
53701
53743A
53728A
53744A
53729A
SU003-07964(3)
53734
53761B
53712B
57156A
53702
FRONT

	PNC	Número	Descripción	Ctd.	Códigos de modelo
− 1 +	53701	SU003-09125	SUBCONJUNTO FALDON, GUARDABARROS FRONTAL, DERECHO	1	ZN8
− 1 +	53702	SU003-09126	SUBCONJUNTO FALDON, GUARDABARROS FRONTAL, IZQUIERDO	1	ZN8
− 1 +	53711B	SU003-09135	PARAFANGOS, GUARDABARROS FRONTA, DERECHO	1	ZN8
− 1 +	53712B	SU003-09136	FALDON, GUARDABARROS FRONTAL, IZQUIERDO	1	ZN8
− 1 +	53728A	SU003-09127	MENSULA, FALDON GUARDABARROS , DERECHA	1	ZN8
− 1 +	53729A	SU003-09128	MENSULA, FALDON GUARDABARROS, IZQUIERDA	1	ZN8
− 1 +	53733C	SU003-01243	PARCHE, MANDIL GUARDAB. DEL.	1	ZN8
− 1 +	53734	SU003-01244	PARCHE, FALDA GUARDAFANGOS DELANTERO, NO. 4	1	ZN8
− 1 +	53743A	SU003-09133	REFUERZO, FALDON GUARDABARROS FRONTAL, FRONTAL DEREC HO	1	ZN8
− 1 +	53744A	SU003-09134	REFUERZO, FALDON GUARDABARROS FRONTAL, FRONTAL IZQUIE RDO	1	ZN8
− 1 +	53761B	SU003-01301	MENSULA, MONTAJE ABRAZADERA BATERIA	1	ZN8
− 1 +	57155A	SU003-01314	REFUERZO, MIEMBRO LAT.FR., NO. 3 DER.	1	ZN8
− 1 +	57156A	SU003-01315	REFUERZO, MIEMBRO LATERAL DELANTERO, NO. 3, IZQ.	1	ZN8
− 1 +	99999	SU003-07964	BOLT ASSY M6	1	

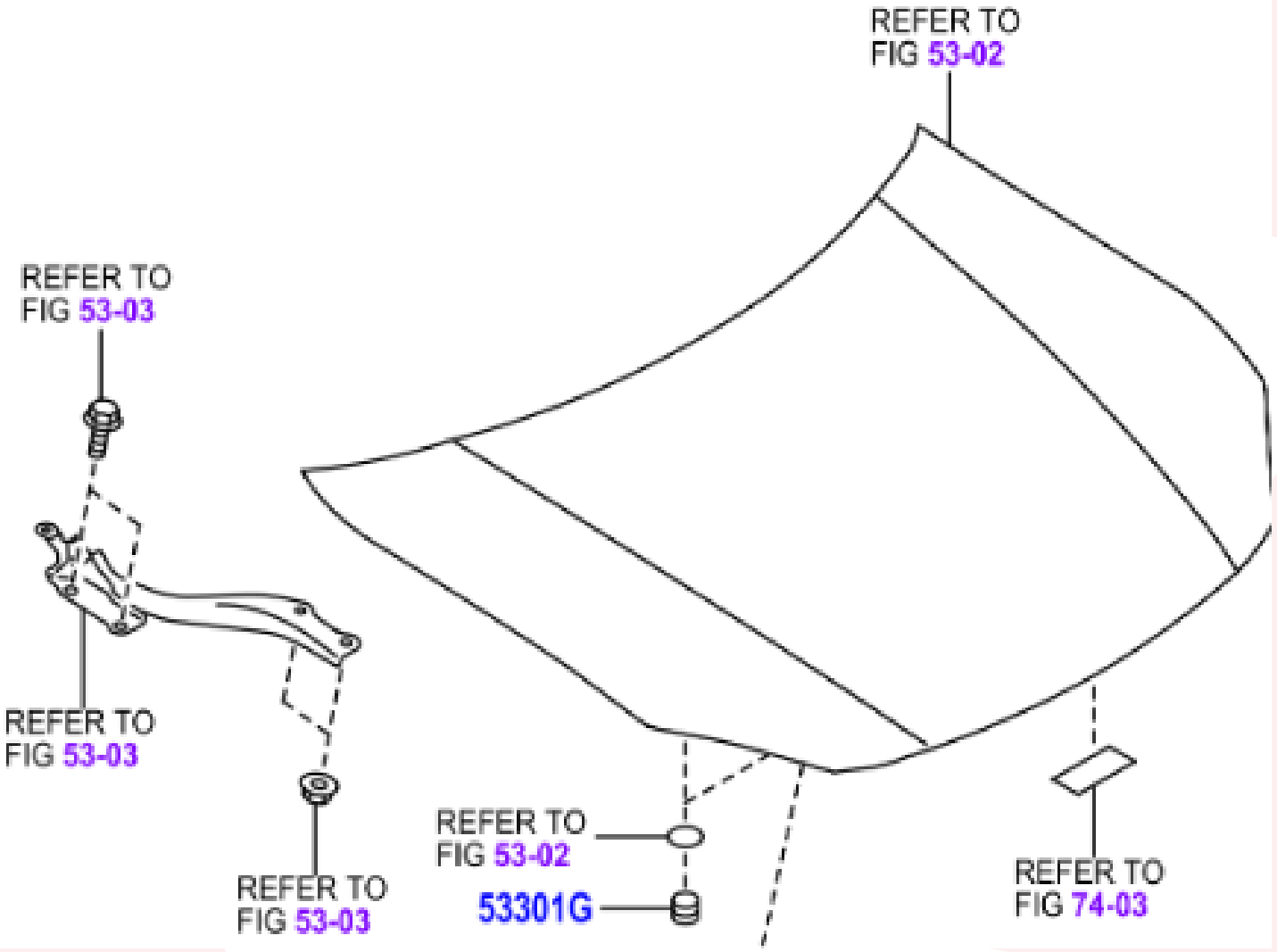
REFER TO
FIG 53-02
REFER TO
FIG 53-03
REFER TO
FIG 53-03
REFER TO
FIG 53-03
REFER TO
FIG 53-02
53301G
REFER TO
FIG 74-03

	PNC	Número	Descripción	Ctd.	Códigos de modelo
☐ − 2 +	53301G	SU003-01398	ALMOHADILLA, PARACHOQUES CAPO	2	ZN8

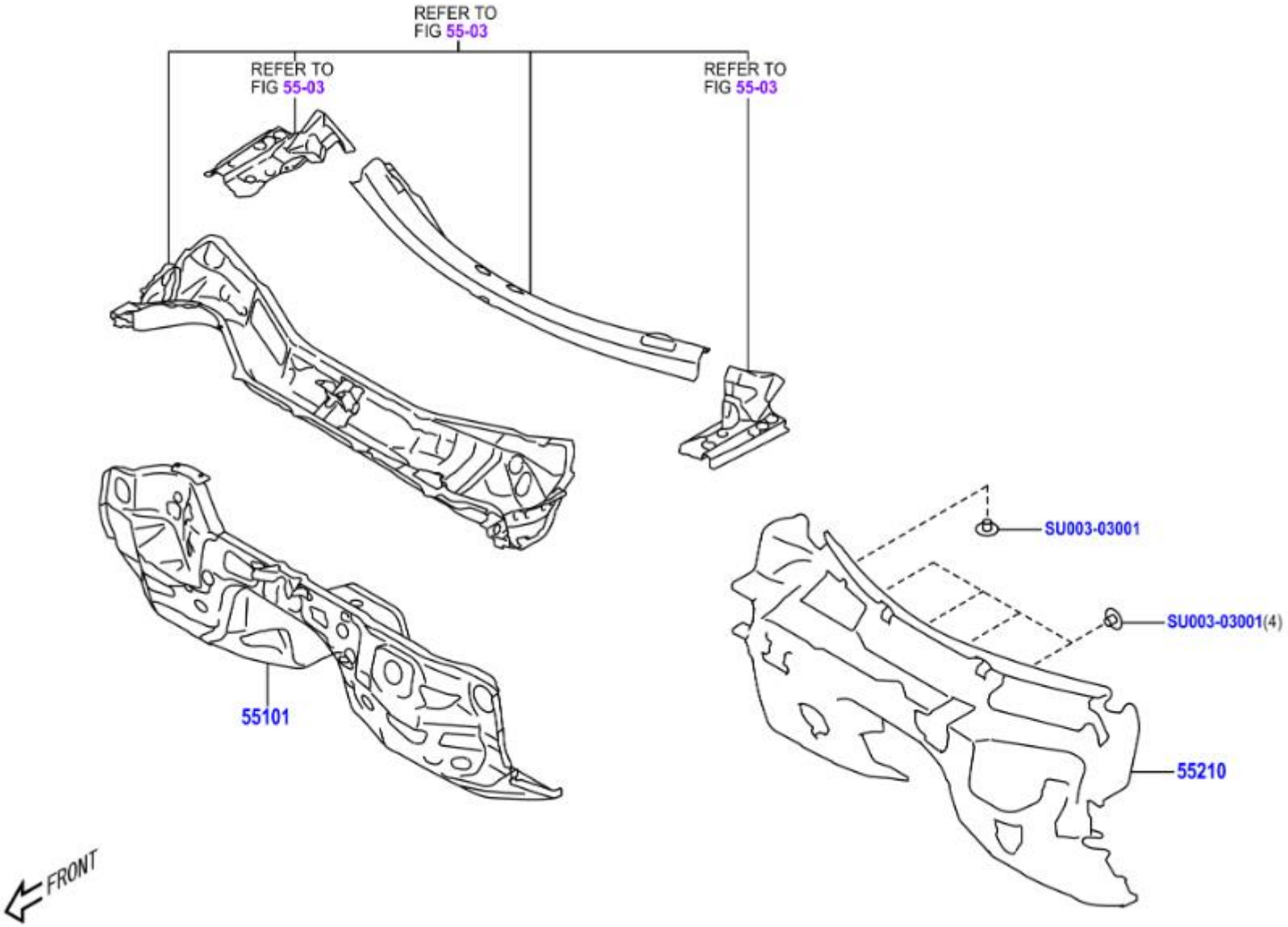
REFER TO
FIG 55-03
REFER TO
FIG 55-03
REFER TO
FIG 55-03
55101
SU003-03001
SU003-03001(4)
55210
FRONT

	PNC	Número	Descripción	Ctd.	Códigos de modelo
− 1 +	55101	SU003-09882	SUBCONJUNTO PANEL, TABLERO INSTRUMENTOS	1	ZN8..LHD
− 1 +	55210	SU003-09682	CONJUNTO AISLADOR, TABLERO INSTRUMENTOS	1	ZN8..LHD
− 1 +	99999	SU003-03001	HOLDER INSULATO	1	

● 再使用不可部品
● Non-reusable part

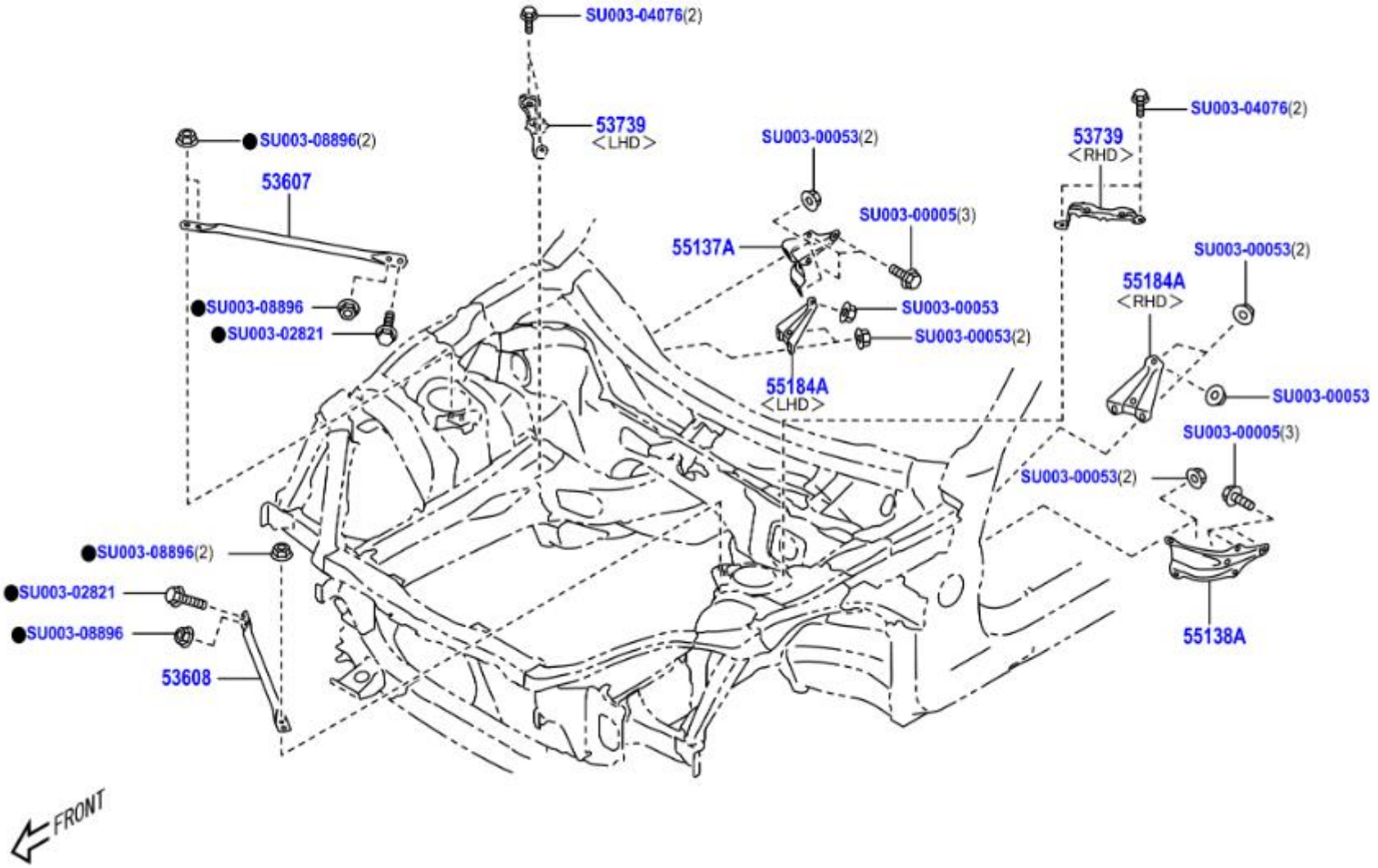

	PNC	Número	Descripción	Ctd.	Códigos de modelo
− 1 +	53607	SU003-01232	SUBCONJ. ABRAZA., SUSPEN. FRONTAL SUPE. A CARENAJE, DERE.	1	ZN8
− 1 +	53608	SU003-01233	SUBCONJ. ABRAZA., SUSPEN. FRONTAL SUPE. A CARENAJE, IZQU.	1	ZN8
− 1 +	53739	SU003-01234	SELLO, FALDON GUARDABARROS FRONTAL A BAST., NO. 3 DEREC HO	1	ZN8
− 1 +	55137A	SU003-08894	ABRAZADERA, TABLERO INSTRUMENTOS A BASTIDOR, DER.	1	ZN8
− 1 +	55138A	SU003-08895	ABRAZADERA, TABLERO INSTRUMENTOS A BASTIDOR, IZQ.	1	ZN8
− 1 +	55184A	SU003-01229	MENSULA, TABLERO INSTRUMENTOS	1	ZN8..LHD
− 1 +	99999	SU003-00005	FLANGE BOLT,PLT	1	
− 1 +	99999	SU003-00053	FLANGE NUT	1	
− 1 +	99999	SU003-02821	BOLT FLG 8X25	1	
− 1 +	99999	SU003-04076	FLANGE BOLT,PLT	1	
− 1 +	99999	SU003-08896	SPACER SKT NUT BD M8	1	

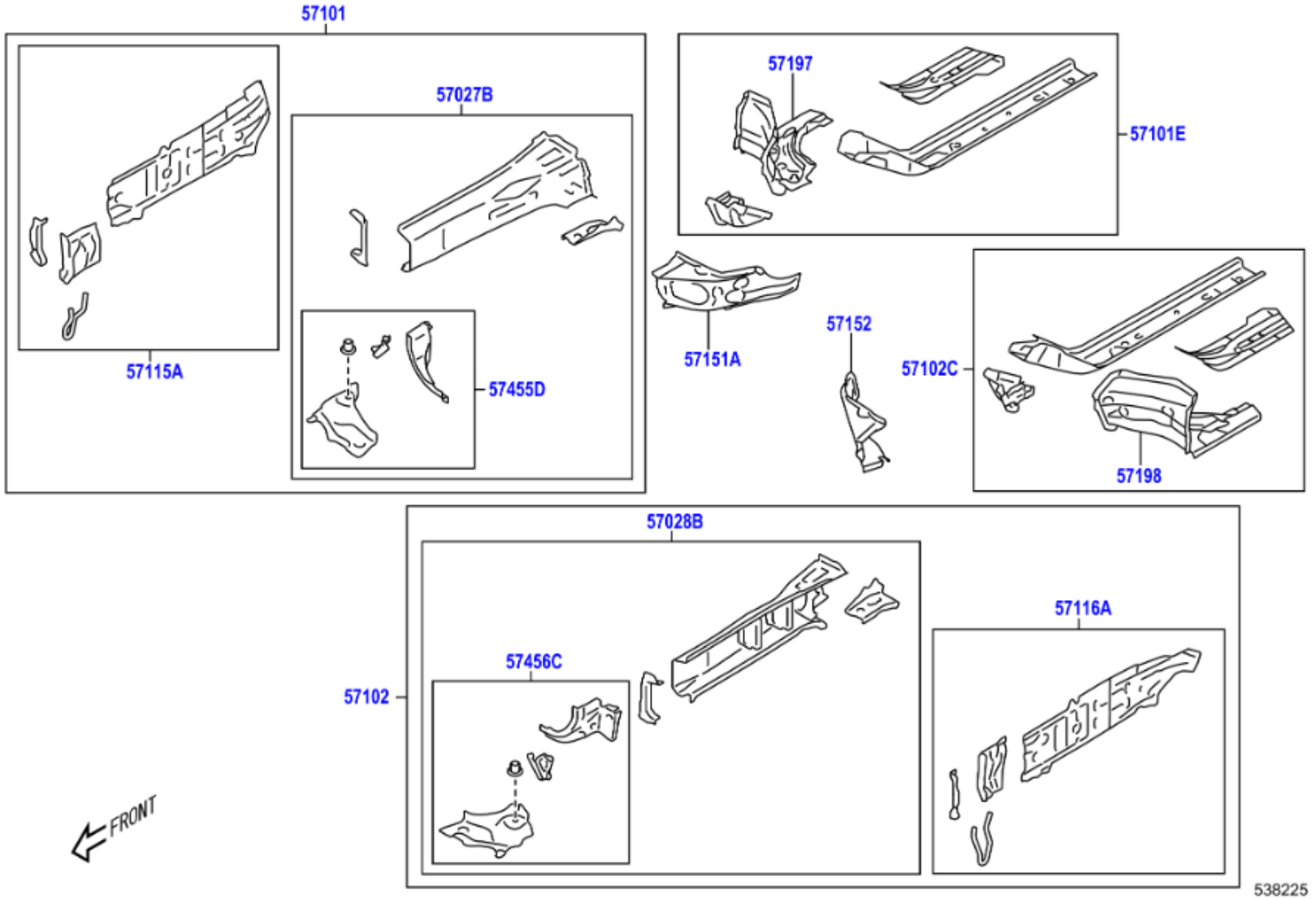
57101
57115A
57027B
57455D
57197
57101E
57151A
57152
57102C
57198
57028B
57456C
57102
57116A
FRONT
538225

	PNC	Número	Descripción	Ctd.	Códigos de modelo
− 1 +	57027B	SU003-09123	SUBCONJ. MIEMBRO, LATERAL FRONTAL, INTERIOR DER.	1	ZN8
− 1 +	57028B	SU003-09124	SUBCONJ. MIEMBRO, LATERAL FRONTAL, INTERIOR IZQ.	1	ZN8
− 1 +	57101	SU003-09119	SUBCONJUNTO MIEMBRO LATERAL FRONTAL, DERECHO	1	ZN8
− 1 +	57101E	SU003-09121	SUBCONJ. MENSULA, INT. LATERAL FR., DER.	1	ZN8
− 1 +	57102	SU003-09120	SUBCONJUNTO MIEMBRO LATERAL FRONTAL, IZQUIERDO	1	ZN8
− 1 +	57102C	SU003-09122	SUBCONJ. MENSULA, INT. LATERAL FR., IZQ.	1	ZN8
− 1 +	57115A	SU003-05218	PLACA, MIEMBRO LATERAL FRONTAL, EXTERIOR DERECHA	1	ZN8
− 1 +	57116A	SU003-05219	PLACA, MIEMBRO LATERAL FRONTAL, EXTERIOR IZQUIERDA	1	ZN8
− 1 +	57151A	SU003-09129	REFUERZO, MIEMBRO LAT.FR., NO. 1 DER.	1	ZN8
− 1 +	57152	SU003-09130	REFUERZO, MIEMBRO LAT.FRONTAL, NO. 1 IZQ.	1	ZN8
− 1 +	57197	SU003-09131	CAJA, TORSION, FRONTAL DERECHA	1	ZN8
− 1 +	57198	SU003-09132	CAJA, TORSION, FRONTAL IZQUIERDA	1	ZN8
− 1 +	57455D	SU003-01302	ESQUINERO, TRAVESANO PISO FRONTAL, DER.	1	ZN8
− 1 +	57456C	SU003-01303	ESQUINERO, TRAVESANO PISO FRONTAL, IZQ.	1	ZN8

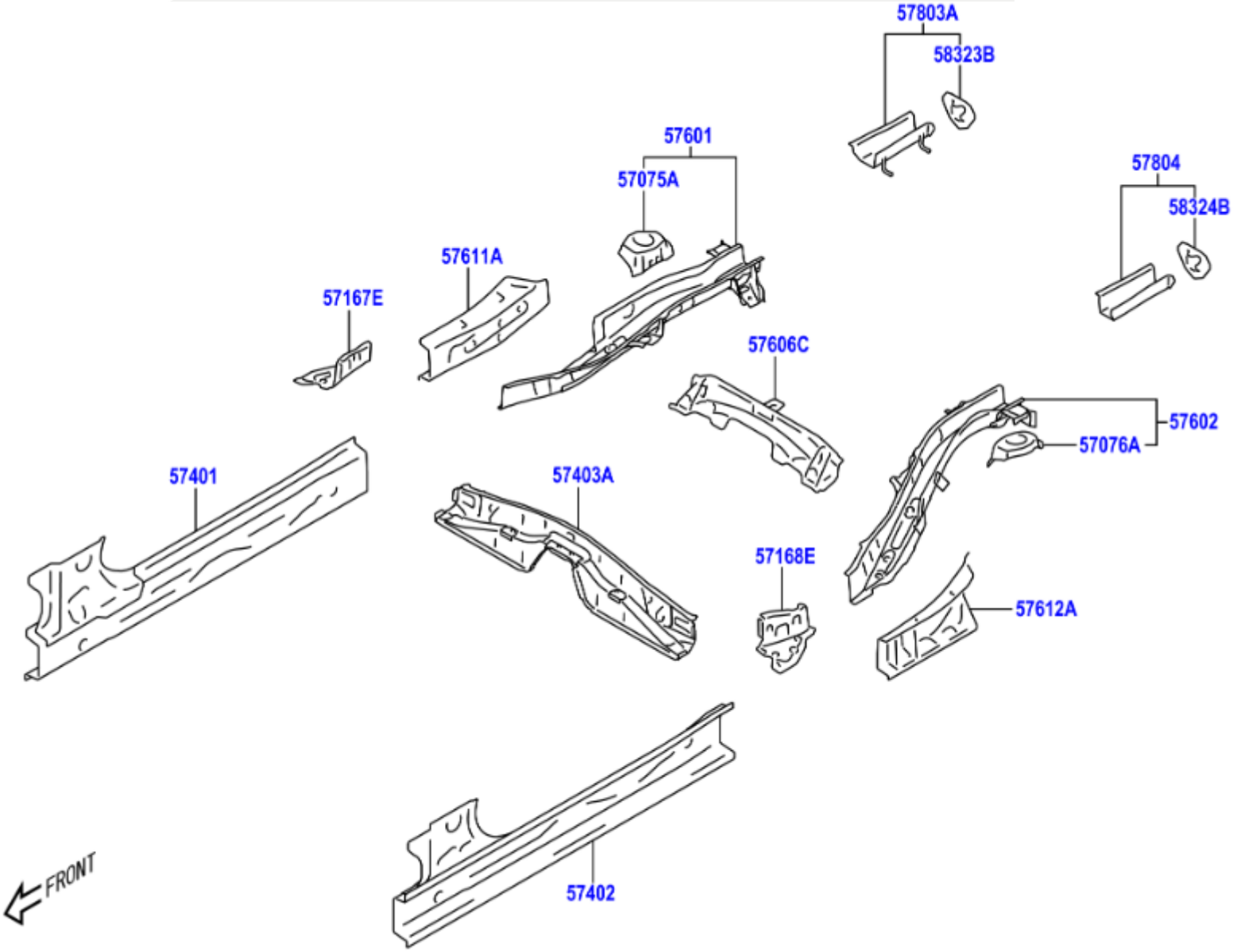
57803A
58323B
57601
57075A
57804
58324B
57611A
57167E
57606C
57602
57076A
57401
57403A
57168E
57612A
FRONT
57402

	PNC	Número	Descripción	Ctd.	Códigos de modelo
− 1 +	57075A	SU003-01352	SUBCONJUNTO MENSULA, BRAZO SUSPENSION POSTERIOR, DERECHO	1	ZN8
− 1 +	57076A	SU003-01353	SUBCONJUNTO MENSULA, BRAZO SUSPENSION POSTERIOR, IZQUIE.	1	ZN8
− 1 +	57167E	SU003-01358	ESQUINERO, LATERAL TRAVESANO FRONTAL, DER.	1	ZN8
− 1 +	57168E	SU003-01359	ESQUINERO, LATERAL TRAVESANO FRONTAL, IZQ.	1	ZN8
− 1 +	57401	SU003-09086	SUBCONJUNTO MIEMBRO, LADO PISO PRINCIPAL DERECHO	1	ZN8
− 1 +	57402	SU003-09087	SUBCONJUNTO MIEMBRO, LADO PISO PRINCIPAL IZQUIERDO	1	ZN8
− 1 +	57403A	SU003-09143	SUBCONJUNTO TRAVESANO. PISO CENTRAL, NO. 3	1	ZN8
− 1 +	57601	SU003-09159	SUBCONJUNTO MIEMBRO, LADO PISO POSTERIOR, DERECHO	1	ZN8
− 1 +	57602	SU003-09160	SUBCONJUNTO MIEMBRO, LADO PISO POSTERIOR, IZQUIERDO	1	ZN8
− 1 +	57606C	SU003-01336	SUBCONJUNTO TRAVESANO, PISO POSTERIOR NO. 2	1	ZN8
− 1 +	57611A	SU003-01356	MIEMBRO, LATERAL PISO TRASERO, DER.	1	ZN8
− 1 +	57612A	SU003-01357	MIEMBRO, LATERAL PISO TRASERO, IZQ.	1	ZN8
− 1 +	57803A	SU003-01344	SUBCONJUNTO REF., LARG, LAT, PISO TRAS., POST. DER.	1	ZN8
− 1 +	57804	SU003-01345	SUBCONJUNTO REF., LARG. LAT. PISO TRAS., POST. IZQ.	1	ZN8
− 1 +	58323B	SU003-04256	REFUERZO, SOPORTE BRAZO AMORTIGUADOR POSTERIOR, DERECHO	1	ZN8
− 1 +	58324B	SU003-04256	REFUERZO, SOPORTE BRAZO AMORTIGUADOR POSTERIOR, IZQUIERDO	1	ZN8

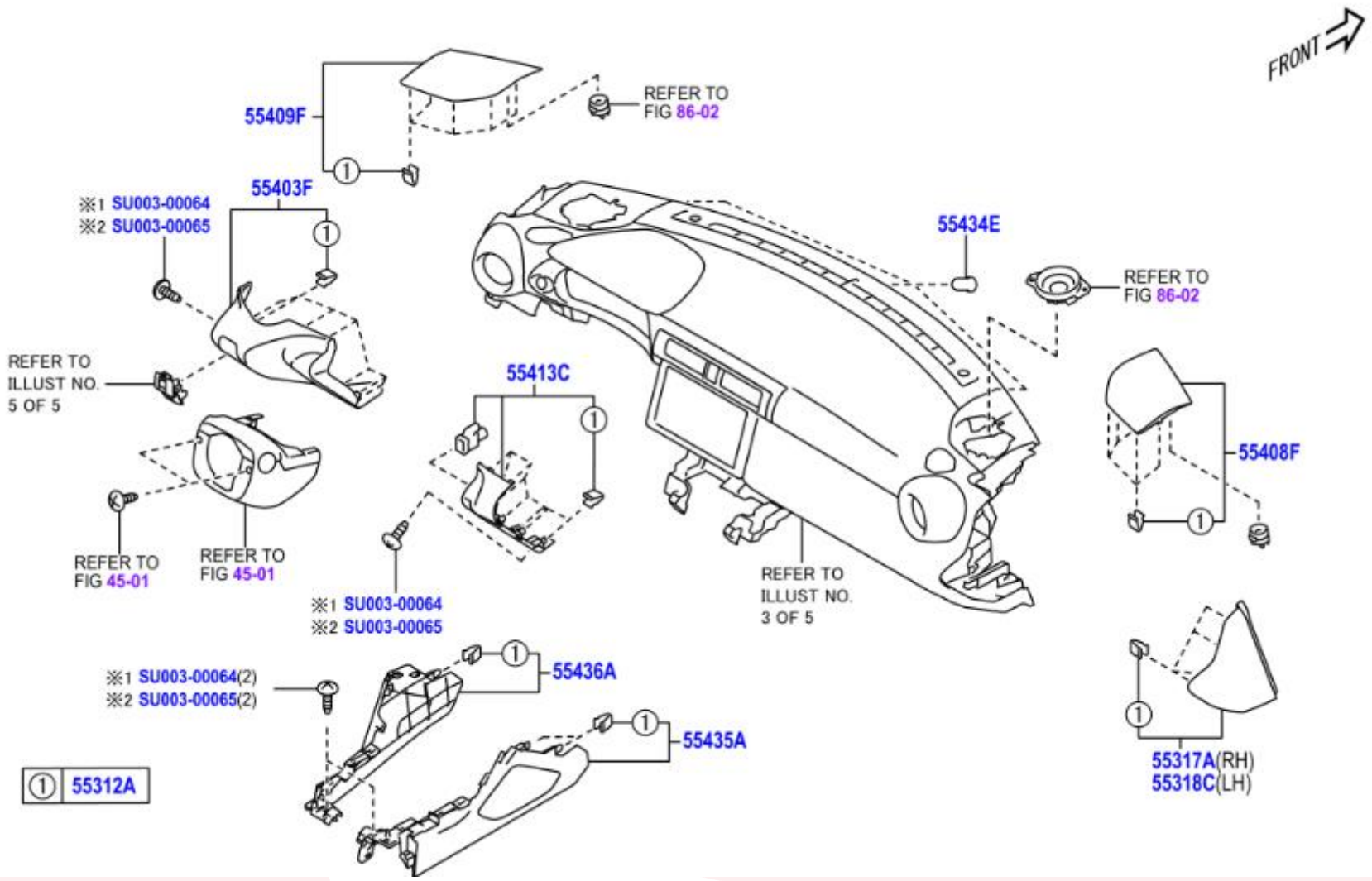
FRONT
55409F
REFER TO FIG 86-02
55403F
※1 SU003-00064
※2 SU003-00065
55434E
REFER TO FIG 86-02
REFER TO ILLUST NO. 5 OF 5
55413C
55408F
REFER TO FIG 45-01
REFER TO FIG 45-01
※1 SU003-00064
※2 SU003-00065
REFER TO ILLUST NO. 3 OF 5
※1 SU003-00064(2)
※2 SU003-00065(2)
55436A
55435A
55317A(RH)
55318C(LH)
① 55312A

	PNC	Número	Descripción	Ctd.	Códigos de modelo
− 86 +	55312A	SU003-02967	RETENEDOR, TABLERO INSTRUMENTOS	86	ZN8
− 1 +	55317A	SU003-08695	PANEL, LADO TABLERO INSTRUMENTOS, DER.	1	ZN8
− 1 +	55318C	SU003-08696	PANEL, LADO TABLERO INSTRUMENTOS, IZQ.	1	ZN8
− 1 +	55403F	SU003-09822	SUBCONJUNTO PANEL, ACABADO TABLERO INSTRUMENTOS	1	ZN8..LHD
− 1 +	55408F	SU003-08711	SUBCONJUNTO PANEL, ALTAVOZ TABLERO INSTRUMENTOS, NO. 1	1	ZN8
− 1 +	55409F	SU003-08712	SUBCONJUNTO PANEL, ALTAVOZ TAB. INSTRUM., NO. 2	1	ZN8
− 1 +	55413C	SU003-09804	PANEL ACABADO, EMPORTRADO INSTRUMENTOS, CENTRAL NO. 2	1	ZN8..LHD
− 3 +	55434E	SU003-02961	TAPA	3	ZN8
− 1 +	55435A	SU003-10996	PANEL ACABADO TABLERO INSTRUMENTOS, EXTREMO DERECHO	1	ZN8..LHD
− 1 +	55436A	SU003-09819	PANEL ACABADO TABLERO INSTRUMENTOS, EXTREMO IZQUIERDO	1	ZN8..LHD
− 1 +	99999	SU003-00064	TAPPING SCREW	1	
− 1 +	99999	SU003-00065	TAPPING SCREW	1	

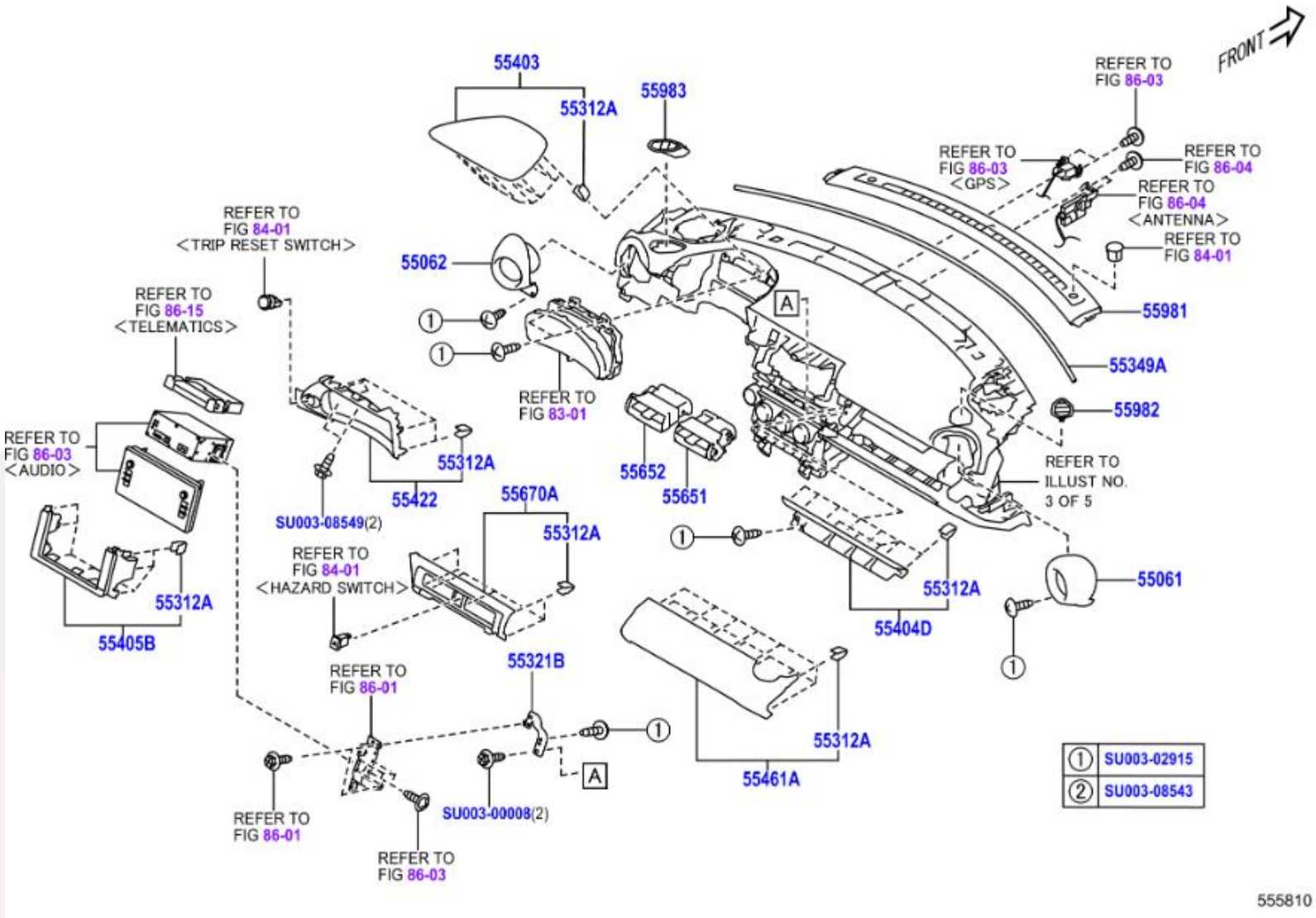
FRONT
55403
55312A
55983
REFER TO FIG 86-03
REFER TO FIG 86-03 <GPS>
REFER TO FIG 86-04
REFER TO FIG 86-04 <ANTENNA>
REFER TO FIG 84-01
55981
55349A
55982
REFER TO FIG 84-01 <TRIP RESET SWITCH>
55062
REFER TO FIG 86-15 <TELEMATICS>
REFER TO FIG 83-01
REFER TO FIG 86-03 <AUDIO>
55312A
55422
SU003-08549(2)
55652
55651
55670A
55312A
REFER TO FIG 84-01 <HAZARD SWITCH>
REFER TO ILLUST NO. 3 OF 5
55312A
55404D
55061
55312A
55405B
55321B
REFER TO FIG 86-01
55312A
55461A
SU003-00008(2)
REFER TO FIG 86-01
REFER TO FIG 86-03
① SU003-02915
② SU003-08543
555810

	PNC	Número	Descripción	Ctd.	Códigos de modelo
− 1 +	55061	SU003-09809	SUBCONJUNTO REGISTRADOR, TABLERO INSTRUMENTOS, NO. 1	1	ZN8..LHD
− 1 +	55062	SU003-09808	SUBCONJ. REGISTRO, TABLERO INSTRUMENTOS, NO. 2	1	ZN8..LHD
− 86 +	55312A	SU003-02967	RETENEDOR, TABLERO INSTRUMENTOS	86	ZN8
− 1 +	55321B	SU003-08722	MENSULA, TABLERO INSTRUMENTOS, NO. 1, DESTINATION CODE-EC,RH	1	ZN8..LHD
− 1 +	55321B	SU003-08723	MENSULA, TABLERO INSTRUMENTOS, NO. 1, DESTINATION CODE-EC,LH	1	ZN8..LHD
− 1 +	55349A	SU003-10672	ALMOHADILLA, TABLERO INSTRUMENTOS	1	ZN8
− 1 +	55403	SU003-09813	SUBCONJUNTO CAPO, MEDIDOR	1	ZN8..LHD..BASE
− 1 +	55404D	SU003-09806	SUBCONJUNTO PANEL, ACABADO CONJUNTO INSTRUMENTOS	1	ZN8..LHD
− 1 +	55405B	SU003-09803	SUBCON. PANEL ACABADO SUPERI., EMPOTRADO INSTRU., CENTRAL	1	ZN8..LHD
− 1 +	55422	SU003-09815	GUARNICION, MEDIDOR TABLERO INSTRUMENTOS, SUPERIOR	1	ZN8..LHD
− 1 +	55461A	SU003-09807	ORNAMENTO, TABLERO DE INSTRUMENTOS	1	ZN8..LHD
− 1 +	55651	SU003-08705	REGISTRO, TABLERO INSTRUMENTOS, NO. 1	1	ZN8
− 1 +	55652	SU003-08706	REGISTER, INSTRUMENT PANEL, NO.2	1	ZN8
− 1 +	55670A	SU003-09802	CONJ.REGISTRADOR, TABLERO INSTRUMENTOS, CENTRAL	1	ZN8..LHD
− 1 +	55981	SU003-09811	GUARNICION, BOQUILLA DESHELADOR, NO. 1	1	ZN8..LHD
− 1 +	55982	SU003-08709	GUARNICION, BOQUILLA DESHELADOR, NO. 2	1	ZN8
− 1 +	55983	SU003-08710	GUARNICION, BOQUILLA DESCONGELADOR, NO. 3	1	ZN8
− 1 +	99999	SU003-00008	FLANGE BOLT PLT	1	
− 1 +	99999	SU003-02915	TAPPING SCREW	1	
− 1 +	99999	SU003-08543	HARDWARE ITEM	1	
− 1 +	99999	SU003-08549	HARDWARE ITEM	1	

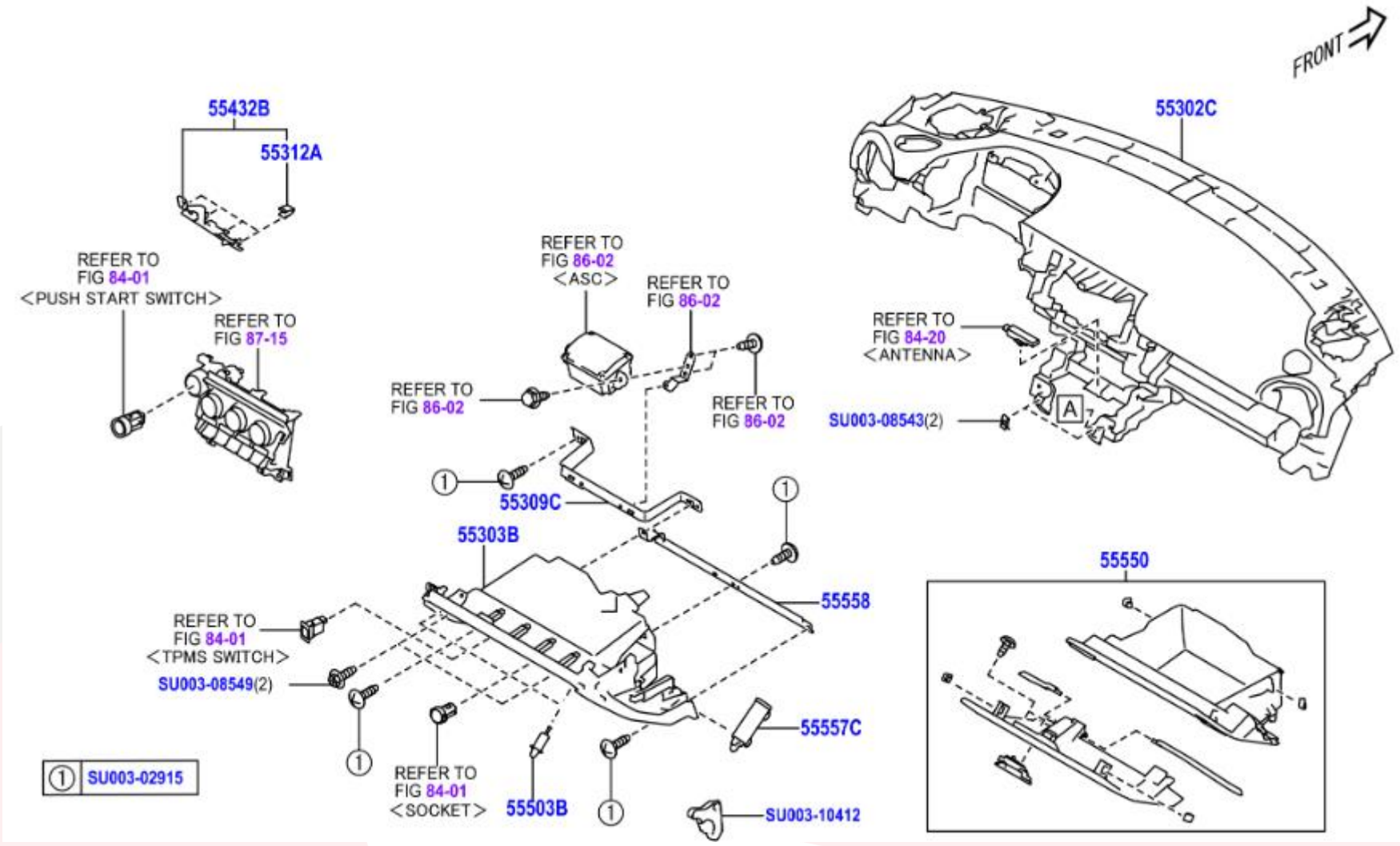
FRONT
55432B
55312A
REFER TO
FIG 84-01
<PUSH START SWITCH>
REFER TO
FIG 87-15
REFER TO
FIG 86-02
<ASC>
REFER TO
FIG 86-02
REFER TO
FIG 86-02
REFER TO
FIG 86-02
55309C
55303B
55302C
REFER TO
FIG 84-20
<ANTENNA>
SU003-08543(2)
A
55550
55558
REFER TO
FIG 84-01
<TPMS SWITCH>
SU003-08549(2)
55557C
REFER TO
FIG 84-01
<SOCKET>
55503B
SU003-10412
① SU003-02915

	PNC	Número	Descripción	Ctd.	Códigos de modelo
− 1 +	55302C	SU003-09799	SUBCONJUNTO DE PANEL, INSTRUMENTOS	1	ZN8..LHD
− 1 +	55303B	SU003-09801	SUBCONJUNTO TABLERO INSTRUMENTOS, INFERIOR, DESTINATIO N CODE-EC	1	ZN8..LHD
− 1 +	55309C	SU003-08724	SUBCONJUNTO REFUERZO, TABLERO INSTRUMENTOS, CENTRAL	1	ZN8
− 86 +	55312A	SU003-02967	RETENEDOR, TABLERO INSTRUMENTOS	86	ZN8
− 1 +	55432B	SU003-09805	PANEL ACABADO TABLERO INSTRUMENTOS, INFERIOR	1	ZN8..LHD
− 2 +	55503B	SU003-08470	ALMOHADILLA (GUANTERA)	2	ZN8
− 1 +	55550	SU003-10105	CONJ.PUERTA, GUANTERA	1	ZN8..LHD
− 1 +	55557C	SU003-08471	AMORTIGUADOR, PUERTA COMPARTIMIENTO GUANTERA	1	ZN8
− 1 +	55558	SU003-09818	REFUERZO, PUERTA	1	ZN8..LHD
− 1 +	99999	SU003-02915	TAPPING SCREW	1	
− 1 +	99999	SU003-08543	HARDWARE ITEM	1	
− 1 +	99999	SU003-08549	HARDWARE ITEM	1	
− 1 +	99999	SU003-10412	HARDWARE ITEM	1	

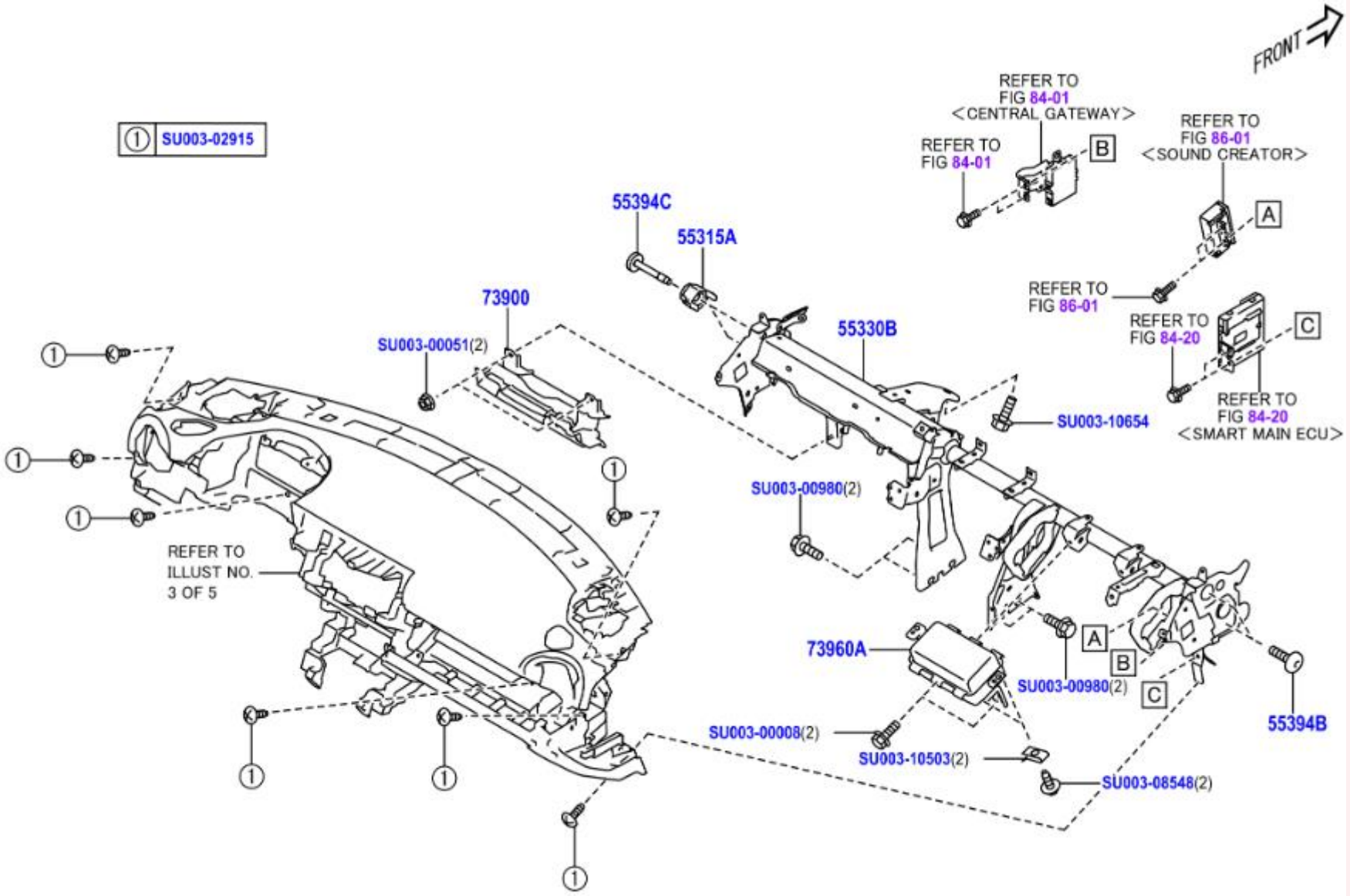
FRONT
① SU003-02915
REFER TO FIG 84-01 <CENTRAL GATEWAY>
REFER TO FIG 84-01
B
REFER TO FIG 86-01 <SOUND CREATOR>
A
55394C
55315A
73900
SU003-00051(2)
55330B
REFER TO FIG 86-01
REFER TO FIG 84-20
C
REFER TO FIG 84-20 <SMART MAIN ECU>
SU003-10654
SU003-00980(2)
REFER TO ILLUST NO. 3 OF 5
73960A
A
B
C
SU003-00980(2)
55394B
SU003-00008(2)
SU003-10503(2)
SU003-08548(2)

	PNC	Número	Descripción	Ctd.	Códigos de modelo
− 2 +	55315A	SU003-02991	ESPACIADOR TABLERO INSTRUMENTOS	2	ZN8
− 1 +	55330B	SU003-10106	CONJUNTO REFUERZO, TABLERO INSTRUMENTOS	1	ZN8..LHD
− 2 +	55394B	SU003-02856	PERNO, TABLERO INSTRUMENTOS	2	ZN8
− 2 +	55394C	SU003-02855	PERNO, TABLERO INSTRUMENTOS	2	ZN8
− 1 +	73900	SU003-10054	CONJUNTO AIRBAG, TABLERO INSTRUMENTOS, INFERIOR NO. 1, BLACK	1	ZN8..LHD
− 1 +	73960A	SU003-10052	CONJUNTO COJIN AIRE, PASO PANEL INST. (SIN PUERTA)	1	ZN8..LHD
− 1 +	99999	SU003-00008	FLANGE BOLT PLT	1	
− 1 +	99999	SU003-00051	FLANGE NUT	1	
− 1 +	99999	SU003-00980	SPACER BOLT	1	
− 1 +	99999	SU003-02915	TAPPING SCREW	1	
− 1 +	99999	SU003-08548	HARDWARE ITEM	1	
− 1 +	99999	SU003-10503	HARDWARE ITEM	1	
− 1 +	99999	SU003-10654	HARDWARE ITEM	1	

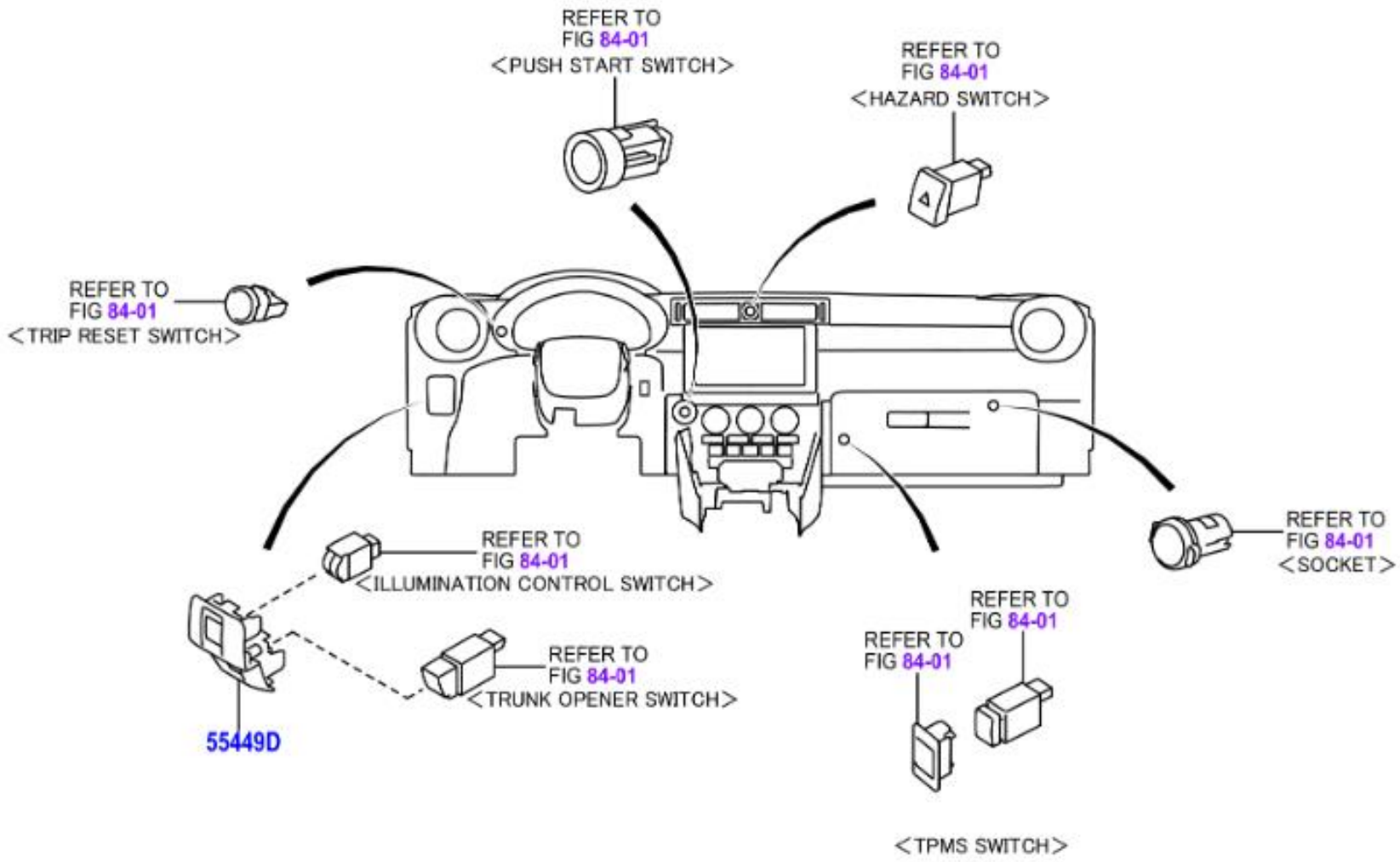
REFER TO
FIG 84-01
<PUSH START SWITCH>
REFER TO
FIG 84-01
<HAZARD SWITCH>
REFER TO
FIG 84-01
<TRIP RESET SWITCH>
REFER TO
FIG 84-01
<ILLUMINATION CONTROL SWITCH>
REFER TO
FIG 84-01
<TRUNK OPENER SWITCH>
55449D
REFER TO
FIG 84-01
<SOCKET>
REFER TO
FIG 84-01
REFER TO
FIG 84-01
<TPMS SWITCH>

	PNC	Número	Descripción	Ctd.	Códigos de modelo
☐ − 1 +	55449D	SU003-09345	BASE, INTERRUPTOR	1	ZN8

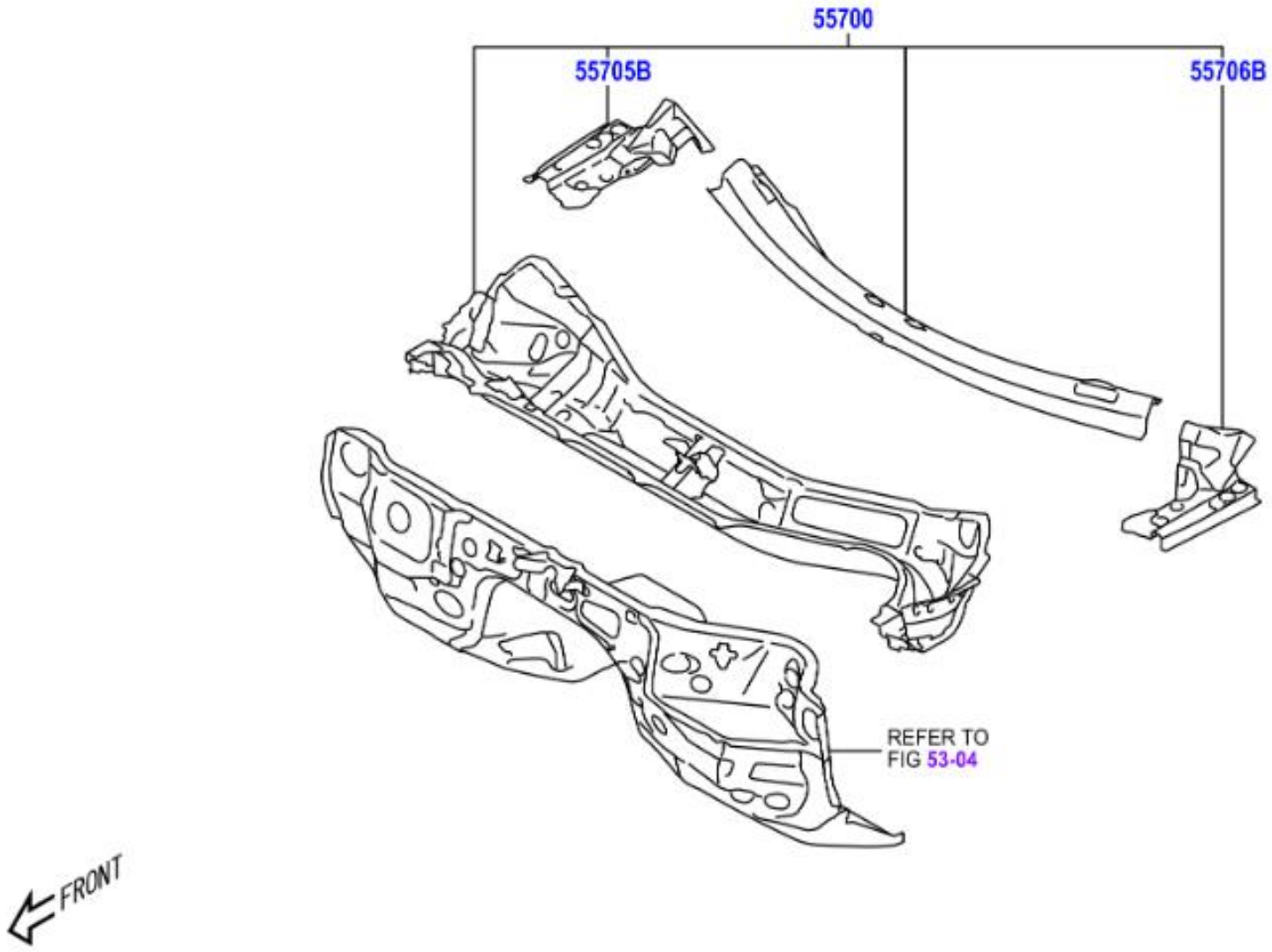
55700
55705B
55706B
REFER TO
FIG 53-04
FRONT

	PNC	Número	Descripción	Ctd.	Códigos de modelo
− 1 +	55700	SU003-09881	CONJUNTO PANEL, FRONTAL	1	ZN8..LHD
− 1 +	55705B	SU003-09717	SUBCONJUNTO PANEL, LADO SUPERIOR CARENAJE, DERECHO	1	ZN8
− 1 +	55706B	SU003-09718	SUBCONJUNTO PANEL, LADO SUPERIOR CARENAJE, IZQUIERDO	1	ZN8

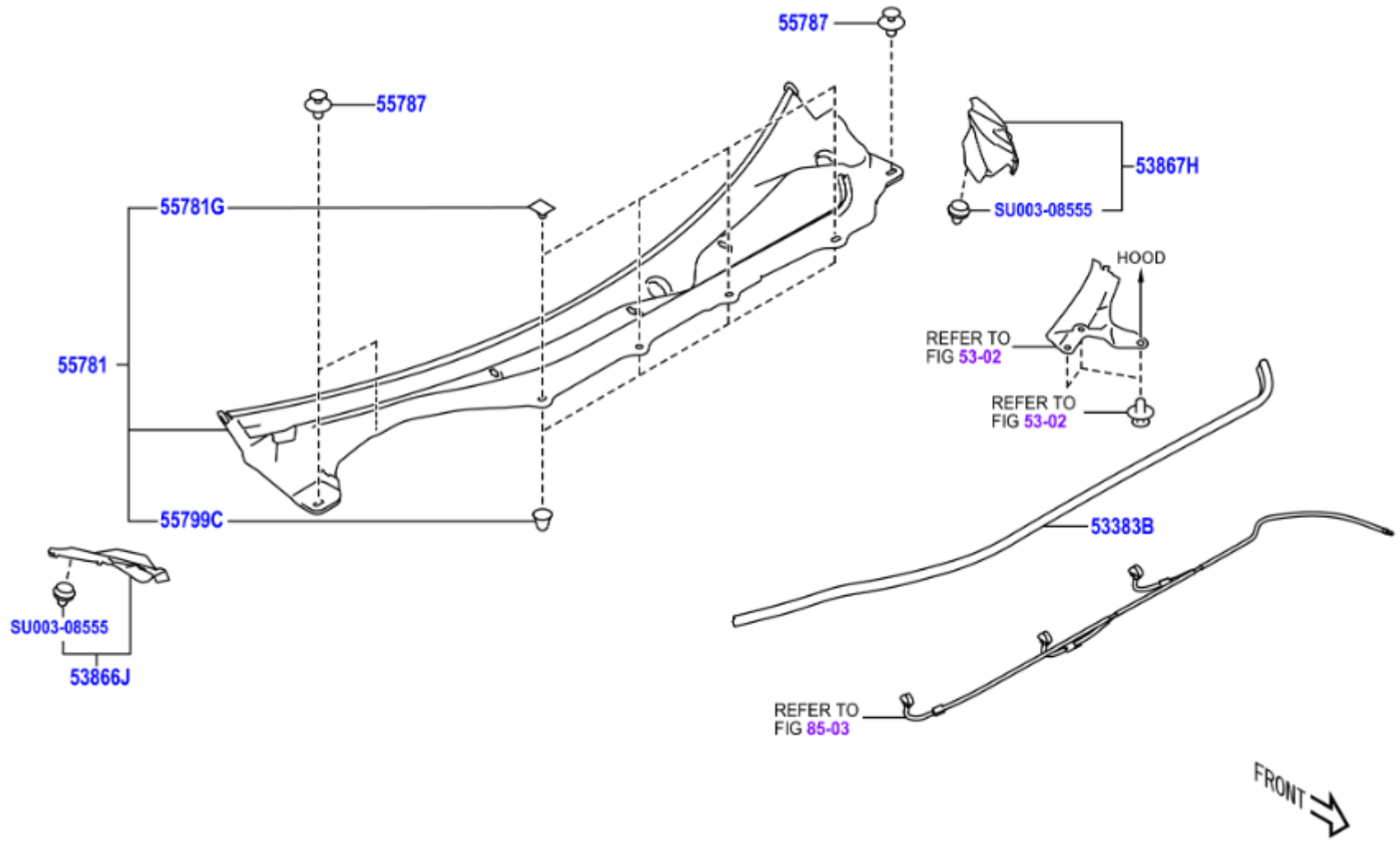
55787
55787
55781G
55781
55799C
SU003-08555
53866J
53867H
SU003-08555
HOOD
REFER TO
FIG 53-02
REFER TO
FIG 53-02
53383B
REFER TO
FIG 85-03
FRONT

	PNC	Número	Descripción	Ctd.	Códigos de modelo
− 1 +	53383B	SU003-07339	SELLO, CAPO A PARTE SUP.CARENAJE	1	ZN8
− 1 +	53866J	SU003-08639	SELLO, GUARDABARROS DEL. A LADO CARENADO, DER.	1	ZN8
− 1 +	53867H	SU003-08640	SELLO, GUARDABARROS DEL. A LADO CARENADO, IZQ.	1	ZN8
− 1 +	55781	SU003-09572	REJILLA, VENTILADOR CARENAJE	1	ZN8..LHD
− 4 +	55781G	SU003-03141	RETENEDOR, REJILLA VENTILADOR SUPERIOR CARENAJE	4	ZN8
− 3 +	55787	SU003-02987	CLIP, COWL VENTILATOR LOUVER, INNER	3	ZN8
− 4 +	55799C	SU003-03140	RETENEDOR, REJILLA VENTILADOR SUP. CARENAJE	4	ZN8
− 1 +	99999	SU003-08555	CLIP GROMMET D8.5	1	

①	●56117A
②	●56117E

● 再使用不可部品
● Non-reusable part

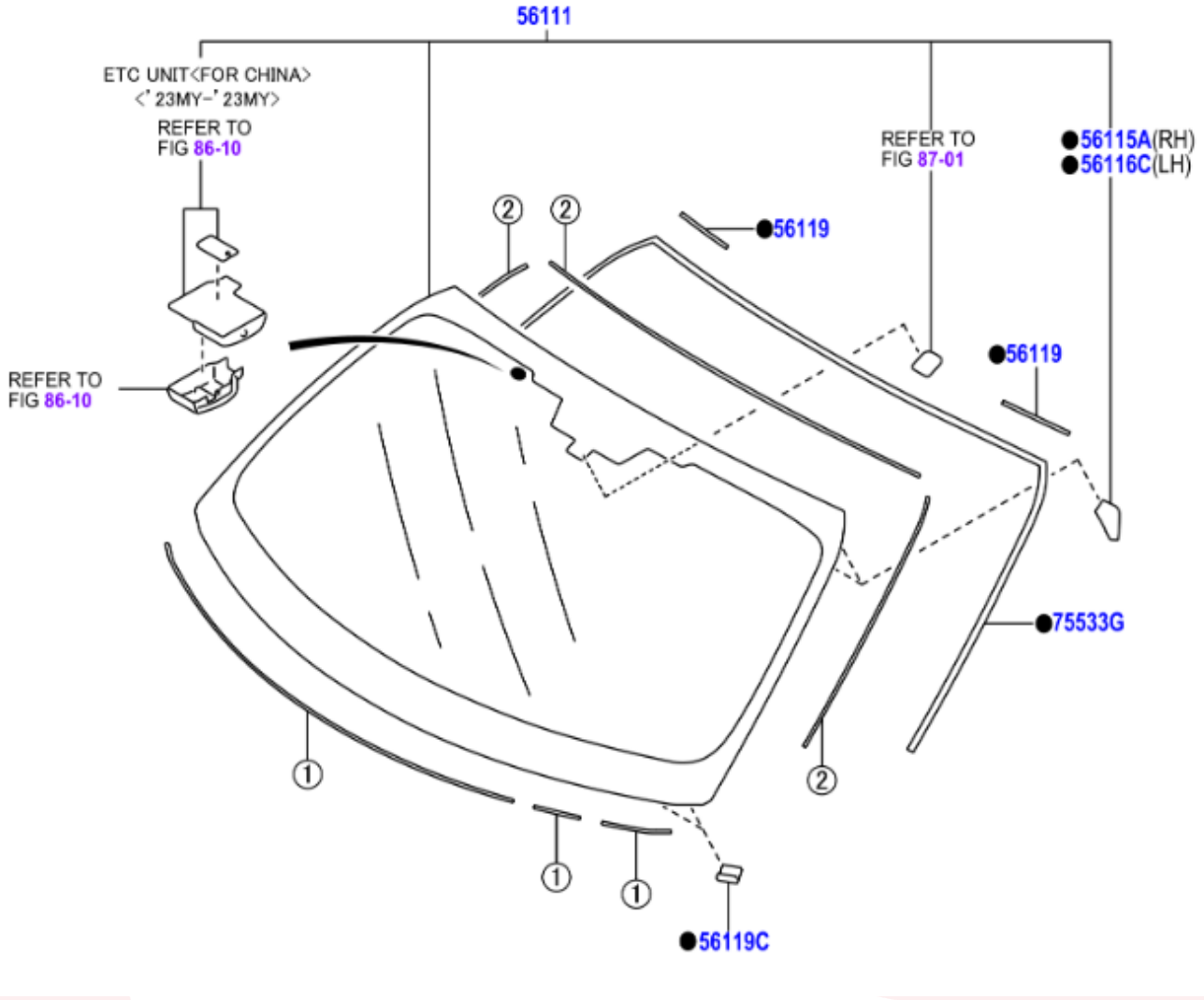

	PNC	Número	Descripción	Ctd.	Códigos de modelo
− 1 +	56111	SU003-G0040	VIDRIO, PARABRISAS	1	ZN8..LHD..6F
− 1 +	56115A	SU003-08617	TOPE, VIDRIO PARABRISAS, NO. 1	1	ZN8..LHD
− 1 +	56116C	SU003-08618	TOPE, VIDRIO PARABRISAS, NO. 2	1	ZN8
− 1 +	56117A	SU003-08620	AMORTIGUADOR, ADHESIVO VIDRIO VENTANILLA, L=1402	1	ZN8
− 1 +	56117E	SU003-08619	RECIPIENTE, ADHESIVO VIDRIO VENTANILLA, L=2276	1	ZN8
− 2 +	56119	SU003-08468	SELLO, VIDRIO PARABRISAS	2	ZN8
− 2 +	56119C	SU003-01895	SELLO, VIDRIO PARABRISAS	2	ZN8
− 1 +	75533G	SU003-08621	MOLDURA, PARABRISAS, EXTERIOR	1	ZN8

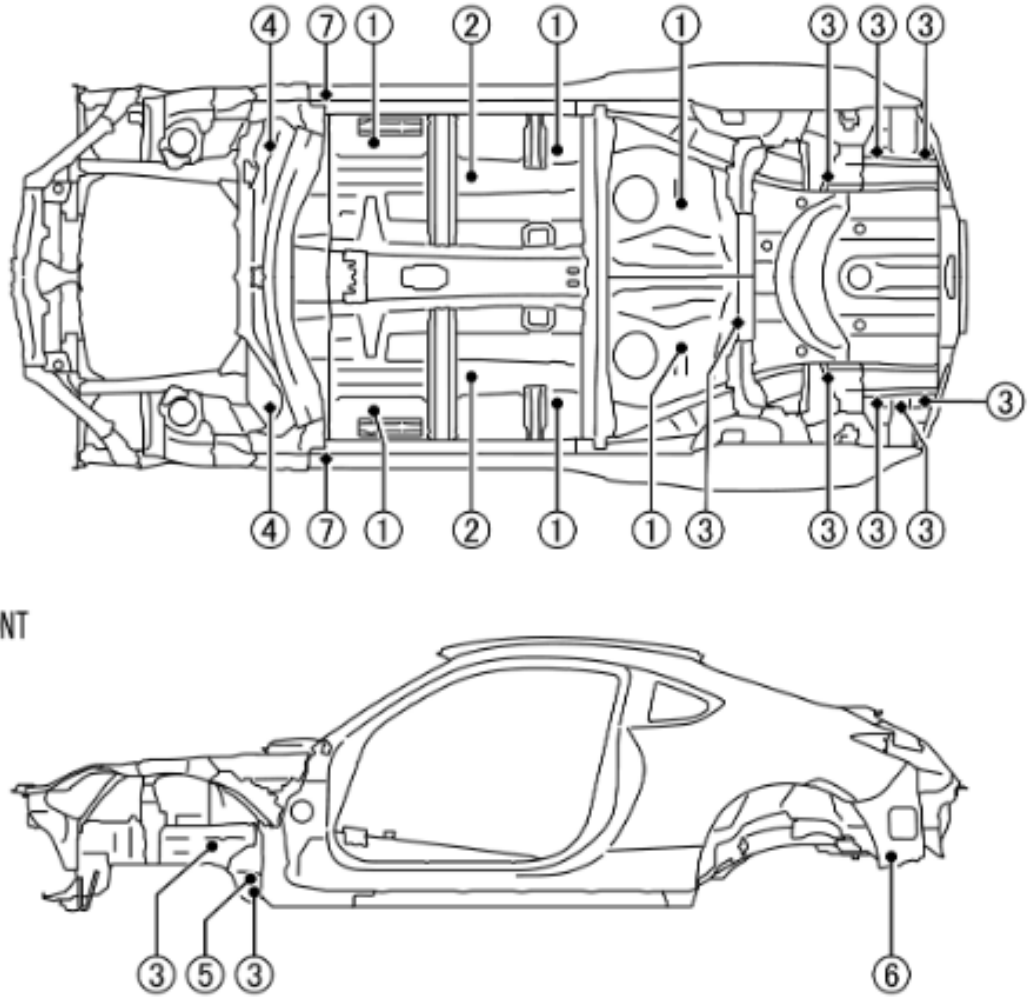

UNIT: mm

① 58 / 32 SU003-08633	② 80 SU003-03026
③ 30 SU003-03019	④ 36 SU003-00400
⑤ 19.2 / 12 SU003-03028	⑥ 30 SU003-03032
⑦ 27.5 / 23.2 SU003-08568	

	PNC	Número	Descripción	Ctd.	Códigos de modelo
− 1 +	99999	SU003-00400	PLUG F SUS	1	
− 1 +	99999	SU003-03019	GROM SHEET (030	1	
− 1 +	99999	SU003-03026	PLUG FLOOR F	1	
− 1 +	99999	SU003-03028	PLUG D10	1	
− 1 +	99999	SU003-03032	PLUG(SPECAIL)	1	
− 1 +	99999	SU003-08568	HARDWARE ITEM	1	
− 1 +	99999	SU003-08633	HARDWARE ITEM	1	

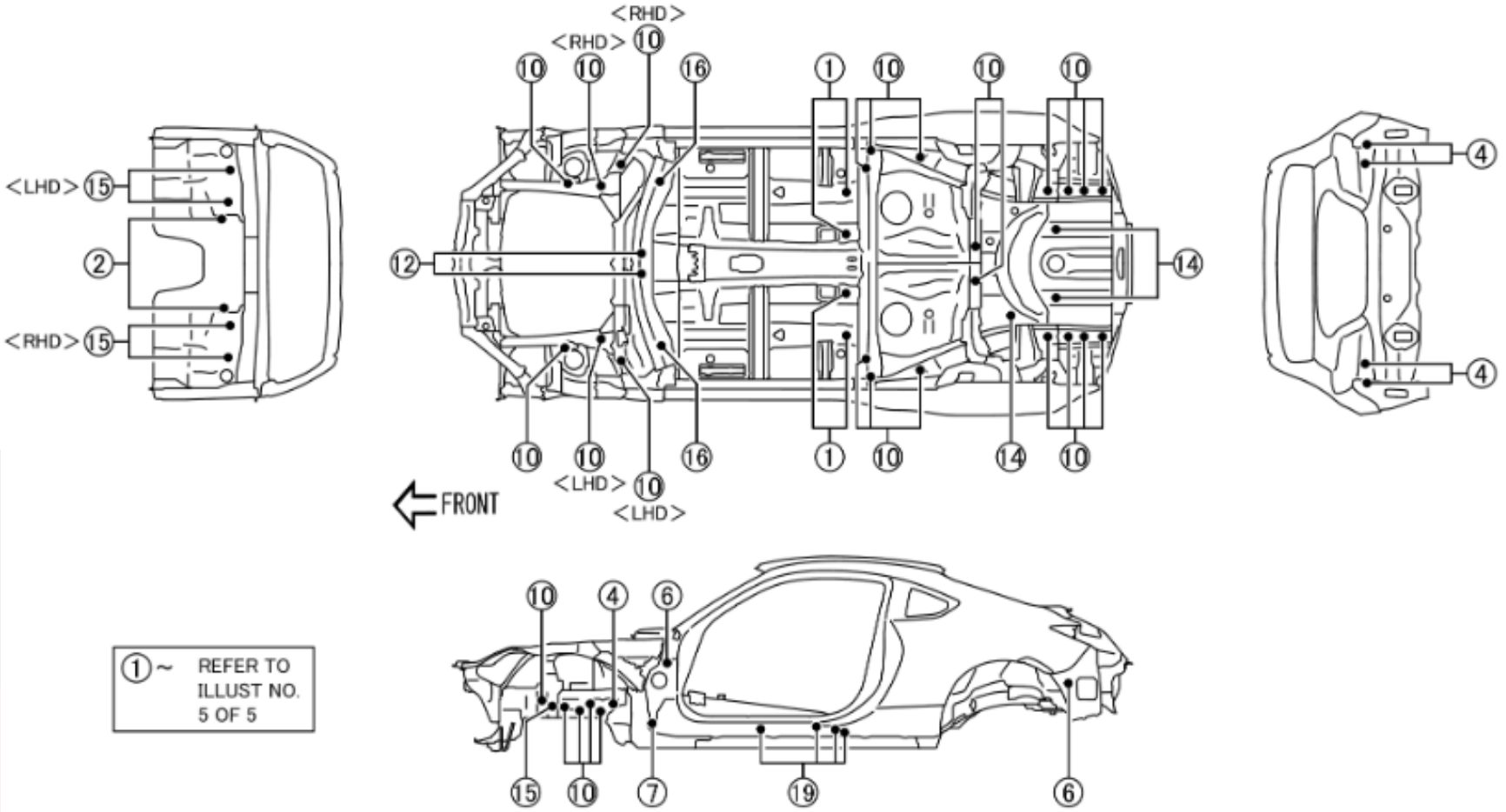
<RHD>
<RHD> 10
10 10 16 1 10 10 10
<LHD> 15
2
<RHD> 15
12
14
4
4
10 10 16 1 10 14 10
<LHD> 10
<LHD>
FRONT
10 4 6
15 10 7 19 6
① ~ REFER TO ILLUST NO. 5 OF 5

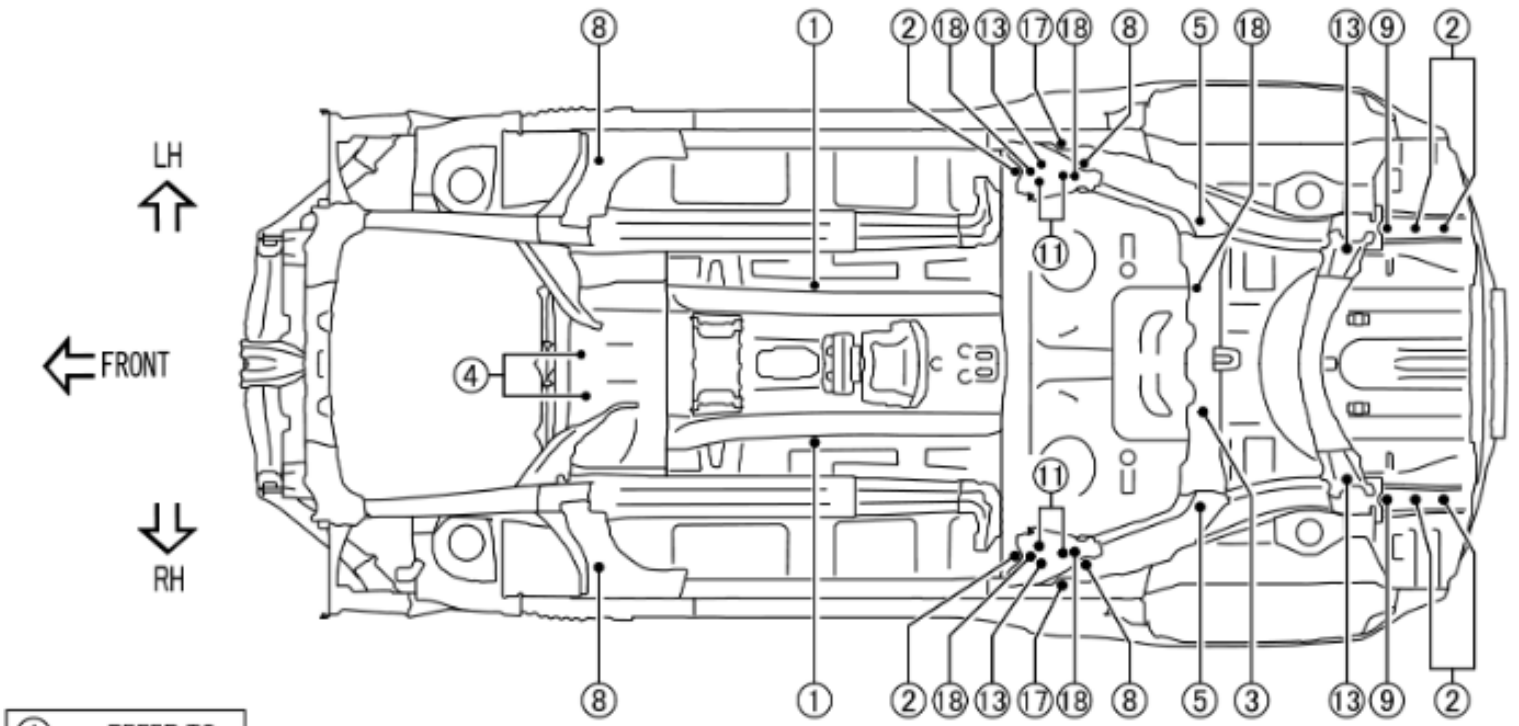

①~ REFER TO ILLUST NO. 5 OF 5

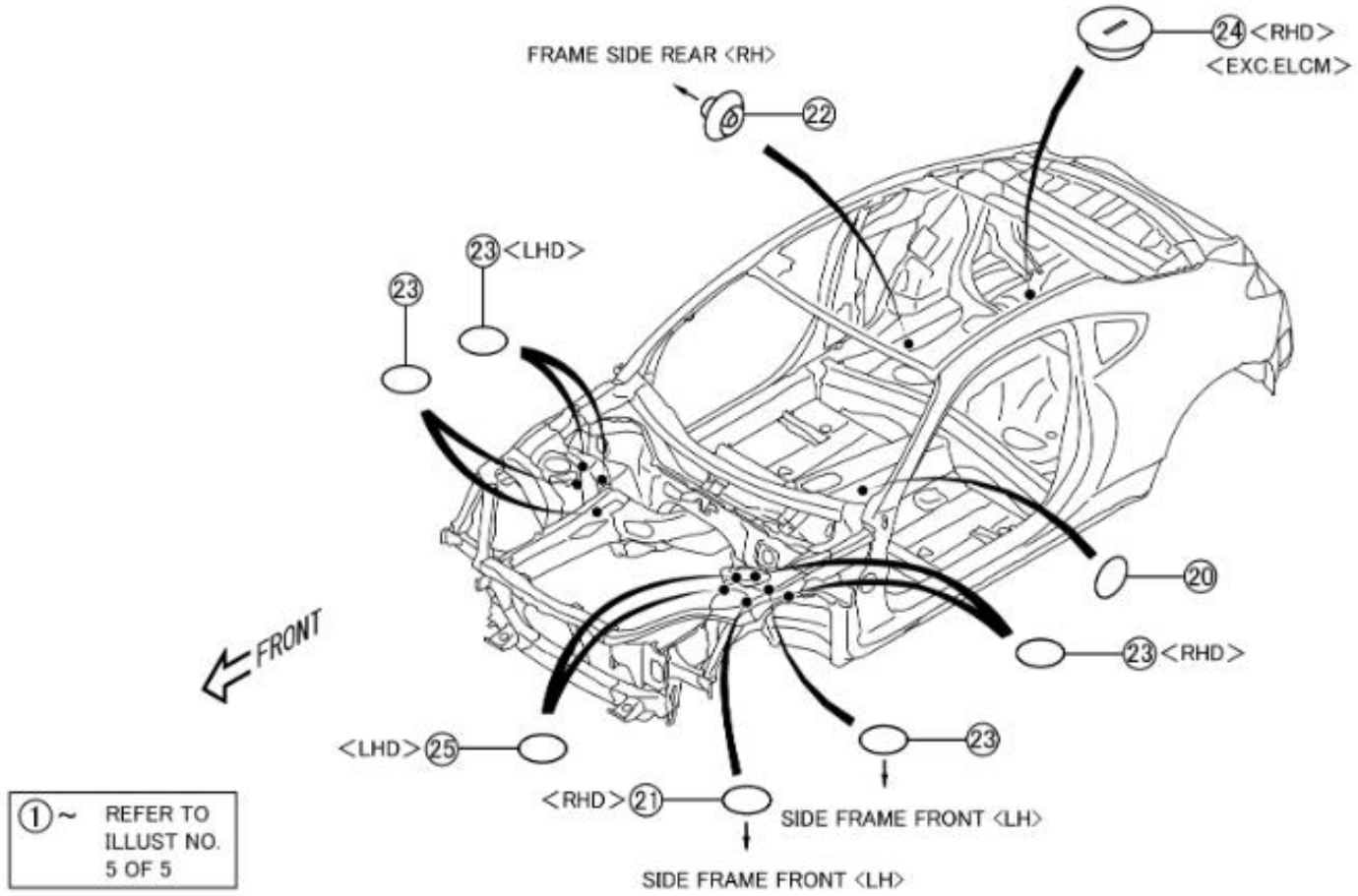
FRAME SIDE REAR <RH>
22
24 <RHD>
<EXC.ELCM>
23 <LHD>
23
20
23 <RHD>
FRONT
<LHD> 25
23
<RHD> 21
SIDE FRAME FRONT <LH>
SIDE FRAME FRONT <LH>
① ~ REFER TO ILLUST NO. 5 OF 5

① SU003-01987	②(-2209) 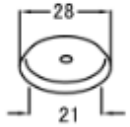 SU003-03030	③ 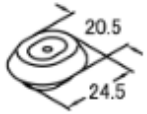 SU003-03037	④ SU003-03039	⑤ SU003-08569	⑥(-2209) 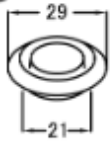 SU003-03031	⑦ 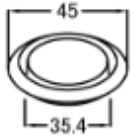 SU003-03040	⑧ SU003-02906	⑨ 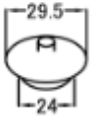 SU003-02907	⑩ 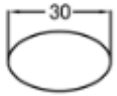 SU003-03018
⑪ 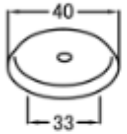 SU003-03025	⑫ 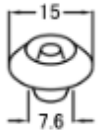 SU003-03033	⑬ 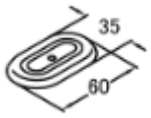 SU003-03036	⑭(-2210) SU003-03038	⑮ SU003-02909	⑯ 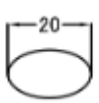 SU003-03016	⑰ 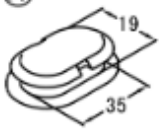 SU003-02911	⑱ 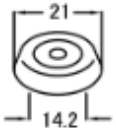 SU003-03027	⑲ 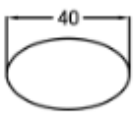 SU003-08566	⑳ 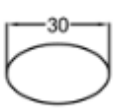 REFER TO FIG 46-01
㉑ 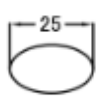 REFER TO FIG 47-08	㉒ REFER TO FIG 47-08	㉓ 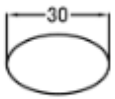 REFER TO FIG 82-02	㉔ REFER TO FIG 82-02	㉕ REFER TO FIG 82-02		② (2209-) 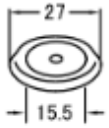 SU003-11266	⑥ (2209-) 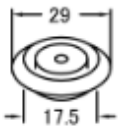 SU003-11265	⑭ (2211-) SU003-11252	

UNIT: mm

① SU003-01987	② (-2209) 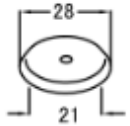 SU003-03030	③ 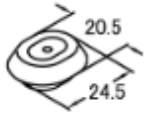 SU003-03037	④ SU003-03039	⑤ SU003-08569	⑥ (-2209) 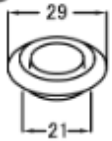 SU003-03031	⑦ 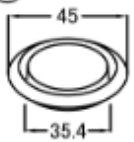 SU003-03040	⑧ SU003-02906	⑨ 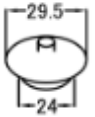 SU003-02907	⑩ 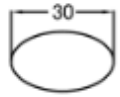 SU003-03018
⑪ 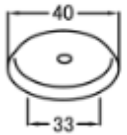 SU003-03025	⑫ 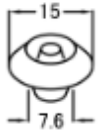 SU003-03033	⑬ 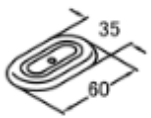 SU003-03036	⑭ (-2210) SU003-03038	⑮ SU003-02909	⑯ SU003-03016	⑰ 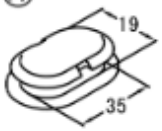 SU003-02911	⑱ SU003-03027	⑲ 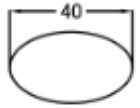 SU003-08566	⑳ 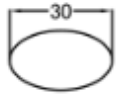 REFER TO FIG 46-01
㉑ 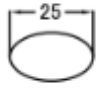 REFER TO FIG 47-08	㉒ REFER TO FIG 47-08	㉓ 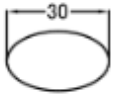 REFER TO FIG 82-02	㉔ REFER TO FIG 82-02	㉕ REFER TO FIG 82-02		② (2209-) 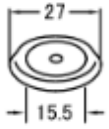 SU003-11266	⑥ (2209-) SU003-11265	⑭ (2211-) SU003-11252	

UNIT: mm

	PNC	Número	Descripción	Ctd.	Códigos de modelo
− 1 +	99999	SU003-01987	PLUG,28	1	
− 1 +	99999	SU003-02906	PLUG PAI25	1	
− 1 +	99999	SU003-02907	PLUG PAI23	1	
− 1 +	99999	SU003-02909	PLUG PAI10	1	
− 1 +	99999	SU003-02911	PLUG TIE DOWN	1	
− 1 +	99999	SU003-03016	GROMMET SHEET D20	1	
− 1 +	99999	SU003-03018	GROMMET SHEET D30	1	
− 1 +	99999	SU003-03025	PLUG	1	
− 1 +	99999	SU003-03027	PLUG D12	1	
− 1 +	99999	SU003-03030	PLUG D18	1	
− 1 +	99999	SU003-03031	PLUG D29	1	
− 1 +	99999	SU003-03033	PLUG PAI7	1	
− 1 +	99999	SU003-03036	PLUG 25X50	1	
− 1 +	99999	SU003-03037	PLUG 12X16	1	
− 1 +	99999	SU003-03038	PLUG D40	1	
− 1 +	99999	SU003-03039	PLUG D12	1	
− 1 +	99999	SU003-03040	PLUG D35	1	
− 1 +	99999	SU003-08566	HARDWARE ITEM	1	
− 1 +	99999	SU003-08569	HARDWARE ITEM	1	
− 1 +	99999	SU003-11252	HARDWARE ITEM	1	
− 1 +	99999	SU003-11265	HARDWARE ITEM	1	
− 1 +	99999	SU003-11266	HARDWARE ITEM	1	

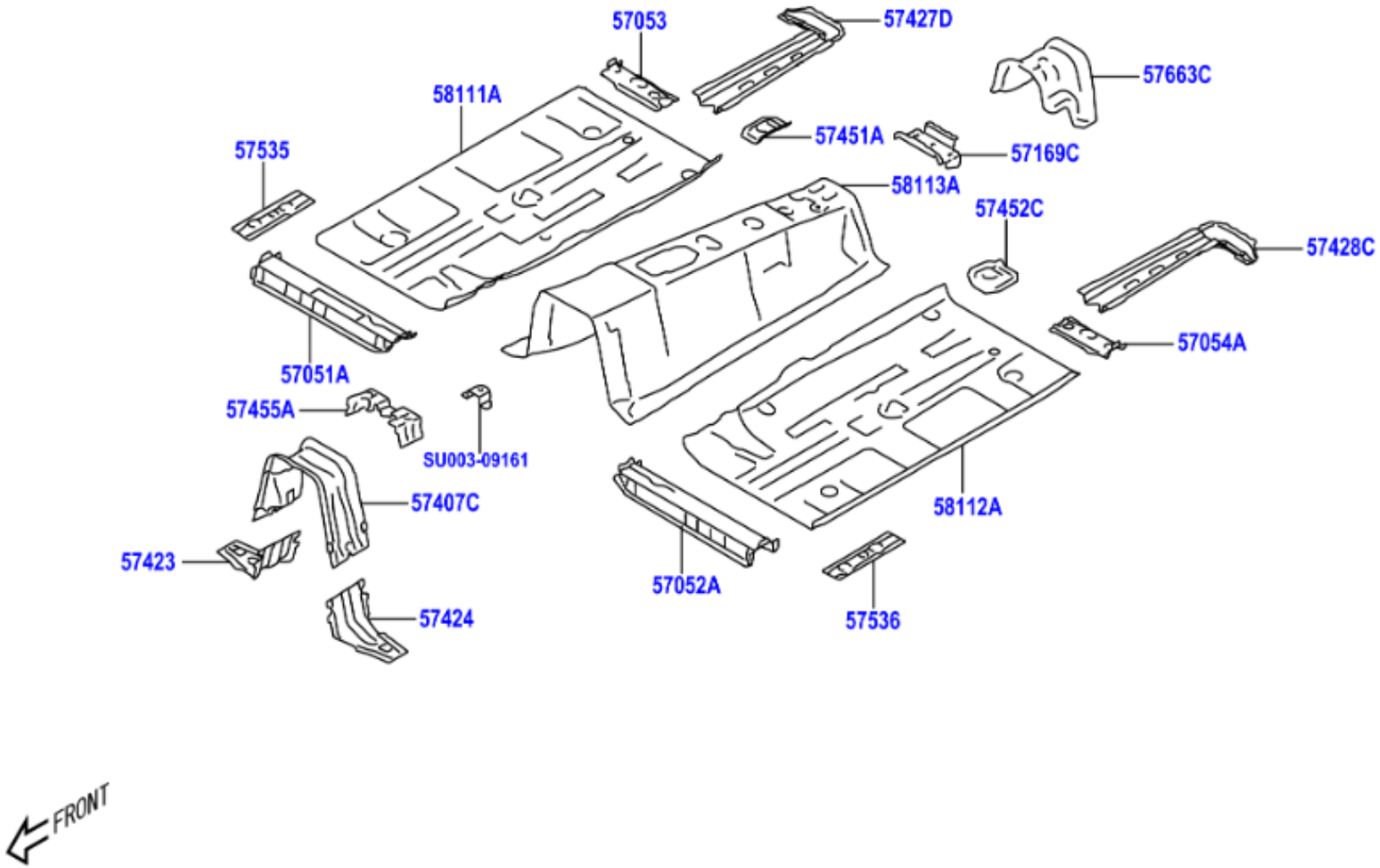
57053
57427D
57663C
58111A
57451A
57169C
57535
58113A
57452C
57428C
57054A
57051A
57455A
SU003-09161
57407C
58112A
57423
57052A
57536
57424
FRONT

	PNC	Número	Descripción	Ctd.	Códigos de modelo
− 1 +	57051A	SU003-09145	SUBCONJUNTO TRAVESANO, PISO FRONTAL, DER.	1	ZN8
− 1 +	57052A	SU003-09146	SUBCONJUNTO TRAVESANO, PISO FRONTAL, IZQ.	1	ZN8
− 1 +	57053	SU003-09149	SUBCONJUNTO REFUERZO, TRAVESANO PISO FRONTAL, DER.	1	ZN8
− 1 +	57054A	SU003-09150	SUBCONJUNTO REFUERZO, TRAVESANO PISO FRONTAL, IZQ.	1	ZN8
− 1 +	57169C	SU003-01350	PARCHE, PISO FR., TR.	1	ZN8
− 1 +	57407C	SU003-09144	SUBCON. TRAVESANO, PISO CENTRAL, NO.1	1	ZN8
− 1 +	57423	SU003-09151	MENSULA, REFUERZO PISO FRONTAL, DERECHO	1	ZN8
− 1 +	57424	SU003-09152	MENSULA, REFUERZO PISO FRONTAL, IZQUIERDO	1	ZN8
− 1 +	57427D	SU003-09155	REFUERZO, PISO FRONTAL, NO.3 DER.	1	ZN8
− 1 +	57428C	SU003-09156	REFUERZO, PISO FRONTAL, NO.3 IZQ.	1	ZN8
− 1 +	57451A	SU003-09147	TRAVESANO, PISO FRONTAL, DER.	1	ZN8
− 1 +	57452C	SU003-09148	MIEMBRO, TRAVESANO PISO FRONTAL, IZQ.	1	ZN8
− 1 +	57455A	SU003-01351	MENSULA, TRAVESANO PISO FRONTAL	1	ZN8
− 1 +	57535	SU003-09153	ABRAZADERA, PISO FRONTAL, DER.	1	ZN8
− 1 +	57536	SU003-09154	ABRAZADERA, PISO FRONTAL, IZQ.	1	ZN8
− 1 +	57663C	SU003-01327	MIEMBRO, TRAVESANO PISO TRASERO, CENTRAL	1	ZN8
− 1 +	58111A	SU003-09139	PANEL, PISO FR., DER.	1	ZN8
− 1 +	58112A	SU003-09140	PANEL, PISO FR., IZQ.	1	ZN8
− 1 +	58113A	SU003-09494	PANEL, PISO FRONTAL, CENTRAL	1	ZN8
− 1 +	99999	SU003-09161	HARDWARE ITEM	1	

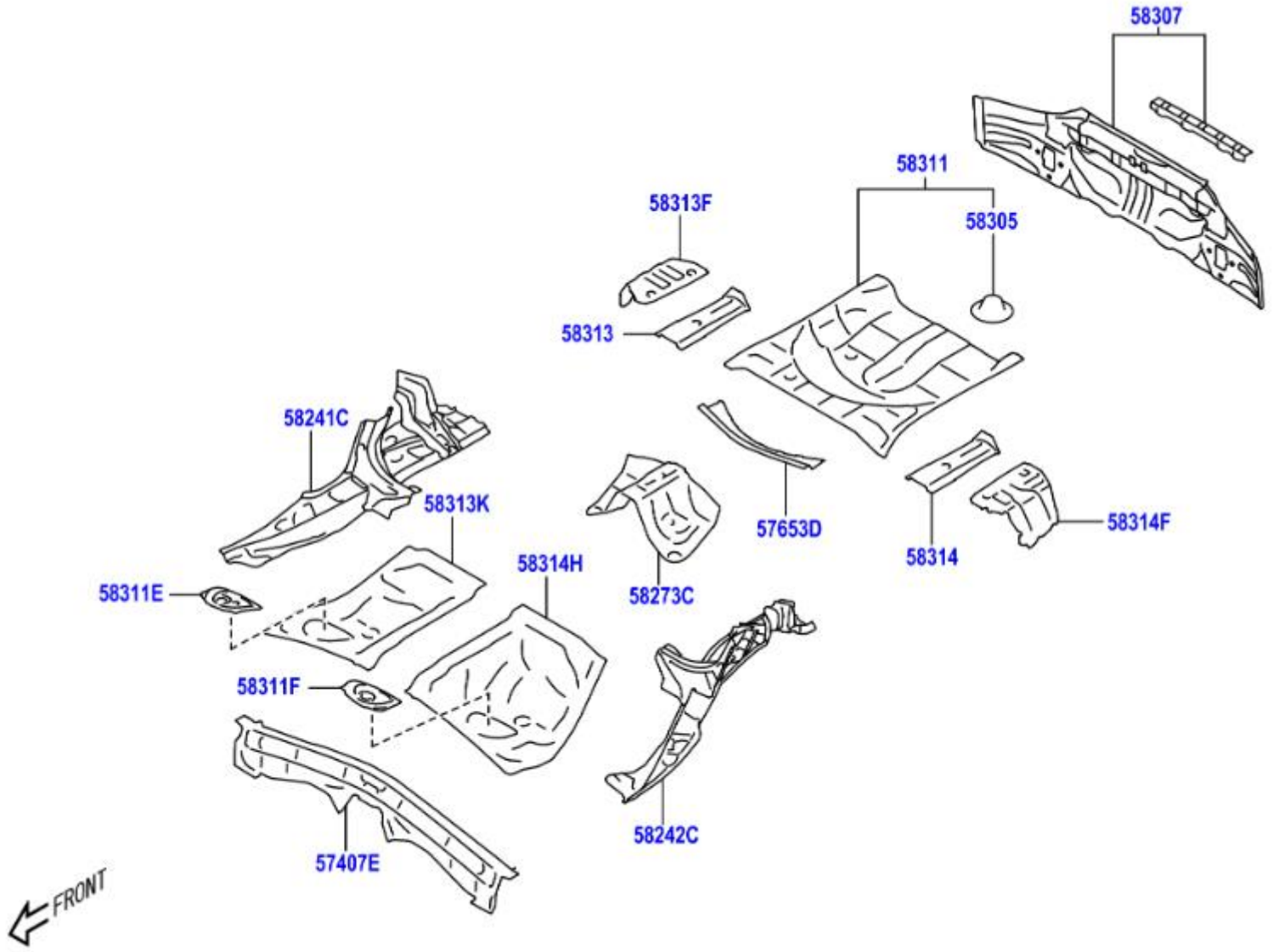
58307
58311
58313F
58305
58313
58241C
58313K
58314H
58311E
58273C
57653D
58314
58314F
58311F
58242C
57407E
FRONT

	PNC	Número	Descripción	Ctd.	Códigos de modelo
− 1 +	57407E	SU003-10524	SUBCONJUNTO MIEMBRO, CRUZ DE PISO TRASERO	1	ZN8
− 1 +	57653D	SU003-01337	MIEMBRO, TRANSVERSAL PISO TR., NO. 2	1	ZN8
− 1 +	58241C	SU003-09157	PANEL, LADO PISO, DERECHO	1	ZN8
− 1 +	58242C	SU003-09158	PANEL, LADO PISO, IZQUIERDO	1	ZN8
− 1 +	58273C	SU003-01340	REFUERZO, ANCLAJE CORREA A PISO CENTRAL	1	ZN8
− 1 +	58305	SU003-01355	SUBCONJUNTO MENSULA, ANRAZADERA REPUESTO	1	ZN8
− 1 +	58307	SU003-09164	SUBCONJUNTO PANEL, POSTERIOR INFERIOR CARROCERIA	1	ZN8
− 1 +	58311	SU003-10522	PANEL, PISO POSTERIOR	1	ZN8
− 1 +	58311E	SU003-09434	CUBIERTA, ORIFICIO SERVICIO PISO POSTERIOR	1	ZN8
− 1 +	58311F	SU003-09435	CUBIERTA, ORIFICIO SERVICIO PISO TRASERO, NO. 2	1	ZN8
− 1 +	58313	SU003-01346	PANEL, LADO PISO POSTERIOR, DERECHO	1	ZN8
− 1 +	58313F	SU003-01322	EXTENSION, PANEL PISO POSTERIOR A PANEL TRASERO, DERECHO	1	ZN8
− 1 +	58313K	SU003-09141	PANEL, PISO TRASERO, DER.	1	ZN8
− 1 +	58314	SU003-01347	PANEL, LADO PISO POSTERIOR, IZQUIERDO	1	ZN8
− 1 +	58314F	SU003-01323	EXTENSION, PANEL PISO POSTERIOR A PANEL TRASERO, IZQUIE.	1	ZN8
− 1 +	58314H	SU003-10523	PANEL, PISO TRASERO, IZQ.	1	ZN8

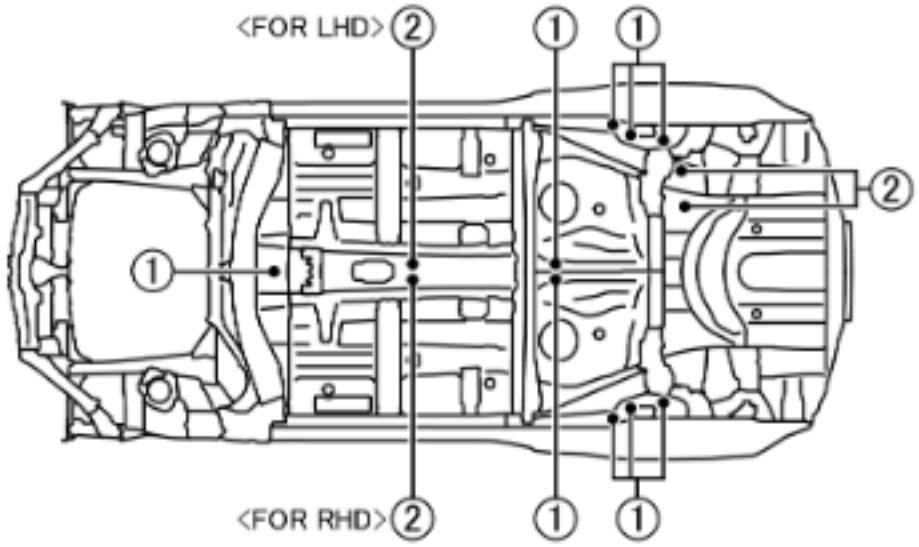

<PLAN VIEW>

①	M5X13	SU003-02939(9)
②	M6X18	SU003-02851(7)

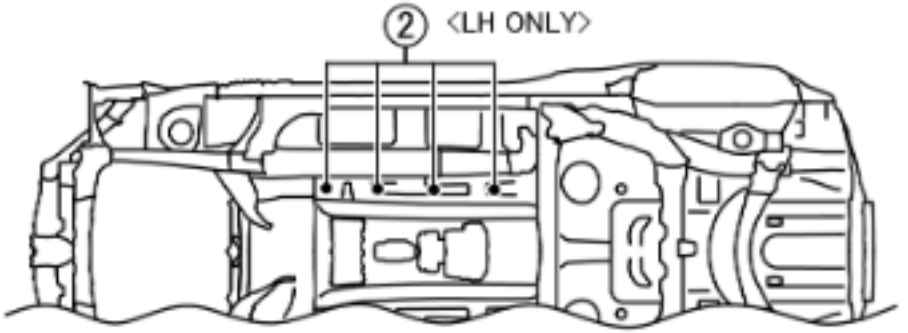

<BOTTOM VIEW>

	PNC	Número	Descripción	Ctd.	Códigos de modelo
☐ − 1 +	99999	SU003-02851	STUD BOLT	1	
☐ − 1 +	99999	SU003-02939	STUD BOLT INS	1	

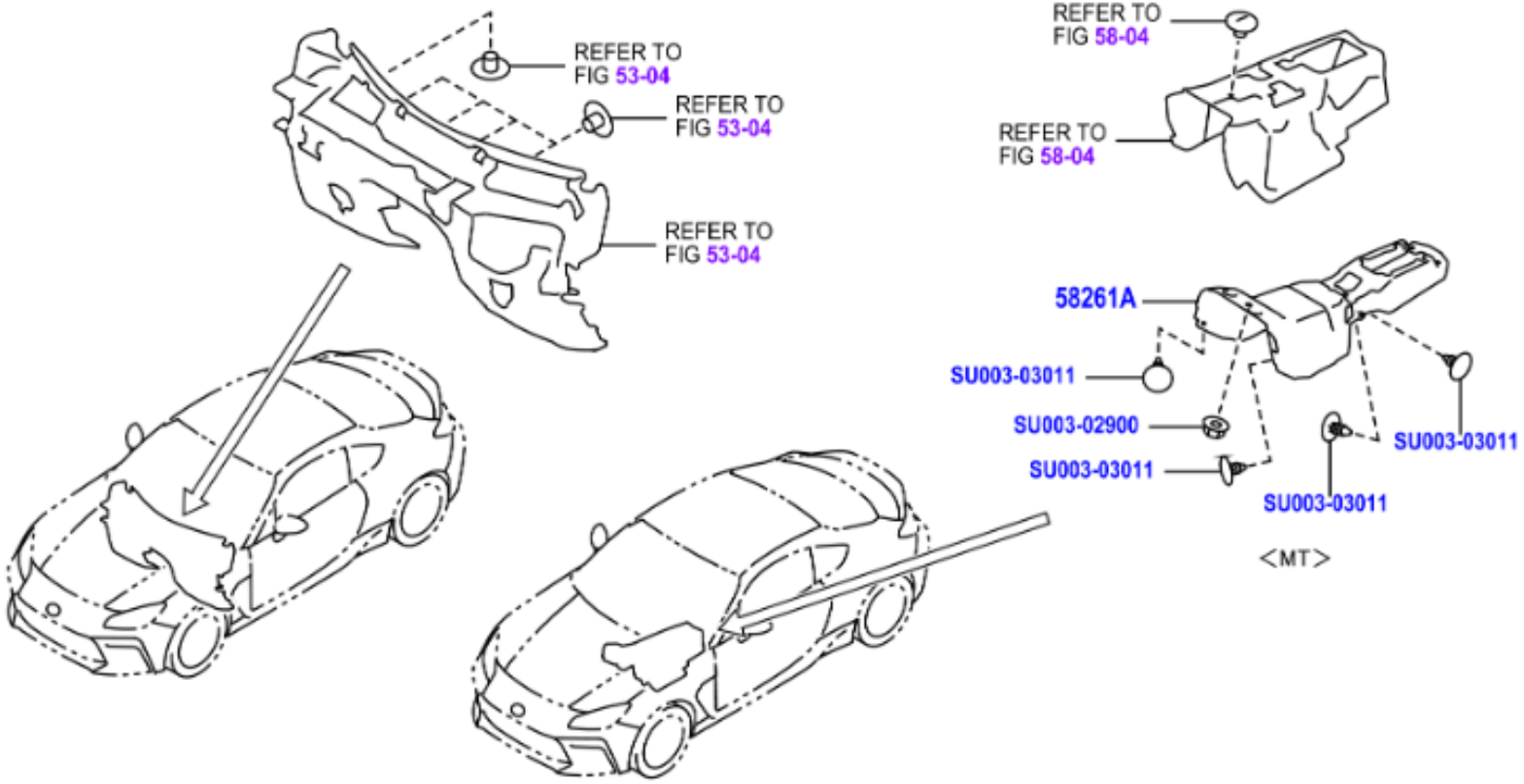
REFER TO
FIG 53-04
REFER TO
FIG 53-04
REFER TO
FIG 53-04
REFER TO
FIG 58-04
REFER TO
FIG 58-04
58261A
SU003-03011
SU003-02900
SU003-03011
SU003-03011
SU003-03011
<MT>

	PNC	Número	Descripción	Ctd.	Códigos de modelo
☐ − 1 +	58261A	SU003-08770	CUBIERTA, TRANSMISION	1	ZN8..6F
☐ − 1 +	99999	SU003-02900	NUT PLASTIC M6	1	
☐ − 1 +	99999	SU003-03011	CLIP TREE D7	1	

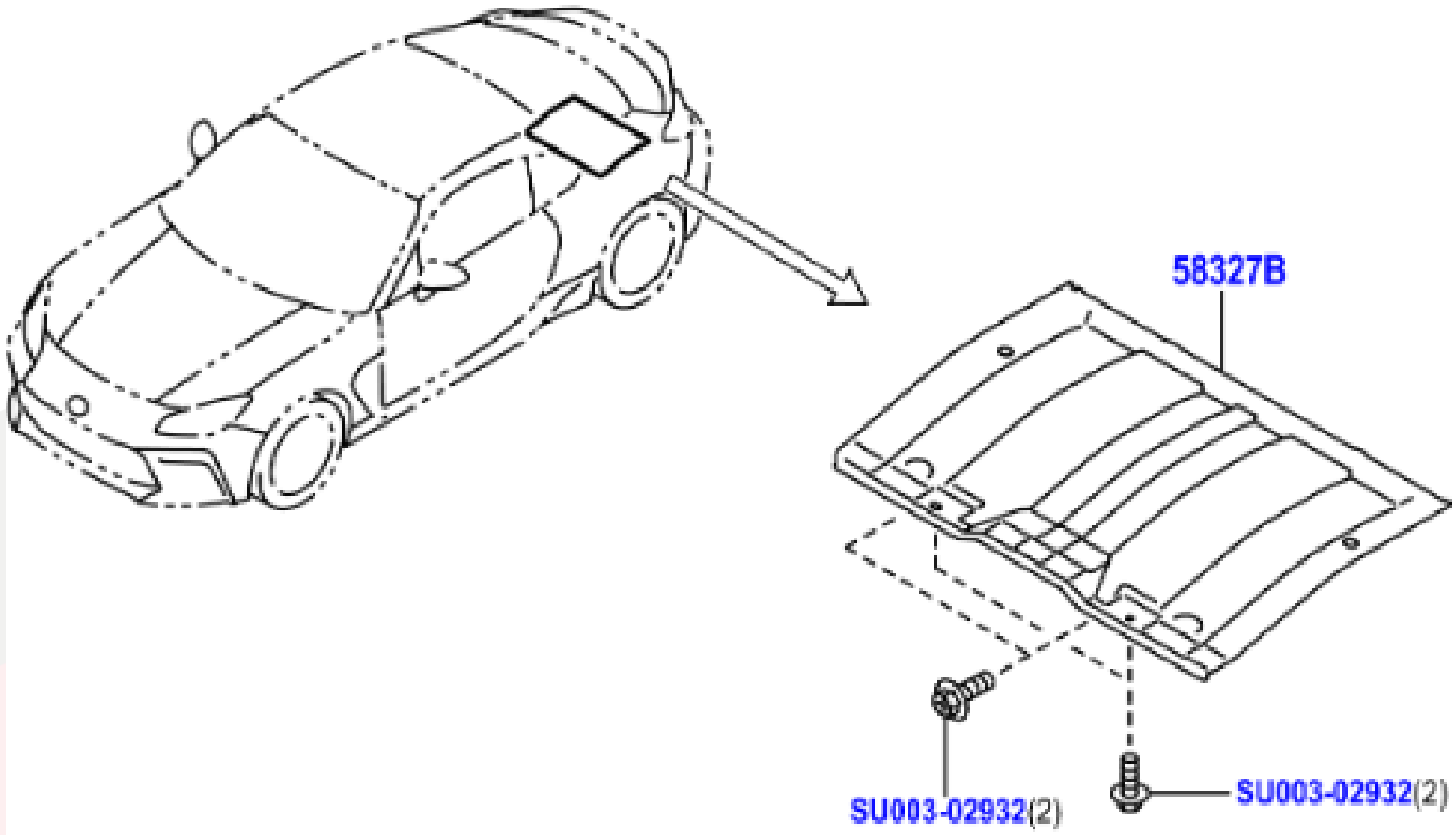
58327B
SU003-02932(2)
SU003-02932(2)

	PNC	Número	Descripción	Ctd.	Códigos de modelo
☐ − 1 +	58327B	SU003-01546	AISLADOR TERMICO, SILENCIADOR PRINCIPAL	1	ZN8
☐ − 1 +	99999	SU003-02932	TAPPING SCREW F	1	

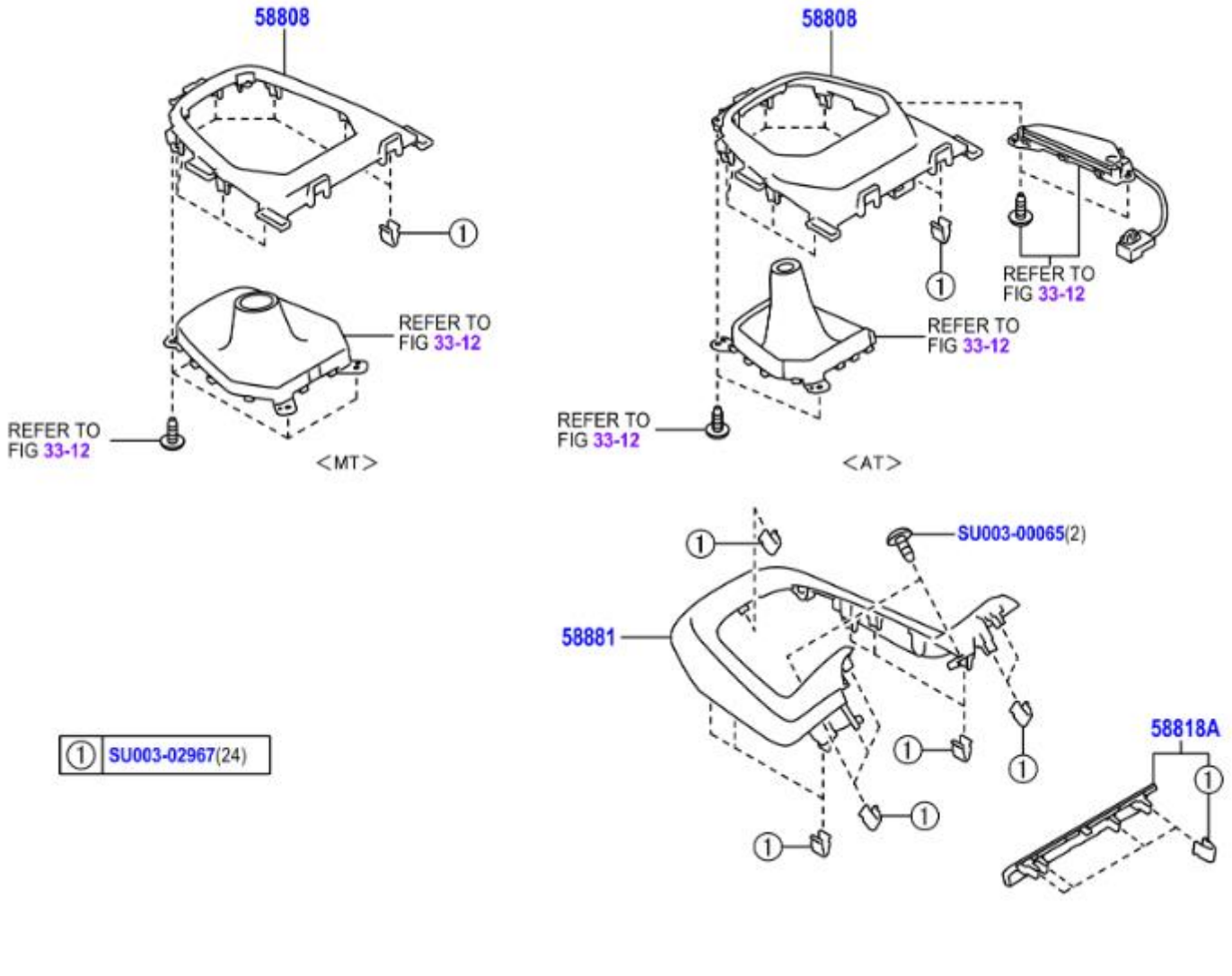

①	SU003-02967(24)

	PNC	Número	Descripción	Ctd.	Códigos de modelo
− 1 +	58808	SU003-08798	CUBIERTA, ORIFICIO CAMBIOS	1	ZN8..6F
− 1 +	58818A	SU003-08804	CUBIERTA, CAJA CONSOLA, FR.	1	ZN8
− 1 +	58881	SU003-09697	CUBIERTA, ORIFICIO CAMBIOS	1	ZN8..LHD
− 1 +	99999	SU003-00065	TAPPING SCREW	1	
− 1 +	99999	SU003-02967	CLIP PIN 7X12	1	

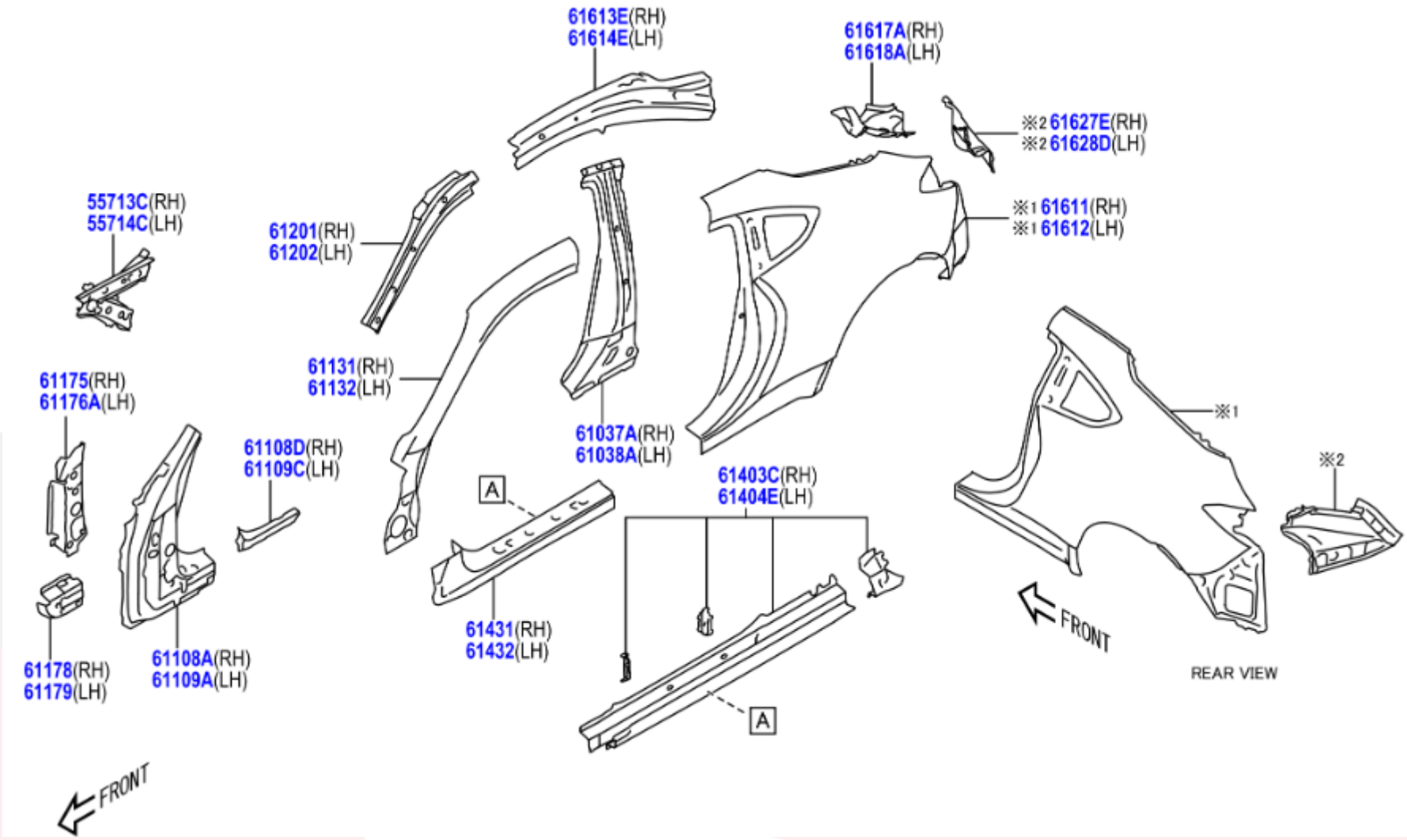
61613E(RH)
61614E(LH)
61617A(RH)
61618A(LH)
※2 61627E(RH)
※2 61628D(LH)
55713C(RH)
55714C(LH)
61201(RH)
61202(LH)
※1 61611(RH)
※1 61612(LH)
61131(RH)
61132(LH)
61037A(RH)
61038A(LH)
61175(RH)
61176A(LH)
61108D(RH)
61109C(LH)
61403C(RH)
61404E(LH)
A
※1
※2
61431(RH)
61432(LH)
61178(RH)
61179(LH)
61108A(RH)
61109A(LH)
FRONT
FRONT
REAR VIEW

	PNC	Número	Descripción	Ctd.	Códigos de modelo
− 1 +	55713C	SU003-09090	PANEL, LADO SUPERIOR CARENAJE, DER.	1	ZN8
− 1 +	55714C	SU003-09091	PANEL, LADO SUPERIOR CARENAJE, IZQ.	1	ZN8
− 1 +	61037A	SU003-09094	SUBCONJ.REFORZADOR, PILAS CARROCERIA CENTRAL, DER.	1	ZN8
− 1 +	61038A	SU003-09095	SUBCONJ.REFORZADOR, PILAS CARROCERIA CENTRAL, IZQ.	1	ZN8
− 1 +	61108A	SU003-10660	SUBCONJUNTO REFUERZO, PILAR CARR. DEL., INF. DER.	1	ZN8
− 1 +	61108D	SU003-10656	SUBCONJUNTO REFUERZO, PILAR FRONTAL, INF DER	1	ZN8
− 1 +	61109A	SU003-10661	SUBCONJUNTO REFUERZO, PILAR CARR. DEL., INF. IZQ.	1	ZN8
− 1 +	61109C	SU003-10657	SUBCONJUNTO REFUERZO, PILAR FRONTAL, INF IZQ	1	ZN8
− 1 +	61131	SU003-09486	PILAR, CARROCERIA FRONTAL, EXTERIOR SUPERIOR DERECHO	1	ZN8
− 1 +	61132	SU003-09487	PILAR, CARROCERIA FRONTAL, EXTERIOR SUPERIOR IZQUIERDO	1	ZN8
− 1 +	61175	SU003-10662	REFUERZO, PILAR CUERPO FR., INT.NO. 2, DER.	1	ZN8
− 1 +	61176A	SU003-10663	REFUERZO, PILAR CUERPO FR., INT.NO. 2, IZQ.	1	ZN8
− 1 +	61178	SU003-10658	REFUERZO, PILAR CARROCERIA FRONTAL, INTERIOR INFE. DERE.	1	ZN8
− 1 +	61179	SU003-10659	REFUERZO, PILAR CARROCERIA FRONTAL, INTERIOR INFE. IZQU.	1	ZN8
− 1 +	61201	SU003-09096	SUBCONJUNTO RIEL, LADO TECHO, DERECHO	1	ZN8
− 1 +	61202	SU003-09097	SUBCONJUNTO RIEL, LADO TECHO, IZQUIERDO	1	ZN8
− 1 +	61403C	SU003-09492	SUBCONJUNTO REFUERZO, BALANCIN, EXTERIOR DER.	1	ZN8
− 1 +	61404E	SU003-09493	SUBCONJUNTO REFUERZO, BALANCIN, EXTERIOR IZQ.	1	ZN8
− 1 +	61431	SU003-09490	PANEL, BALANCIN, EXTERIOR POSTERIOR DERECHO	1	ZN8
− 1 +	61432	SU003-09491	PANEL, BALANCIN, EXTERIOR POSTERIOR IZQUIERDO	1	ZN8
− 1 +	61611	SU003-09488	PANEL POSTERIOR, DERECHO	1	ZN8
− 1 +	61612	SU003-09489	PANEL POSERIOR, IZQUIERDO	1	ZN8
− 1 +	61613E	SU003-09098	PANEL, POST. LATERAL, INTERIOR DER.	1	ZN8
− 1 +	61614E	SU003-09099	PANEL, POST. LATERAL, INTERIOR IZQ.	1	ZN8
− 1 +	61617A	SU003-09100	PANEL POSTERIOR, INTERIOR POSTERIOR DERECHO	1	ZN8
− 1 +	61618A	SU003-09101	PANEL POSTERIOR, POSTERIOR INTERIOR IZQUIERDO	1	ZN8
− 1 +	61627E	SU003-09088	EXTENSION, PANEL POST. LATERAL, TR. INF. DER.	1	ZN8
− 1 +	61628D	SU003-09089	EXTENSION, PANEL POST. LATERAL, TR. INF. IZQ.	1	ZN8

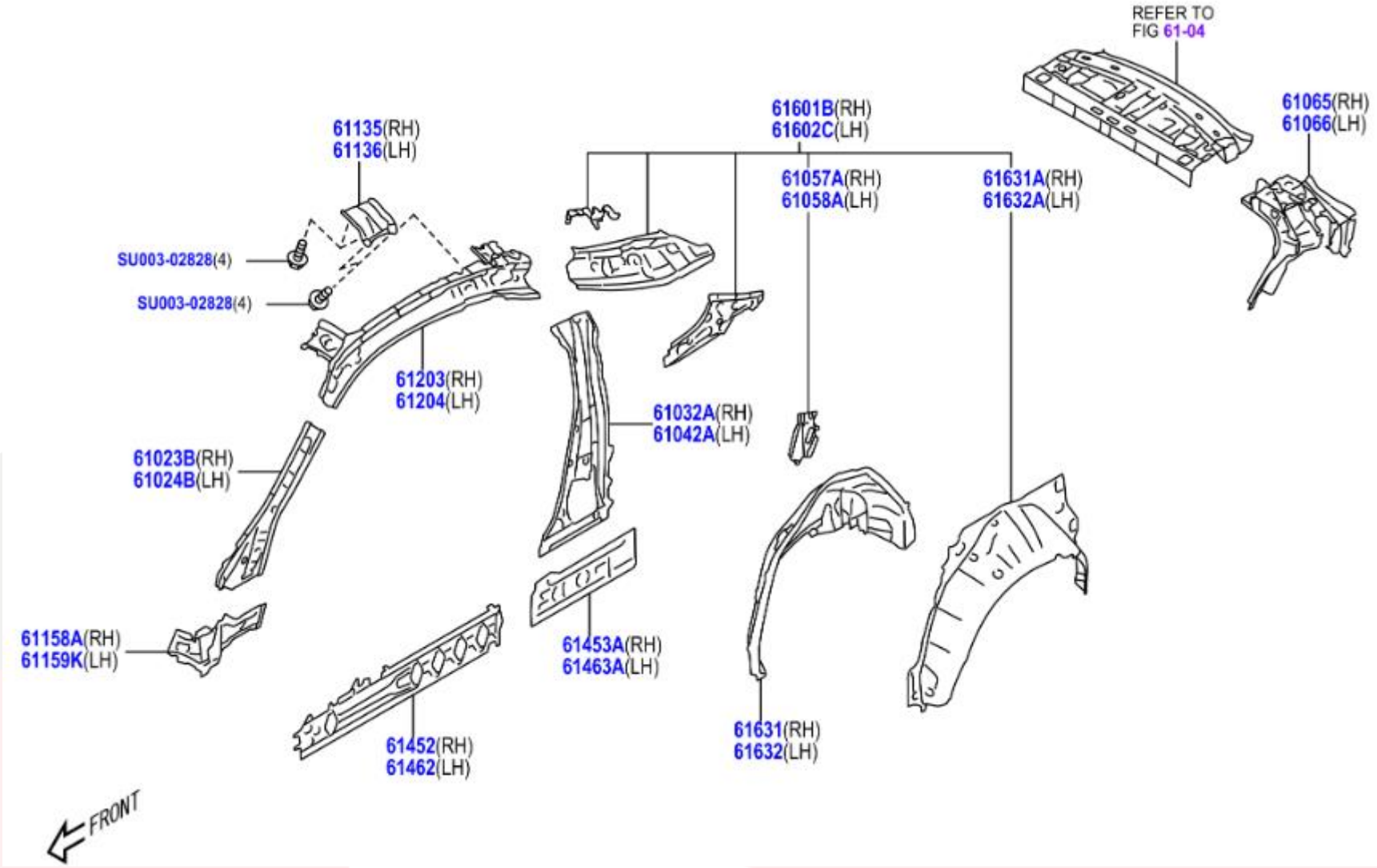
REFER TO FIG 61-04
61601B(RH)
61602C(LH)
61135(RH)
61136(LH)
61065(RH)
61066(LH)
61057A(RH)
61058A(LH)
61631A(RH)
61632A(LH)
SU003-02828(4)
SU003-02828(4)
61203(RH)
61204(LH)
61032A(RH)
61042A(LH)
61023B(RH)
61024B(LH)
61158A(RH)
61159K(LH)
61453A(RH)
61463A(LH)
61452(RH)
61462(LH)
61631(RH)
61632(LH)
FRONT

	PNC	Número	Descripción	Ctd.	Códigos de modelo
− 1 +	61023B	SU003-09105	SUBCONJUNTO PILAR, INTERIOR CARROCERIA FRONTAL, DERECHO	1	ZN8
− 1 +	61024B	SU003-09106	SUBCONJUNTO PILAR, INTERIOR CARROCERIA FRONTAL. IZQUIERDO	1	ZN8
− 1 +	61032A	SU003-09111	SUBCONJUNTO PILAR, INTERIOR NO. 1, DERECHO	1	ZN8
− 1 +	61042A	SU003-09112	SUBCONJUNTO PILAR, INTERIOR NO. 1, IZQUIERDO	1	ZN8
− 1 +	61057A	SU003-09115	CONJ.SEC.EXTENSION, PILAR CIERRE VENT.LADO TR.	1	ZN8
− 1 +	61058A	SU003-09116	CONJ.SEC.EXTENSION, PILAR CIERRE VENT.LADO TR., IZQ.	1	ZN8
− 1 +	61065	SU003-09165	CONJ.SEC.ENVOLTURA, EXTREMO PANEL LATERAL, DER.	1	ZN8
− 1 +	61066	SU003-09166	CONJ.SEC.ENVOLTURA, EXTREMO PANEL LATERAL, IZQ.	1	ZN8
− 1 +	61135	SU003-08897	REFUERZO, PILAR CARROCERIA FRONTAL, SUPERIOR DERECHO	1	ZN8
− 1 +	61136	SU003-08898	REFUERZO, PILAR CARROCERIA FRONTAL, SUPERIOR IZQUIERDO	1	ZN8
− 1 +	61158A	SU003-09107	EXTENSION, PILAR FRONTAL, INFERIOR DER.	1	ZN8
− 1 +	61159K	SU003-09108	EXTENSION, PILAR FRONTAL, INFERIOR IZQ.	1	ZN8
− 1 +	61203	SU003-09109	SUBCONJUNTO RIEL, LADO TECHO, INTERIOR DERECHO	1	ZN8
− 1 +	61204	SU003-09110	SUBCONJUNTO RIEL, LADO TECHO, INTERIOR IZQUIERDO	1	ZN8
− 1 +	61452	SU003-09117	PANEL, BALANCIN, INTERIOR FRONTAL DERECHO	1	ZN8
− 1 +	61453A	SU003-01289	PANEL, BALANCIN, INTERIOR POSERIOR DERECHO	1	ZN8
− 1 +	61462	SU003-09118	PANEL, BALANCIN, INTERIOR FRONTAL IZQUIERDO	1	ZN8
− 1 +	61463A	SU003-01290	PANEL, BALANCIN, INTERIOR POSTERIOR IZQUIERDO	1	ZN8
− 1 +	61601B	SU003-09103	CONJ.SEC.PANEL, LATERAL, DER.	1	ZN8
− 1 +	61602C	SU003-09104	CONJ.SEC.PANEL, LATERAL, IZQ.	1	ZN8
− 1 +	61631	SU003-09137	PANEL, CAJA RUEDA POSTERIOR, DERECHO	1	ZN8
− 1 +	61631A	SU003-09113	PANEL. CAJA RUEDA POSTERIOR, EXTERIOR DERECHO	1	ZN8
− 1 +	61632	SU003-09138	PANEL, CAJA RUEDA POSTERIOR, IZQUIERDO	1	ZN8
− 1 +	61632A	SU003-09114	PANEL, CAJA RUEDA POSTERIOR, EXTERIOR IZQUIERDO	1	ZN8
− 1 +	99999	SU003-02828	BOLT FLG M8X16	1	

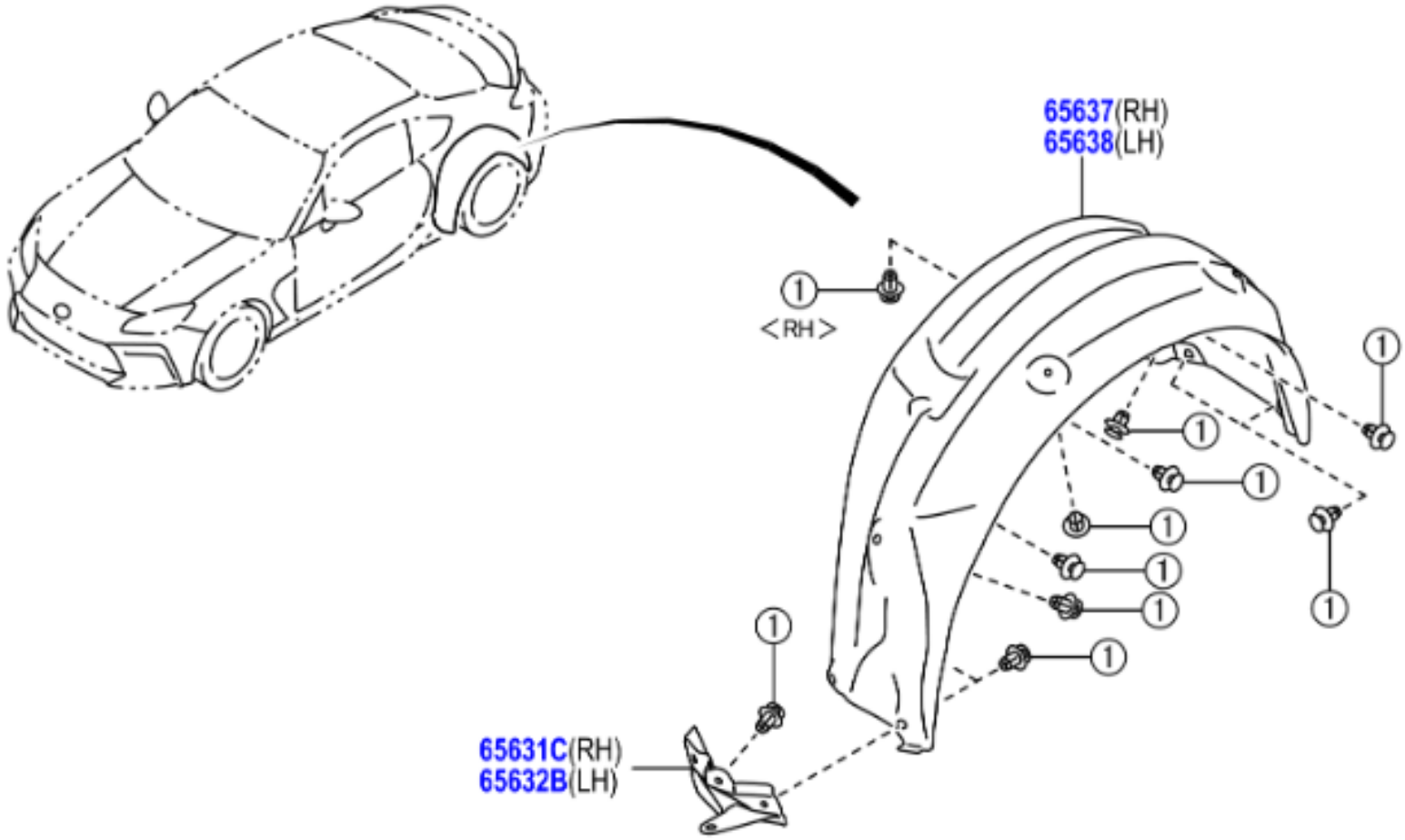
65637(RH)
65638(LH)
1
<RH>
65631C(RH)
65632B(LH)
1 SU003-11352(23)

	PNC	Número	Descripción	Ctd.	Códigos de modelo
− 1 +	65631C	SU003-09282	PLACA, CAJA RUEDA TRASERA, FRONTAL DER.	1	ZN8
− 1 +	65632B	SU003-09283	PLACA, CAJA RUEDA TRASERA, FRONTAL IZQ.	1	ZN8
− 1 +	65637	SU003-09280	REVESTIMIENTO, ENVOLTURA RUEDA TRAS., DER.	1	ZN8
− 1 +	65638	SU003-09281	REVESTIMIENTO, ENVOLTURA RUEDA TRAS., IZQ.	1	ZN8
− 1 +	99999	SU003-11352	HARDWARE ITEM	1	

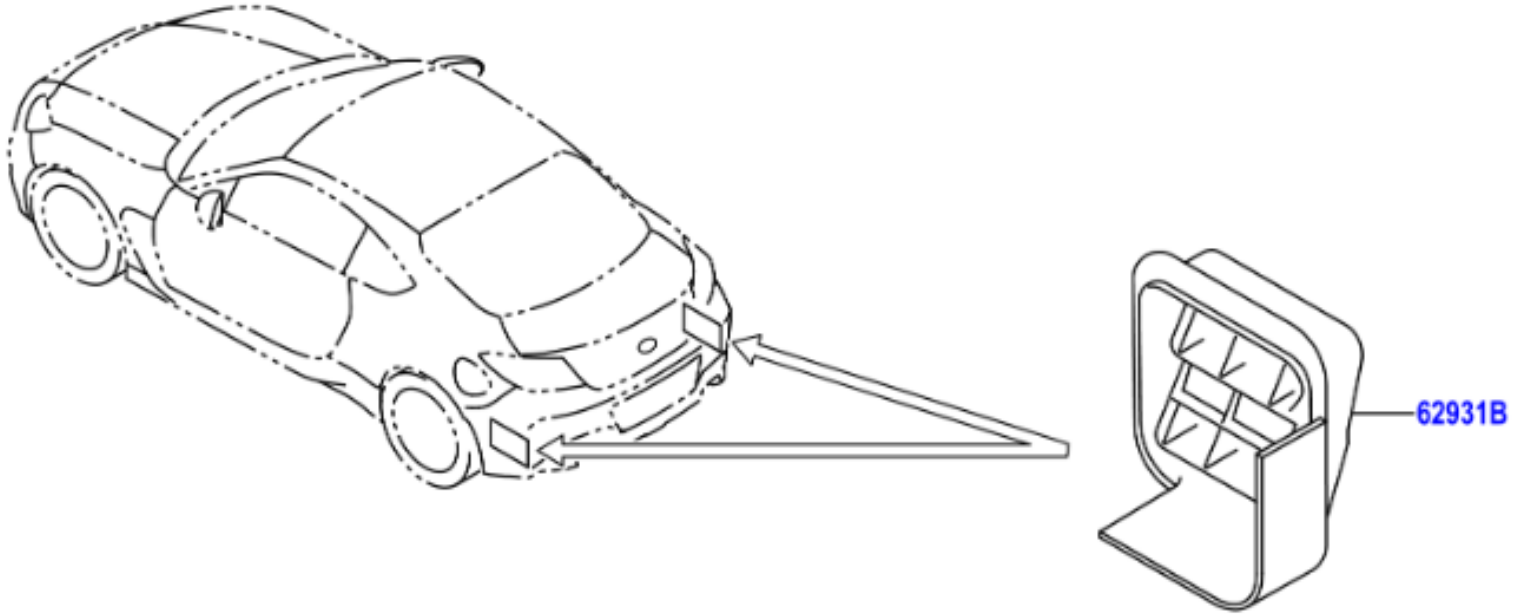
62931B

	PNC	Número	Descripción	Ctd.	Códigos de modelo
☐ − 2 +	62931B	SU003-07831	CONDUCTO, VENTILACION LATERAL POST.	2	ZN8

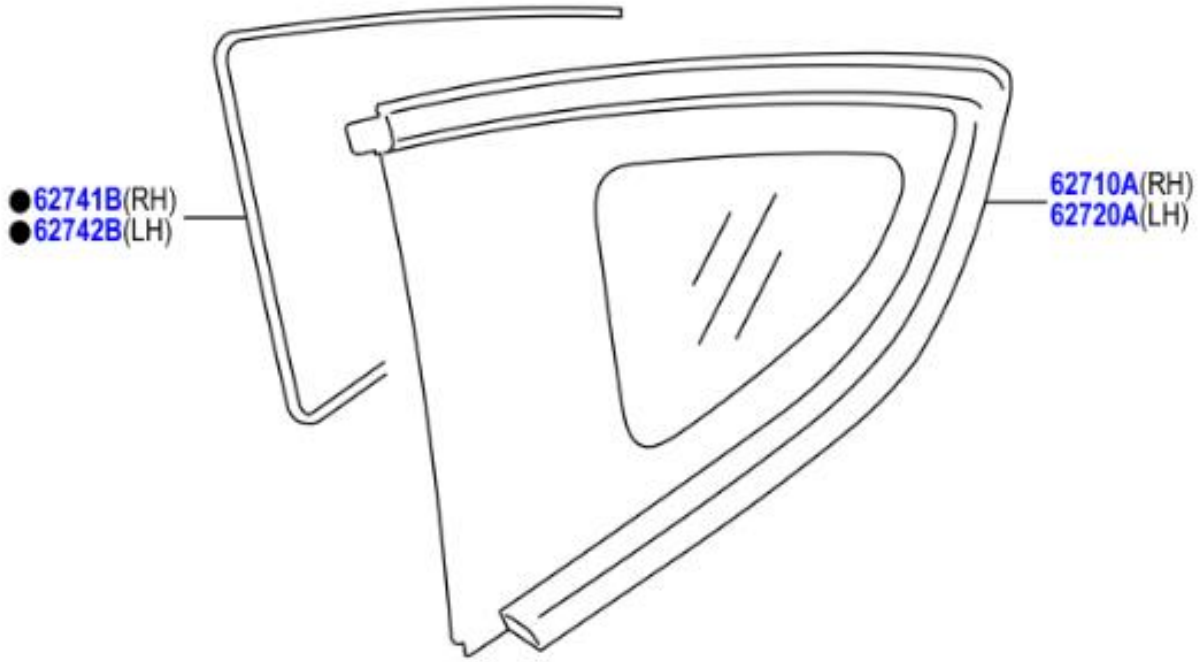
62741B(RH)
62742B(LH)
62710A(RH)
62720A(LH)
FRONT

	PNC	Número	Descripción	Ctd.	Códigos de modelo
☐ − 1 +	62710A	SU003-G0036	CONJUNTO VENTANILLA, POSTERIOR, DERECHO	1	ZN8
☐ − 1 +	62720A	SU003-G0037	CONJUNTO VENTANILLA, POSTERIOR, IZQUIERDO	1	ZN8
☐ − 1 +	62741B	SU003-08623	SELLO, VIDRIO VENTANILLA POSTERIOR, DERECHO	1	ZN8
☐ − 1 +	62742B	SU003-08623	SELLO, VIDRIO VENTANILLA POSTERIOR, IZQUIERDO	1	ZN8

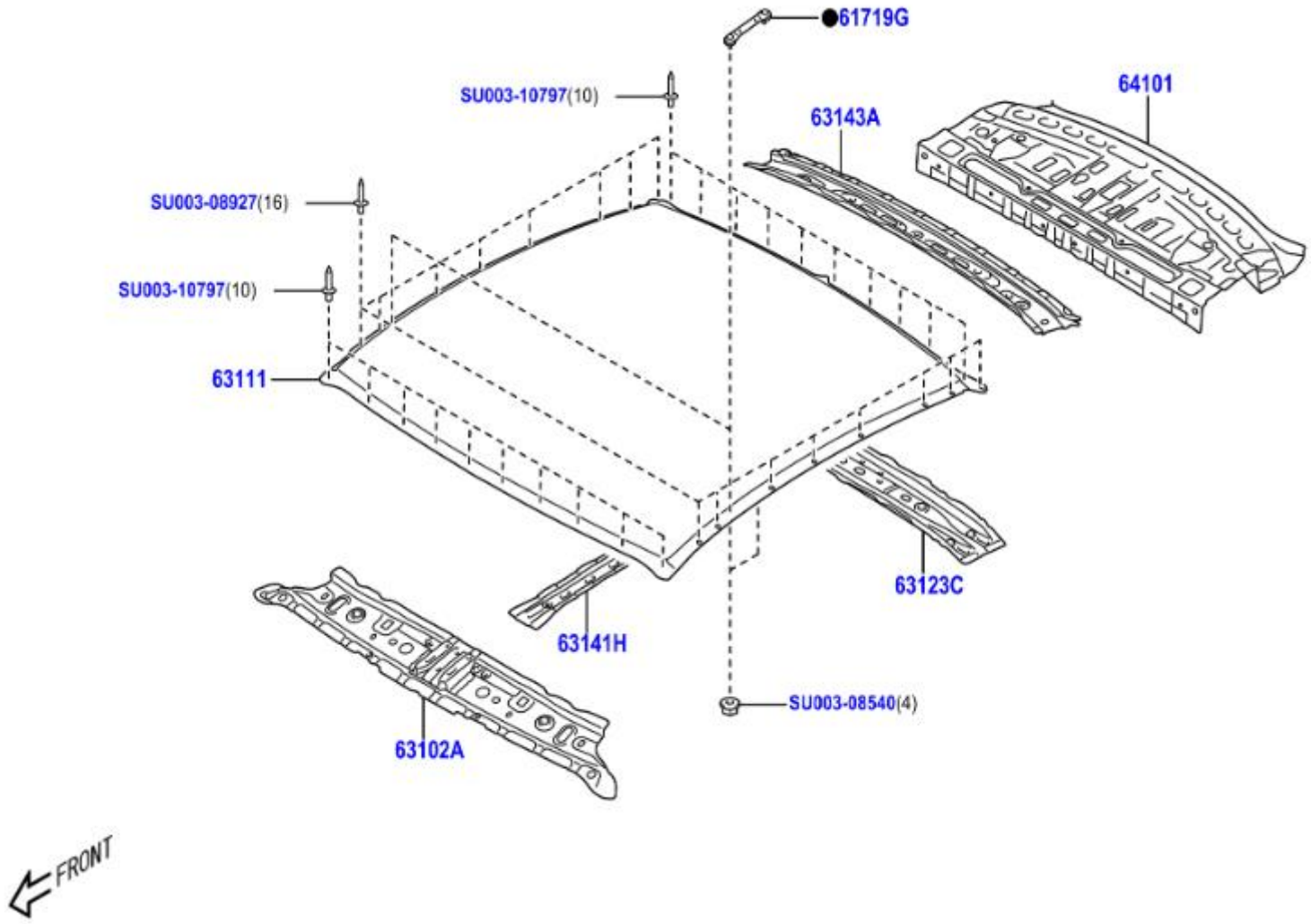
61719G
SU003-10797(10)
64101
63143A
SU003-08927(16)
SU003-10797(10)
63111
63123C
63141H
SU003-08540(4)
63102A
FRONT

	PNC	Número	Descripción	Ctd.	Códigos de modelo
− 2 +	61719G	SU003-08899	MENSULA, LAT.TECHO, INTERIOR	2	ZN8
− 1 +	63102A	SU003-08900	SUBCONJUNTO PANEL, CABEZAL PARABRISAS	1	ZN8
− 1 +	63111	SU003-08902	PANEL, TECHO	1	ZN8
− 1 +	63123C	SU003-08903	REFUERZO, PANEL TECHO	1	ZN8
− 1 +	63141H	SU003-08904	REFUERZO, PANEL DEL TECHO, CENTRAL	1	ZN8
− 1 +	63143A	SU003-08901	REFUERZO, PANEL TECHO	1	ZN8
− 1 +	64101	SU003-09167	SUBCONJUNTO PANEL, SUPERIOR POSTERIOR	1	ZN8
− 1 +	99999	SU003-08540	HARDWARE ITEM	1	
− 1 +	99999	SU003-08927	HARDWARE ITEM	1	
− 1 +	99999	SU003-10797	HARDWARE ITEM	1	

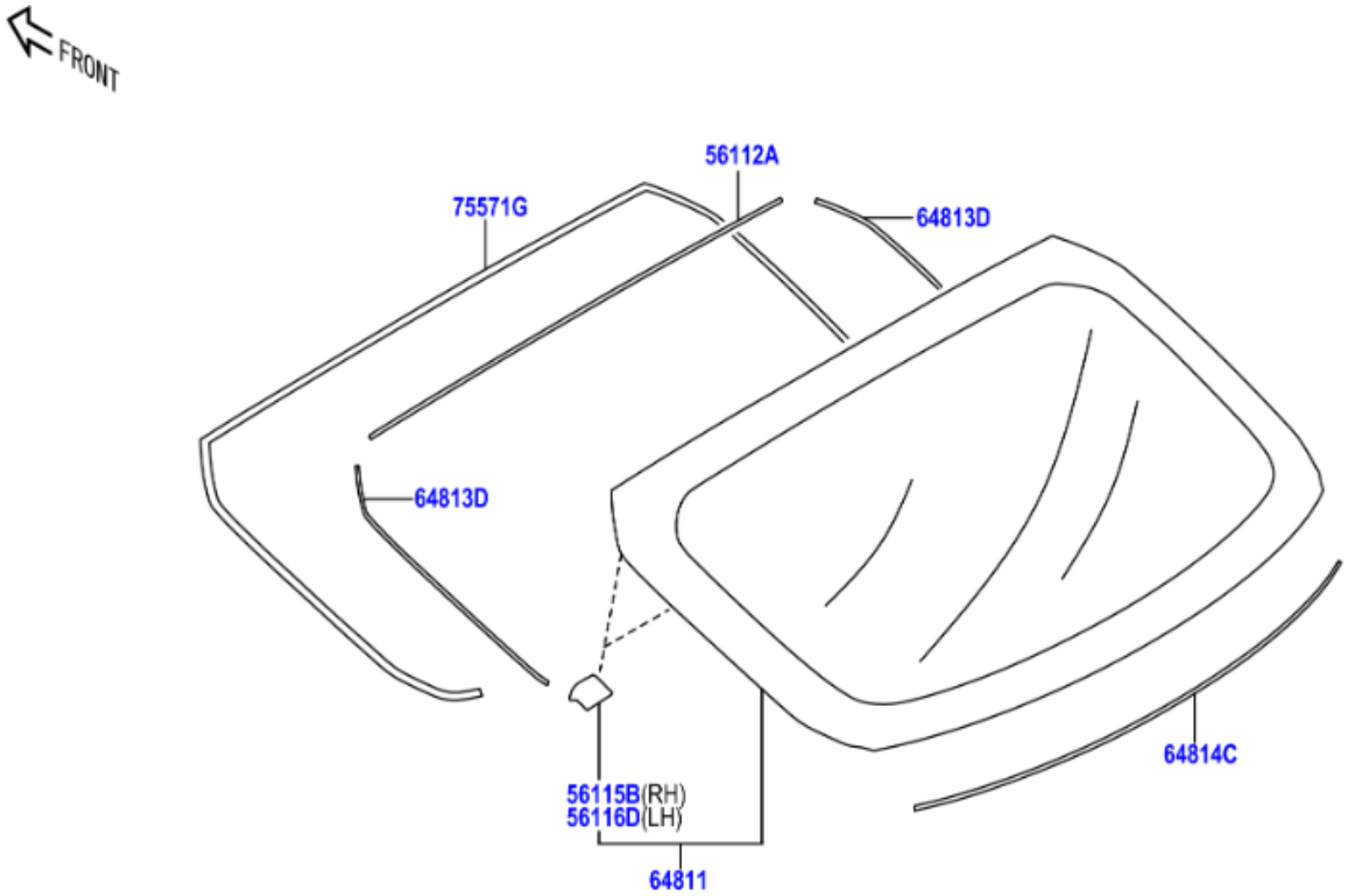
FRONT
56112A
75571G
64813D
64813D
64814C
56115B(RH)
56116D(LH)
64811

	PNC	Número	Descripción	Ctd.	Códigos de modelo
− 1 +	56112A	SU003-09462	AMOTIGUADOR, ADHESIVO VIDRIO VENTANILLA	1	ZN8
− 1 +	56115B	SU003-09460	TOPE, VIDRIO PARABRISAS, NO. 1	1	ZN8
− 1 +	56116D	SU003-09461	TOPE, VIDRIO VENTANILLA POSTERIOR, NO. 2	1	ZN8
− 1 +	64811	SU003-G0035	VIDRIO, VENTANILLA POSTERIOR	1	ZN8
− 2 +	64813D	SU003-09463	AMORTIGUADOR, ADHESIVO VIDRIO VENTANILLA POSTERIOR	2	ZN8
− 1 +	64814C	SU003-09464	OBTURADOR, ADHESIVO VIDRIO VENTANILLA TR., INF.	1	ZN8
− 1 +	75571G	SU003-08622	MOLDURA, VENTANILLA TR., SUP. EXT., NO. 1	1	ZN8

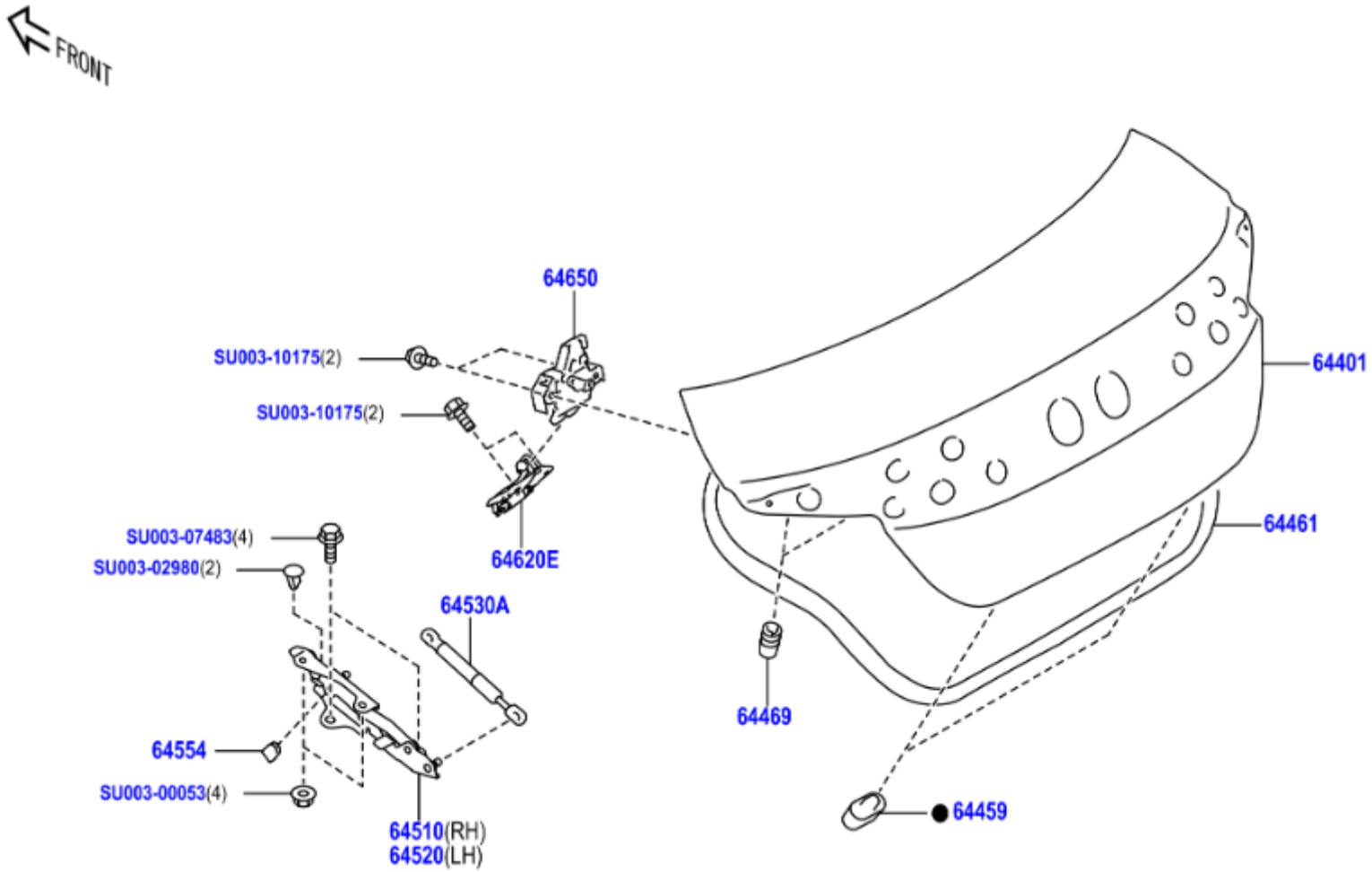
FRONT
64650
SU003-10175(2)
SU003-10175(2)
64620E
SU003-07483(4)
SU003-02980(2)
64530A
64554
SU003-00053(4)
64510(RH)
64520(LH)
64401
64461
64469
64459

	PNC	Número	Descripción	Ctd.	Códigos de modelo
− 1 +	64401	SU003-10877	SUBCONJUNTO PANEL, PUERTA PORTAEQUIPAJES	1	ZN8
− 2 +	64459	SU003-09192	ALMOHADILLA, PUERTA PORTAEQUIPAJES	2	ZN8
− 1 +	64461	SU003-09191	CANAL AGUA, PUERTA PORTAEQUIPAJES	1	ZN8
− 2 +	64469	SU003-09193	ALMOHADILLA, PUERTA PORTAEQUIPAJES, NO. 2	2	ZN8
− 1 +	64510	SU003-09187	CONUNTO BISAGRA, PUERTA PORTAEQUIPAJES, DER.	1	ZN8
− 1 +	64520	SU003-09188	CONUNTO BISAGRA, PUERTA PORTAEQUIPAJES, IZQ.	1	ZN8
− 2 +	64530A	SU003-09189	CONJUNTO SUPORTE, PUERTA COMPART. EQUIPAJES	2	ZN8
− 2 +	64554	SU003-01471	TOPE, EQUILIBRADOR PUERTA COMPART. EQUIPAJES	2	ZN8
− 1 +	64620E	SU003-09190	CONJUNTO CIERRE, PUERTA COMPARTIMIENTO EQUIPAJES	1	ZN8
− 1 +	64650	SU003-10326	CONJUNTO CERRADOR, PUERTA PORTAEQUIPAJES	1	ZN8
− 1 +	99999	SU003-00053	FLANGE NUT	1	
− 1 +	99999	SU003-02980	CLIP D5	1	
− 1 +	99999	SU003-07483	BOLT FLG M8X26.5	1	
− 1 +	99999	SU003-10175	HARDWARE ITEM	1	

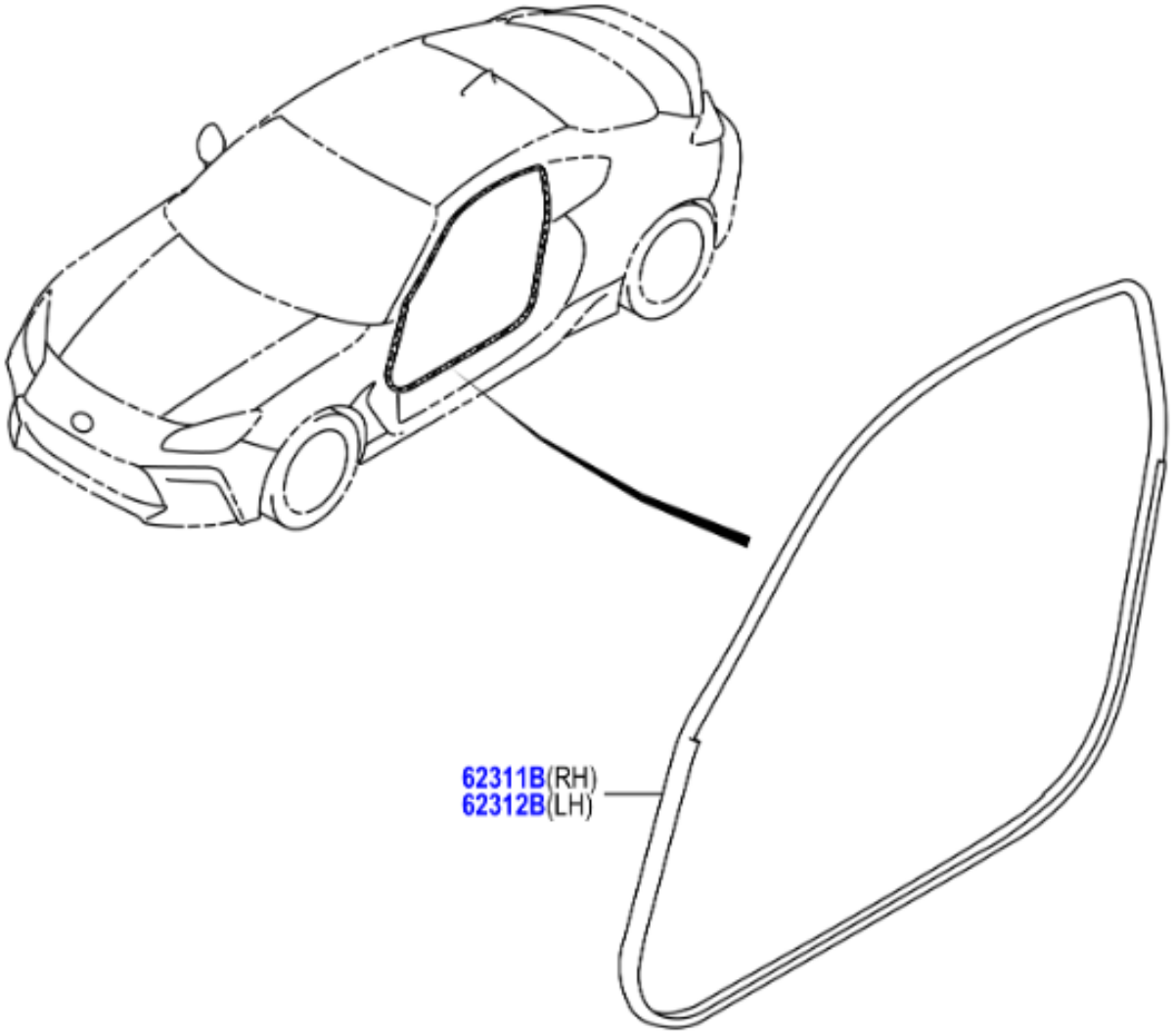
62311B(RH)
62312B(LH)

	PNC	Número	Descripción	Ctd.	Códigos de modelo
☐ − 1 +	62311B	SU003-08603	CANAL AGUA, GUARNICION ABERTURA PUERTA FRONTAL, DERECHO	1	ZN8
☐ − 1 +	62312B	SU003-08604	CANAL AGUA, GUARNICION ABERTURA PUERTA FRONTAL, IZQUIERDO	1	ZN8

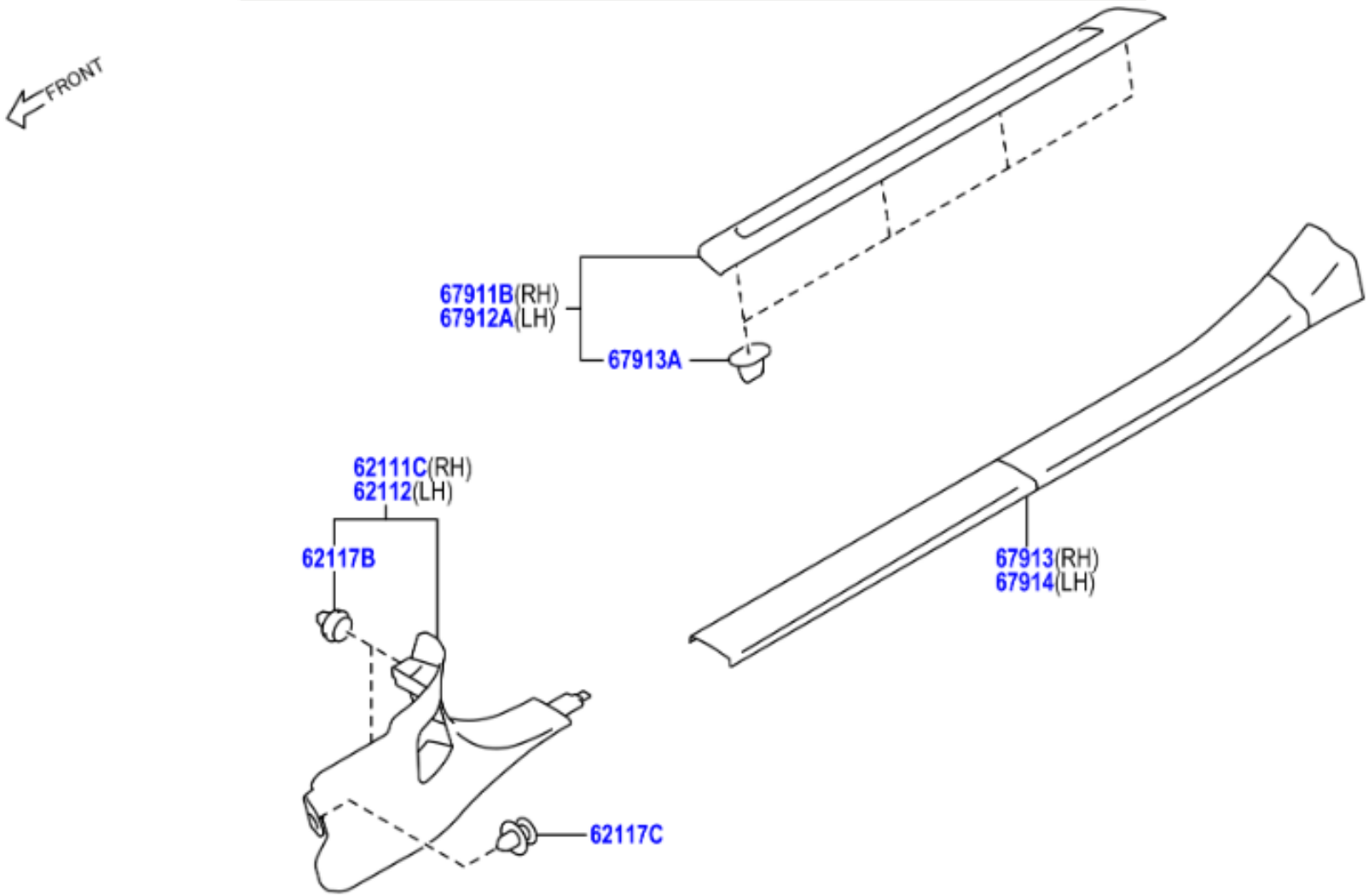
FRONT
67911B(RH)
67912A(LH)
67913A
62111C(RH)
62112(LH)
62117B
67913(RH)
67914(LH)
62117C

	PNC	Número	Descripción	Ctd.	Códigos de modelo
− 1 +	62111C	SU003-09702	TABLERO, GUARNICION LATERAL CARENAJE, DER., BLACK	1	ZN8..LHD
− 1 +	62112	SU003-09703	TABLERO, GUARNICION LATERAL CARENAJE, IZQ., BLACK	1	ZN8..LHD
− 4 +	62117B	SU003-02968	RETENEDOR, NO. 1 (GUARNICION LADO CARENAJE)	4	ZN8
− 2 +	62117C	SU003-02986	RETENEDOR, NO. 2 (GUARNICION LADO CARENAJE)	2	ZN8
− 1 +	67911B	SU003-09398	PLACA, RAYADAS PUERTA FRONTAL, EXTERIOR DER., BLACK	1	ZN8..BASE
− 1 +	67912A	SU003-09399	PLACA, RAYADAS PUERTA FRONTAL, EXTERIOR IZQ., BLACK	1	ZN8..BASE
− 1 +	67913	SU003-09394	PLACA, FROTAMIENTO PUERTA FRONTAL, DERECHA, BLACK	1	ZN8..BASE
− 8 +	67913A	SU003-03261	RETENEDOR (PARA LIMPIABARROS)	8	ZN8
− 1 +	67914	SU003-09395	PLACA, FROTAMIENTO PUERTA FRONTAL, IZQUIERDOSA, BLACK	1	ZN8..BASE

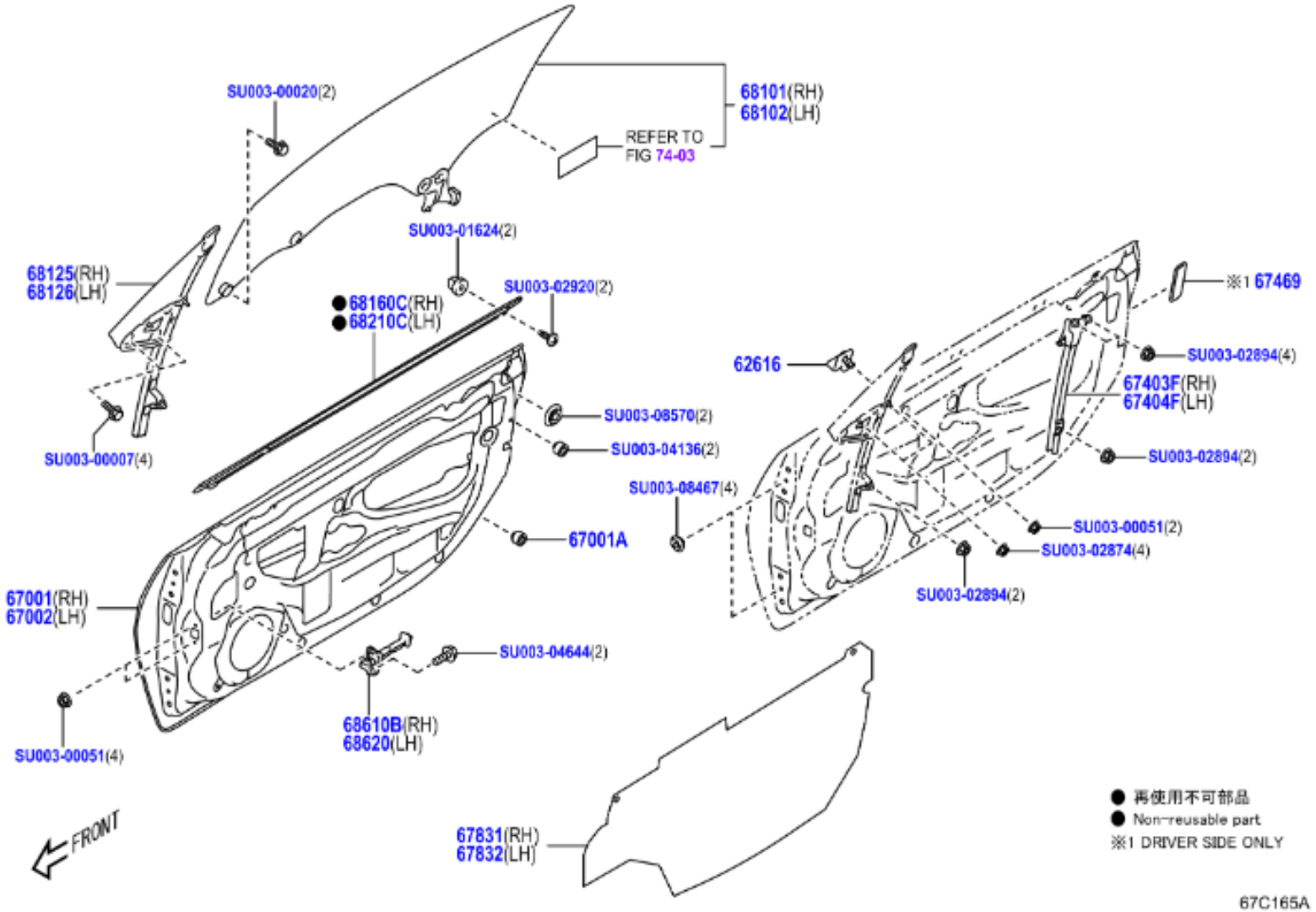
SU003-00020(2)
68101(RH)
68102(LH)
REFER TO
FIG 74-03
SU003-01624(2)
68125(RH)
68126(LH)
SU003-02920(2)
●68160C(RH)
●68210C(LH)
SU003-00007(4)
SU003-08570(2)
SU003-04136(2)
67001A
67001(RH)
67002(LH)
SU003-04644(2)
68610B(RH)
68620(LH)
SU003-00051(4)
FRONT
62616
※1 67469
SU003-02894(4)
67403F(RH)
67404F(LH)
SU003-02894(2)
SU003-08467(4)
SU003-00051(2)
SU003-02874(4)
SU003-02894(2)
67831(RH)
67832(LH)
● 再使用不可部品
● Non-reusable part
※1 DRIVER SIDE ONLY
67C165A

	PNC	Número	Descripción	Ctd.	Códigos de modelo
− 2 +	62616	SU003-04118	TOPE, PUERTA DELANTERA SASH	2	ZN8
− 1 +	67001	SU003-08678	SUBCONJUNTO PANEL, PUERTA FRONTAL, DERECHO	1	ZN8
− 2 +	67001A	SU003-08567	ALMOHADILLA, PANEL PUERTA FRONTAL	2	ZN8
− 1 +	67002	SU003-08679	SUBCONJUNTO PANEL, PUERTA FRONTAL, IZQUIERDO	1	ZN8
− 1 +	67403F	SU003-08682	SUBCONJ. BASTIDOR, PUERTA FRONTAL, POST. INF. DER.	1	ZN8
− 1 +	67404F	SU003-08683	SUBCONJ. BASTIDOR, PUERTA FRONTAL, POST. INF. IZQ.	1	ZN8
− 1 +	67469	SU003-01625	PROTECTOR, GUIA PUERTA	1	ZN8
− 1 +	67831	SU003-08684	CUBIERTA, ORIFICIO SERVICIO PUERTA FRONTAL, DERECHA	1	ZN8
− 1 +	67832	SU003-08685	CUBIERTA, ORIFICIO SERVICIO PUERTA FRONTAL, IZQUIERDA	1	ZN8
− 1 +	68101	SU003-G0031	SUBCONJUNTO VIDRIO, PUERTA FRONTAL, DERECHO	1	ZN8..LHD
− 1 +	68102	SU003-G0032	SUBCONJUNTO VIDRIO, PUERTA FRONTAL, IZQUIERDO	1	ZN8
− 1 +	68125	SU003-G0033	VIDRIO, VENTANILLA FIJA PUERTA FRONTAL, DERECHO	1	ZN8
− 1 +	68126	SU003-G0034	VIDRIO, VENTANILLA FIJA PUERTA FRONTAL, IZQUIERDO	1	ZN8
− 1 +	68160C	SU003-08688	CONJUNTO CANALETA, VIDRIO PUERTA FRONTAL, EXTERIOR DER.	1	ZN8
− 1 +	68210C	SU003-08689	CONJUNTO CANALETA, VIDRIO PUERTA FRONTAL, EXTERIOR IZQ.	1	ZN8
− 1 +	68610B	SU003-08681	CONJUNTO COMPROBACION, PUERTA FRONTAL, DER.	1	ZN8
− 1 +	68620	SU003-08681	CONJUNTO COMPROBACION, PUERTA FRONTAL, IZQ.	1	ZN8
− 1 +	99999	SU003-00007	FLANGE BOLT	1	
− 1 +	99999	SU003-00020	FLANGE BOLT	1	
− 1 +	99999	SU003-00051	FLANGE NUT	1	
− 1 +	99999	SU003-01624	SCREW GROMMET	1	
− 1 +	99999	SU003-02874	FLANGE NUT	1	
− 1 +	99999	SU003-02894	NUT,CONICAL SPG W.8	1	
− 1 +	99999	SU003-02920	TAPPING SCREW,4X10	1	
− 1 +	99999	SU003-04136	STOPER RUB D16X9.5	1	
− 1 +	99999	SU003-04644	BOLT FLG CHK M8	1	
− 1 +	99999	SU003-08467	HARDWARE ITEM	1	
− 1 +	99999	SU003-08570	HARDWARE ITEM	1	

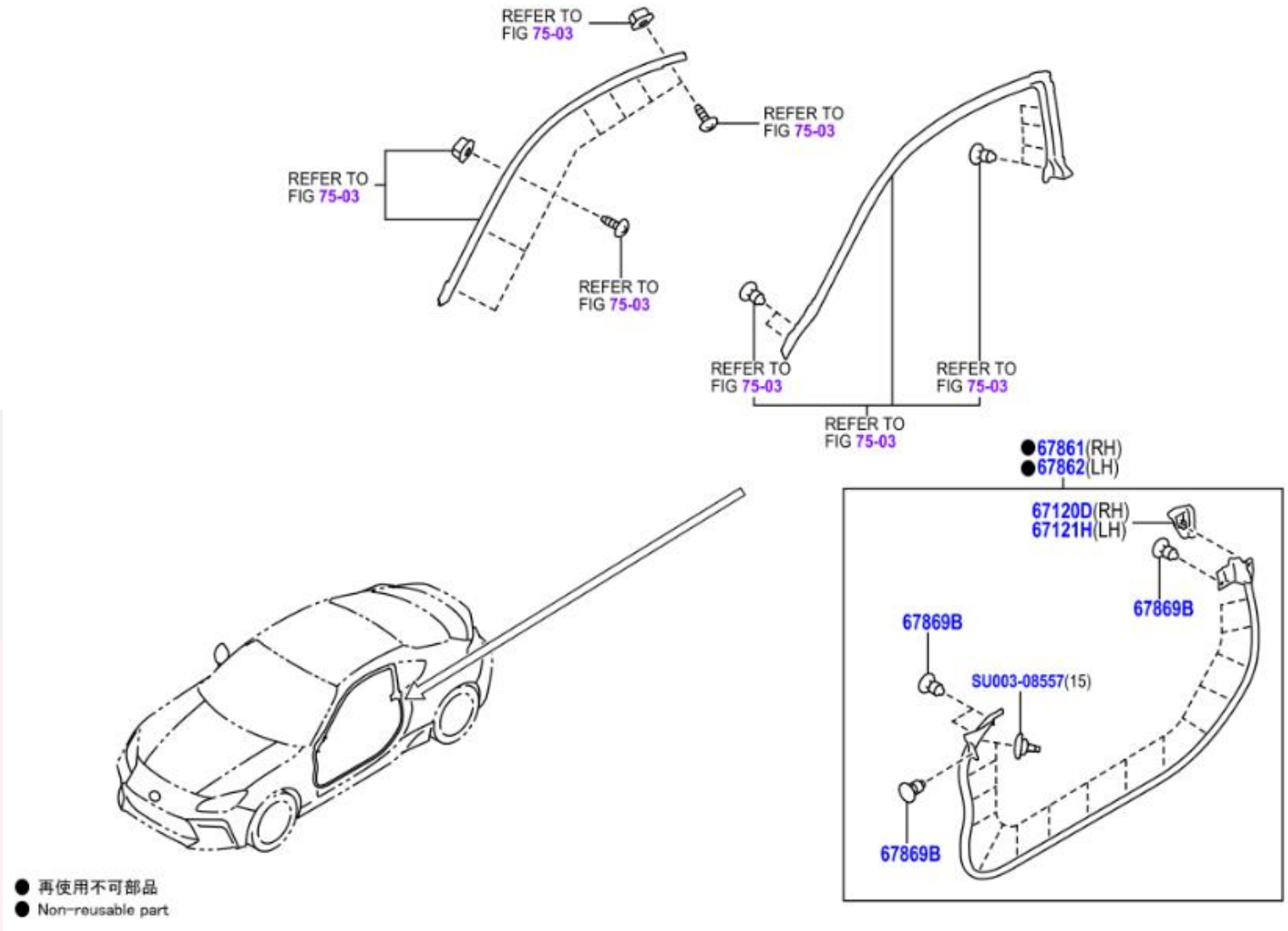
REFER TO FIG 75-03
REFER TO FIG 75-03
REFER TO FIG 75-03
REFER TO FIG 75-03
REFER TO FIG 75-03
REFER TO FIG 75-03
REFER TO FIG 75-03
●67861(RH)
●67862(LH)
67120D(RH)
67121H(LH)
67869B
67869B
SU003-08557(15)
67869B
● 再使用不可部品
● Non-reusable part

	PNC	Número	Descripción	Ctd.	Códigos de modelo
− 1 +	67120D	SU003-09620	STOPPER, FRONT DOOR WINDOW	1	ZN8
− 1 +	67121H	SU003-09621	TOPE, VENTANILLA PUERTA FRONTAL	1	ZN8
− 1 +	67861	SU003-08597	CANAL AGUA, PUERTA FRONTAL, DERECHO	1	ZN8
− 1 +	67862	SU003-08598	CANAL AGUA, PUERTA FRONTAL, IZQUIERDO	1	ZN8
− 8 +	67869B	SU003-08552	FIJADOR, CANALETA PUERTA	8	ZN8
− 1 +	99999	SU003-08557	HARDWARE ITEM	1	

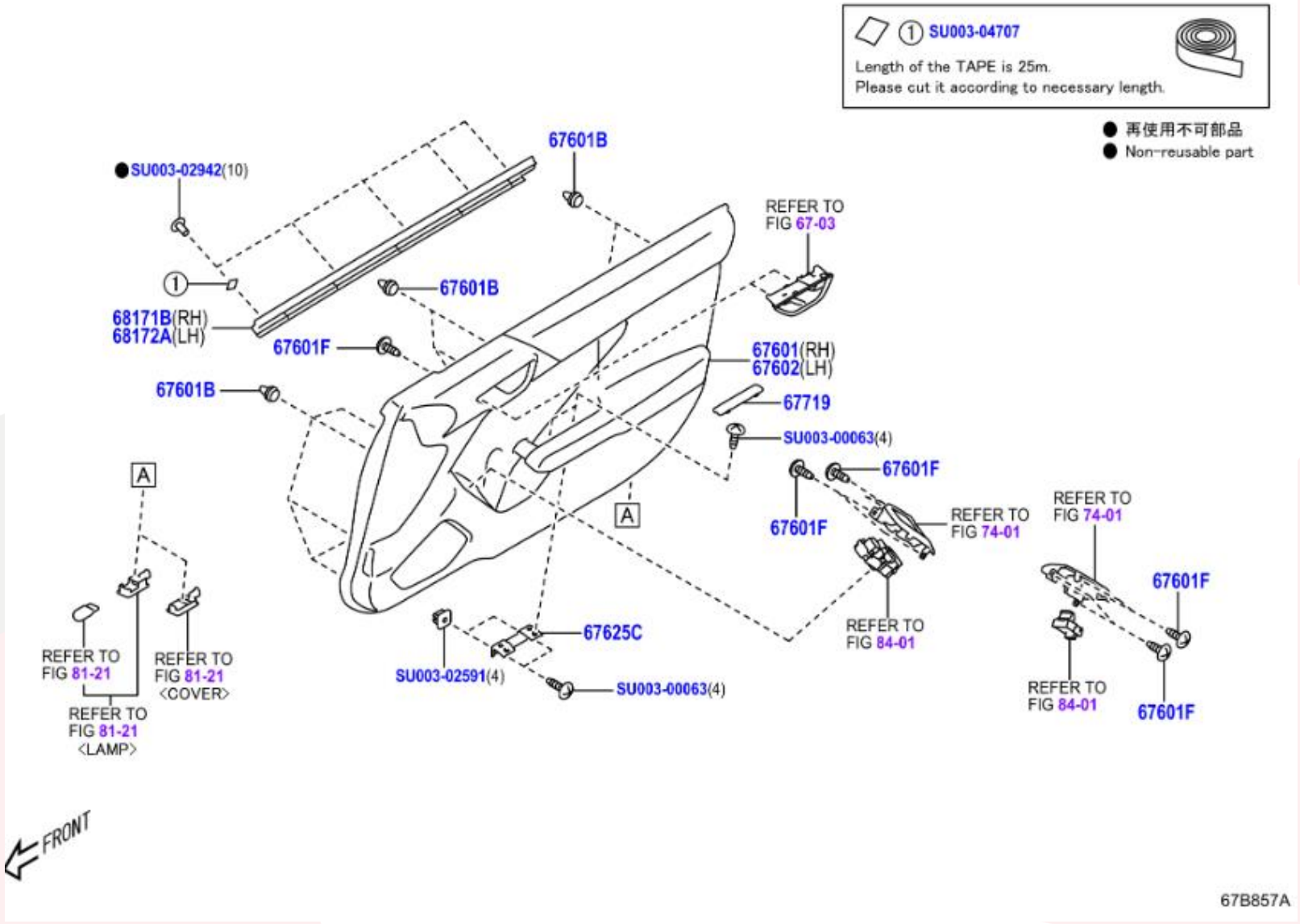
① SU003-04707
Length of the TAPE is 25m.
Please cut it according to necessary length.
● 再使用不可部品
● Non-reusable part
● SU003-02942(10)
67601B
REFER TO FIG 67-03
①
67601B
68171B(RH)
68172A(LH)
67601F
67601(RH)
67602(LH)
67601B
67719
SU003-00063(4)
67601F
67601F
REFER TO FIG 74-01
A
A
REFER TO FIG 74-01
67601F
REFER TO FIG 81-21
REFER TO FIG 81-21 <COVER>
REFER TO FIG 81-21 <LAMP>
67625C
SU003-02591(4)
SU003-00063(4)
REFER TO FIG 84-01
REFER TO FIG 84-01
67601F
FRONT
67B857A

	PNC	Número	Descripción	Ctd.	Códigos de modelo
− 1 +	67601	SU003-09404	SUBCONJ. TABLERO, GUARNICION PUERTA DEL., DER.	1	ZN8..BASE
− 22 +	67601B	SU003-08556	RETENEDOR (TABLERO GUARNICION PUERTA FRONTAL)	22	ZN8
− 12 +	67601F	SU003-02917	TORNILLO (TABLERO GUARNICION PUERTA FRONTAL)	12	ZN8
− 1 +	67602	SU003-09405	SUBCONJUNTO TABLERO, GUARNICION PUERTA FRON., IZQUIERDO	1	ZN8..BASE
− 2 +	67625C	SU003-09411	MENSULA, GUARNICION PUERTA, NO.1	2	ZN8
− 2 +	67719	SU003-09410	CUBIERTA, CUBIERTA GUARNICION PUERTA FRONTAL	2	ZN8
− 1 +	68171B	SU003-08670	CANALETA AGUA, VIDRIO PUERTA FR., INTERIOR DER.	1	ZN8
− 1 +	68172A	SU003-08671	CANALETA AGUA, VIDRIO PUERTA FR., INTERIOR IZQ.	1	ZN8
− 1 +	99999	SU003-00063	TAPPING SCREW	1	
− 1 +	99999	SU003-02591	SCREW GROMMET	1	
− 1 +	99999	SU003-02942	BLIND RIVET D3.2	1	
− 1 +	99999	SU003-04707	REPAIR PARTS TAPE	1	

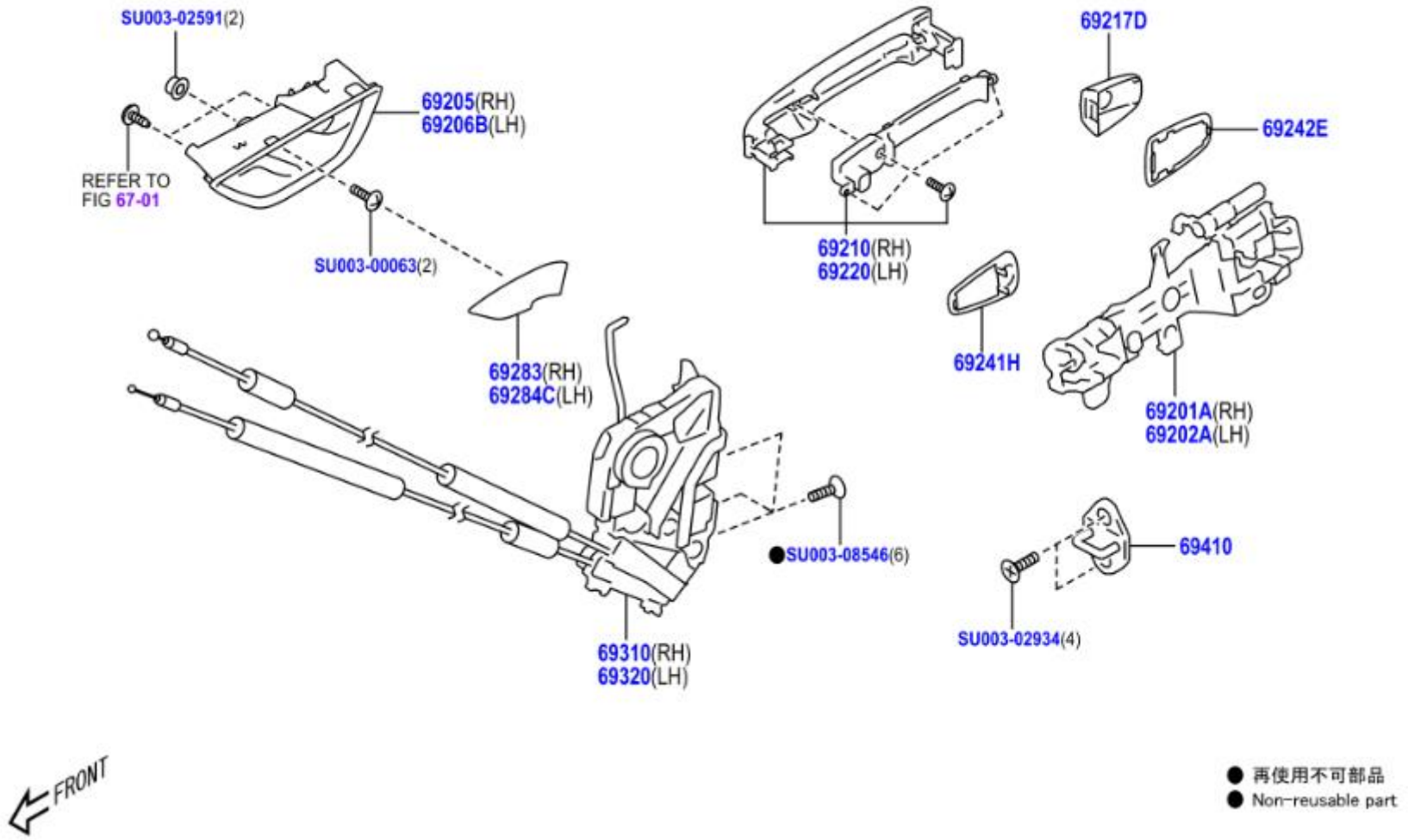
SU003-02591(2)
69205(RH)
69206B(LH)
REFER TO
FIG 67-01
SU003-00063(2)
69283(RH)
69284C(LH)
69210(RH)
69220(LH)
69217D
69242E
69241H
69201A(RH)
69202A(LH)
SU003-08546(6)
69410
SU003-02934(4)
69310(RH)
69320(LH)
FRONT
● 再使用不可部品
● Non-reusable part

	PNC	Número	Descripción	Ctd.	Códigos de modelo
− 1 +	69201A	SU003-01584	CONJ.SEC.BASTIDOR, MANIJA EXTERIOR PUERTA FR., DER.	1	ZN8..LHD
− 1 +	69202A	SU003-01585	CONJ.SEC.BASTIDOR, MANIJA EXTERIOR PUERTA FR., IZQ.	1	ZN8
− 1 +	69205	SU003-08459	SUBCONJ. MANIJA, INTERIOR PUERTA FRONTAL, DER., BLACK	1	ZN8
− 1 +	69206B	SU003-08460	SUBCONJ. MANIJA, INTERIOR PUERTA FRONTAL, IZQ., BLACK	1	ZN8
− 1 +	69210	SU003-08466	CONJUNTO MANIJA, EXTERIOR PUERTA FRONTAL, DERECHO, CRYSTAL WHITE PEARL,K1X	1	ZN8
− 1 +	69217D	SU003-05301	CUBIERTA, MANIJA EXTERIOR PUERTA FRONTAL, CRYSTAL WHITE PEARL,K1X,DRIVER SIDE	1	ZN8..LHD
− 1 +	69217D	SU003-05303	CUBIERTA, MANIJA EXTERIOR PUERTA FRONTAL, CRYSTAL WHITE PEARL,K1X,PASSENGER SIDE	1	ZN8..LHD
− 1 +	69220	SU003-08466	CONJUNTO MANIJA, EXTERIOR PUERTA FRONTAL, IZQUIERDO, CRYSTAL WHITE PEARL,K1X	1	ZN8
− 2 +	69241H	SU003-01614	ALMOHADILLA, MANIJA EXT. PUERTA FR., FR.	2	ZN8
− 2 +	69242E	SU003-01615	ALMOHADILLA, MANIJA EXTERIOR PUERTA FR., TR.	2	ZN8
− 1 +	69283	SU003-08461	TAPON, POMO MANIJA INTERIOR PUERTA FRONTAL, DER., BLACK	1	ZN8
− 1 +	69284C	SU003-08462	TAPON, POMO MANIJA INTERIOR PUERTA FRONTAL, IZQ., BLACK	1	ZN8
− 1 +	69310	SU003-10081	CONJUNTO CIERRE, PUERTA FRONTAL, DERECHO	1	ZN8..LHD
− 1 +	69320	SU003-10082	CONJUNTO CIERRE, PUERTA DEL., IZQ.	1	ZN8..LHD
− 2 +	69410	SU003-04119	CONJUNTO PLACA, CERRADERO CIERRE PUERTA FRONTAL	2	ZN8
− 1 +	99999	SU003-00063	TAPPING SCREW	1	
− 1 +	99999	SU003-02591	SCREW GROMMET	1	
− 1 +	99999	SU003-02934	SCREW STRIKER8X20	1	
− 1 +	99999	SU003-08546	HARDWARE ITEM	1	

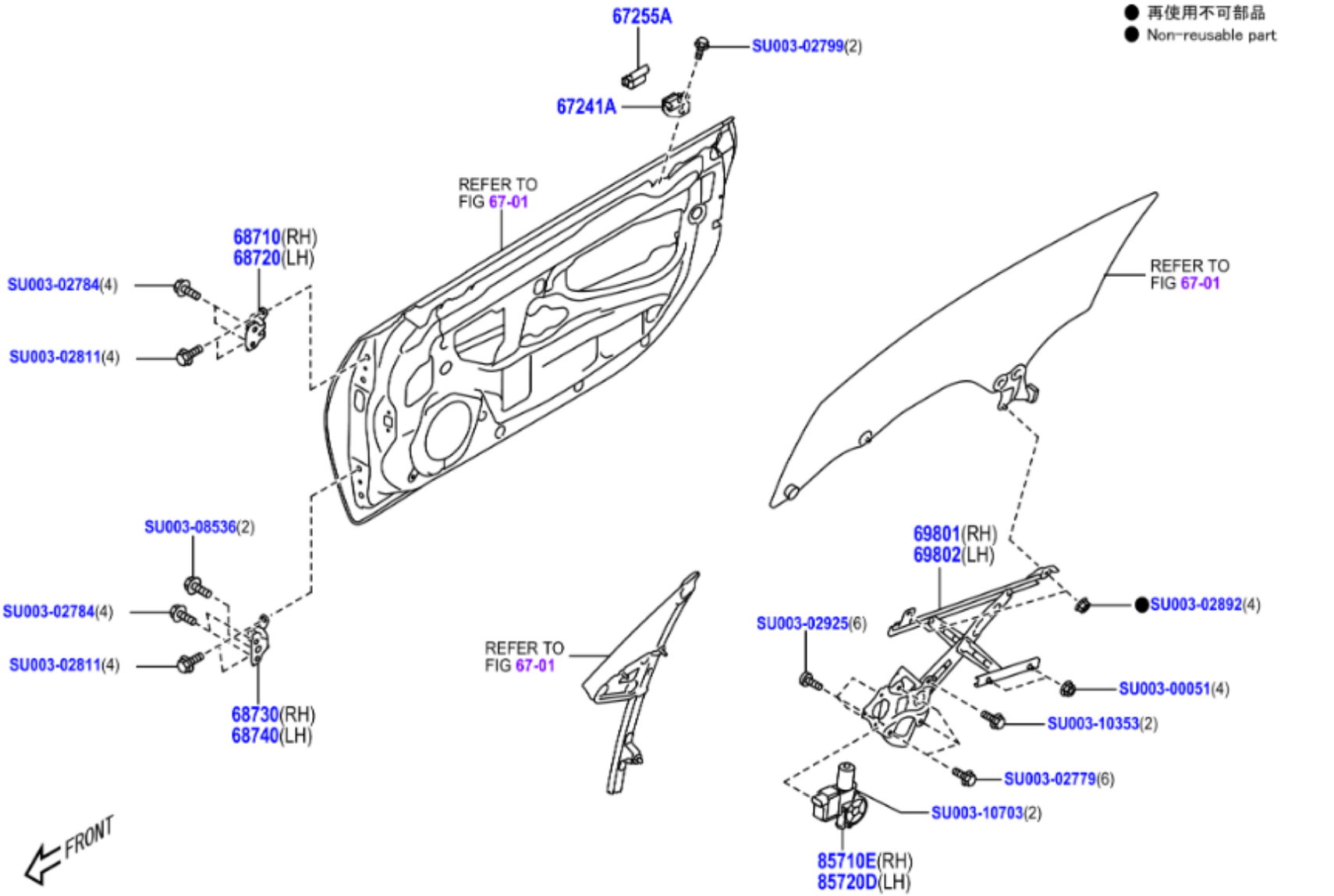
● 再使用不可部品
● Non-reusable part
67255A
SU003-02799(2)
67241A
REFER TO FIG 67-01
68710(RH)
68720(LH)
SU003-02784(4)
SU003-02811(4)
REFER TO FIG 67-01
SU003-08536(2)
SU003-02784(4)
SU003-02811(4)
68730(RH)
68740(LH)
REFER TO FIG 67-01
69801(RH)
69802(LH)
SU003-02892(4)
SU003-02925(6)
SU003-00051(4)
SU003-10353(2)
SU003-02779(6)
SU003-10703(2)
85710E(RH)
85720D(LH)
FRONT
67B555B

	PNC	Número	Descripción	Ctd.	Códigos de modelo
− 2 +	67241A	SU003-01617	ESTABILIZADOR, VIDRIO PUERTA, INTERIOR	2	ZN8
− 4 +	67255A	SU003-01616	ESTABILIZADOR, VIDRIO PUERTA, EXTERIOR	4	ZN8
− 1 +	68710	SU003-10349	CONJUNTO BISAGRA, PUERTA FRONTAL, SUPERIOR DERECHO	1	ZN8
− 1 +	68720	SU003-10350	CONJUNTO BISAGRA, PUERTA FRONTAL, SUPERIOR IZQUIERDO	1	ZN8
− 1 +	68730	SU003-10351	CONJUNTO BISAGRA, PUERTA FRONTAL, INFERIOR DERECHO	1	ZN8
− 1 +	68740	SU003-10352	CONJUNTO BISAGRA, PUERTA FRONTAL, INFERIOR IZQUIERDO	1	ZN8
− 1 +	69801	SU003-01606	SUBCONJUNTO REGULADOR, VENTANILLA PUERTA FRON., DERECHO	1	ZN8
− 1 +	69802	SU003-01607	SUBCONJUNTO REGULADOR, VENTANILLA PUERTA FRON., IZQUIERDO	1	ZN8
− 1 +	85710E	SU003-08668	SUBCONJ. MOTOR, REGULADOR VENTANILLA AUTOMATICA, DER.	1	ZN8
− 1 +	85720D	SU003-08669	SUBCONJ. MOTOR, REGULADOR VENTANILLA AUTOMATICA, IZQ.	1	ZN8
− 1 +	99999	SU003-00051	FLANGE NUT	1	
− 1 +	99999	SU003-02779	BOLT	1	
− 1 +	99999	SU003-02784	FLANGE BOLT	1	
− 1 +	99999	SU003-02799	BOLT FLG 6X16	1	
− 1 +	99999	SU003-02811	BOLT FLG 8X25	1	
− 1 +	99999	SU003-02892	NUT FLG M6	1	
− 1 +	99999	SU003-02925	SCREW TAP TRU M5	1	
− 1 +	99999	SU003-08536	HARDWARE ITEM	1	
− 1 +	99999	SU003-10353	HARDWARE ITEM	1	
− 1 +	99999	SU003-10703	HARDWARE ITEM	1	

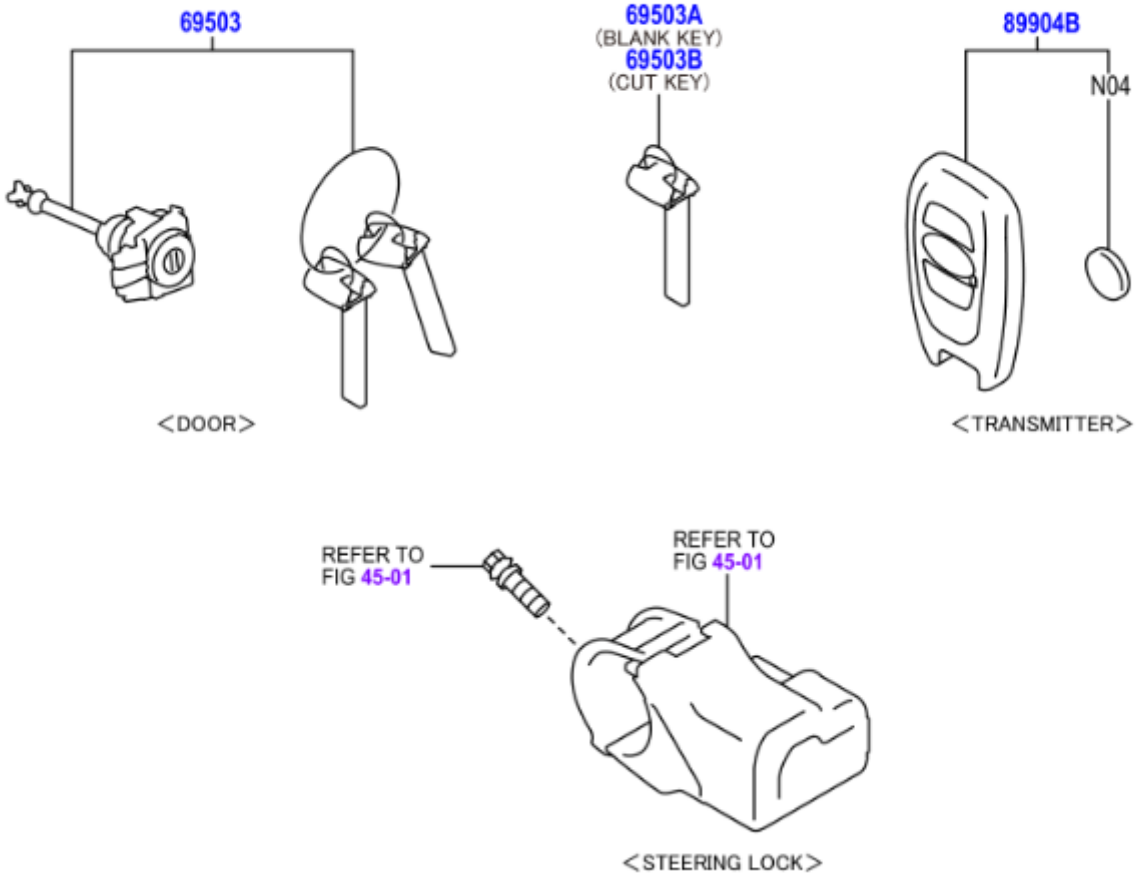
69503
69503A
(BLANK KEY)
69503B
(CUT KEY)
89904B
N04
<DOOR>
<TRANSMITTER>
REFER TO
FIG 45-01
REFER TO
FIG 45-01
<STEERING LOCK>

	PNC	Número	Descripción	Ctd.	Códigos de modelo
☐ − 1 +	69503	SU003-09885	JUEGO CILINDRO, BLOQUEO	1	ZN8..LHD
☐ − 2 +	69503A	SU003-08456	LLAVE CIEGA, MASTER KEY,W(*68)	2	ZN8
☐ − 2 +	69503B	SU003-08453	LLAVE, PRINCIPAL, MASTER KEY,W(*68)	2	ZN8
☐ − 2 +	89904B	SU003-10310	SUBCONJ. TRANSMISOR, LLAVE ELECTRICA, DESTINATION CODE=EC	2	ZN8..LHD

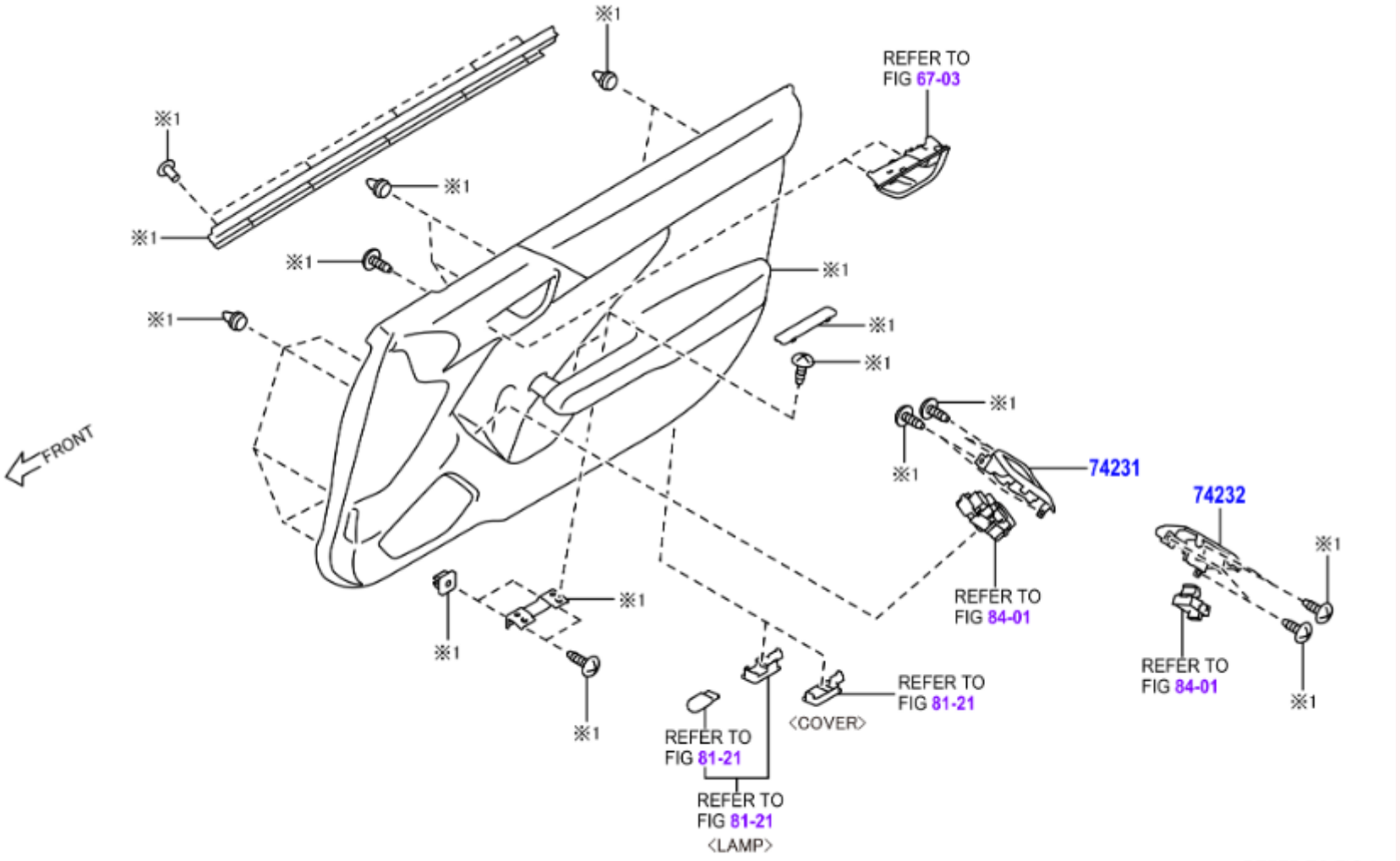
※1
REFER TO
FIG 67-03
※1
※1
※1
※1
※1
※1
※1
※1
※1
74231
74232
※1
FRONT
※1
※1
※1
REFER TO
FIG 84-01
REFER TO
FIG 84-01
※1
REFER TO
FIG 81-21
<COVER>
REFER TO
FIG 81-21
REFER TO
FIG 81-21
<LAMP>
※1 REFER TO FIG 67-

	PNC	Número	Descripción	Ctd.	Códigos de modelo
− 1 +	74231	SU003-10183	PANEL, BASE APOYABRAZOS FRONTAL, SUPERIOR DERECHO	1	ZN8..LHD
− 1 +	74232	SU003-09845	PANEL, BASE APOYABRAZOS FRONTAL, SUPERIOR IZQUIERDO	1	ZN8..LHD

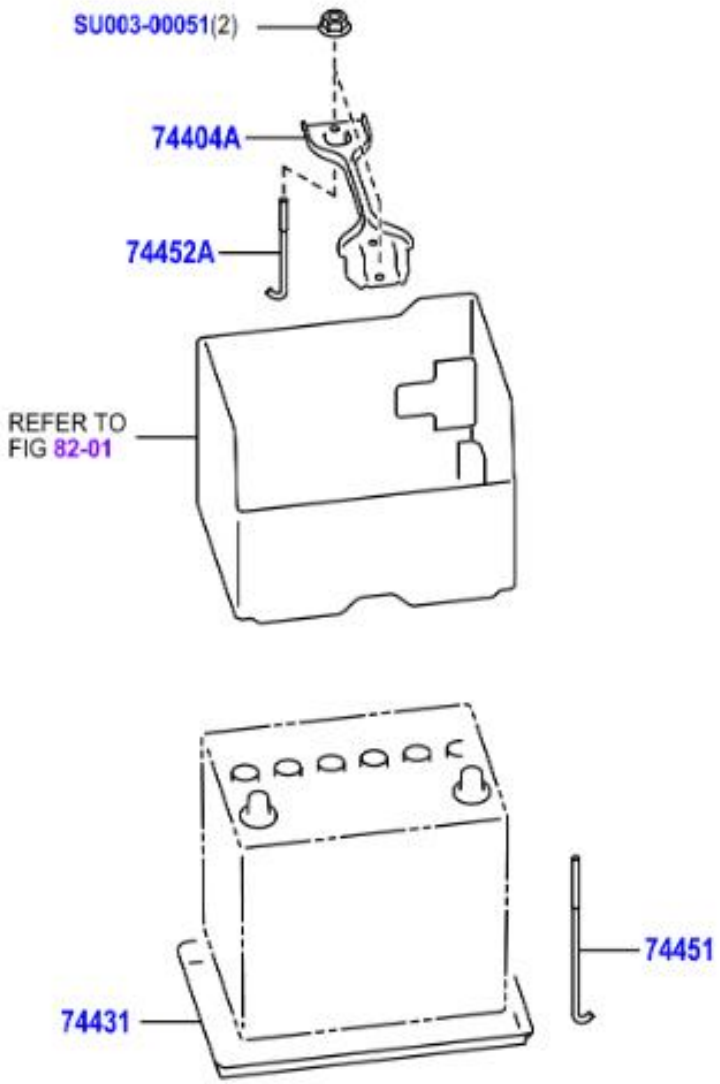
SU003-00051(2)
74404A
74452A
REFER TO
FIG 82-01
74451
74431

	PNC	Número	Descripción	Ctd.	Códigos de modelo
− 1 +	74404A	SU003-02417	CONJ.SEC.ABRAZADERA, BATERIA	1	ZN8
− 1 +	74431	SU003-02411	BANDEJA, BATERIA	1	ZN8
− 1 +	74451	SU003-04626	PLACA, SOPORTE SUJETADOR BATERIA	1	ZN8
− 1 +	74452A	SU003-02416	PERNO, ABRAZADERA BATERIA, NO. 2	1	ZN8
− 1 +	99999	SU003-00051	FLANGE NUT	1	

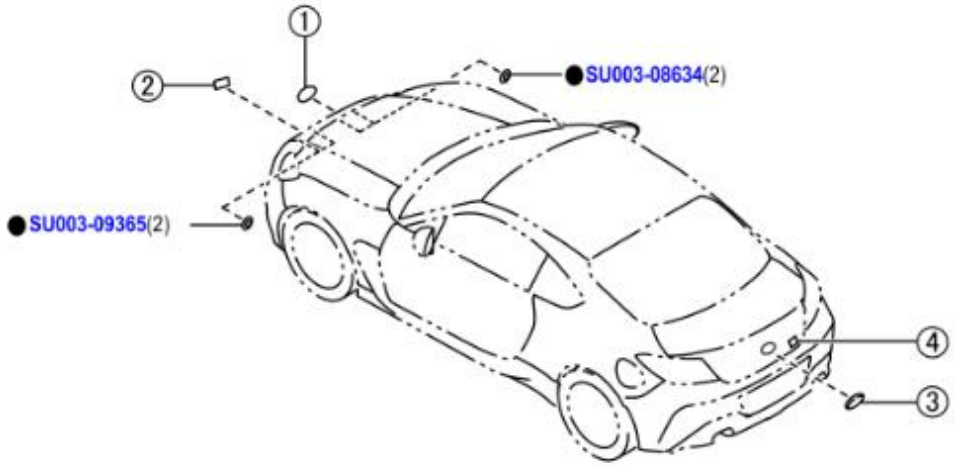

①	②	③	④
●75311	75310A	●75741E	●75461

	PNC	Número	Descripción	Ctd.	Códigos de modelo
− 1 +	75310A	SU003-09377	CONJUNTO EMBLEMA, REJILLA RADIADOR	1	ZN8
− 1 +	75311	SU003-08642	EMBLEMA, REJILLA RADIADOR, PANEL FRONTAL	1	ZN8
− 1 +	75461	SU003-10884	PLACA, NOMBRE POSTERIOR, NO. 2 (MARCA MODELO), GR 86	1	ZN8
− 1 +	75741E	SU003-08643	EMBLEMA, SIMBOLO, TOYOTA	1	ZN8
− 1 +	99999	SU003-08634	HARDWARE ITEM	1	
− 1 +	99999	SU003-09365	HARDWARE ITEM	1	

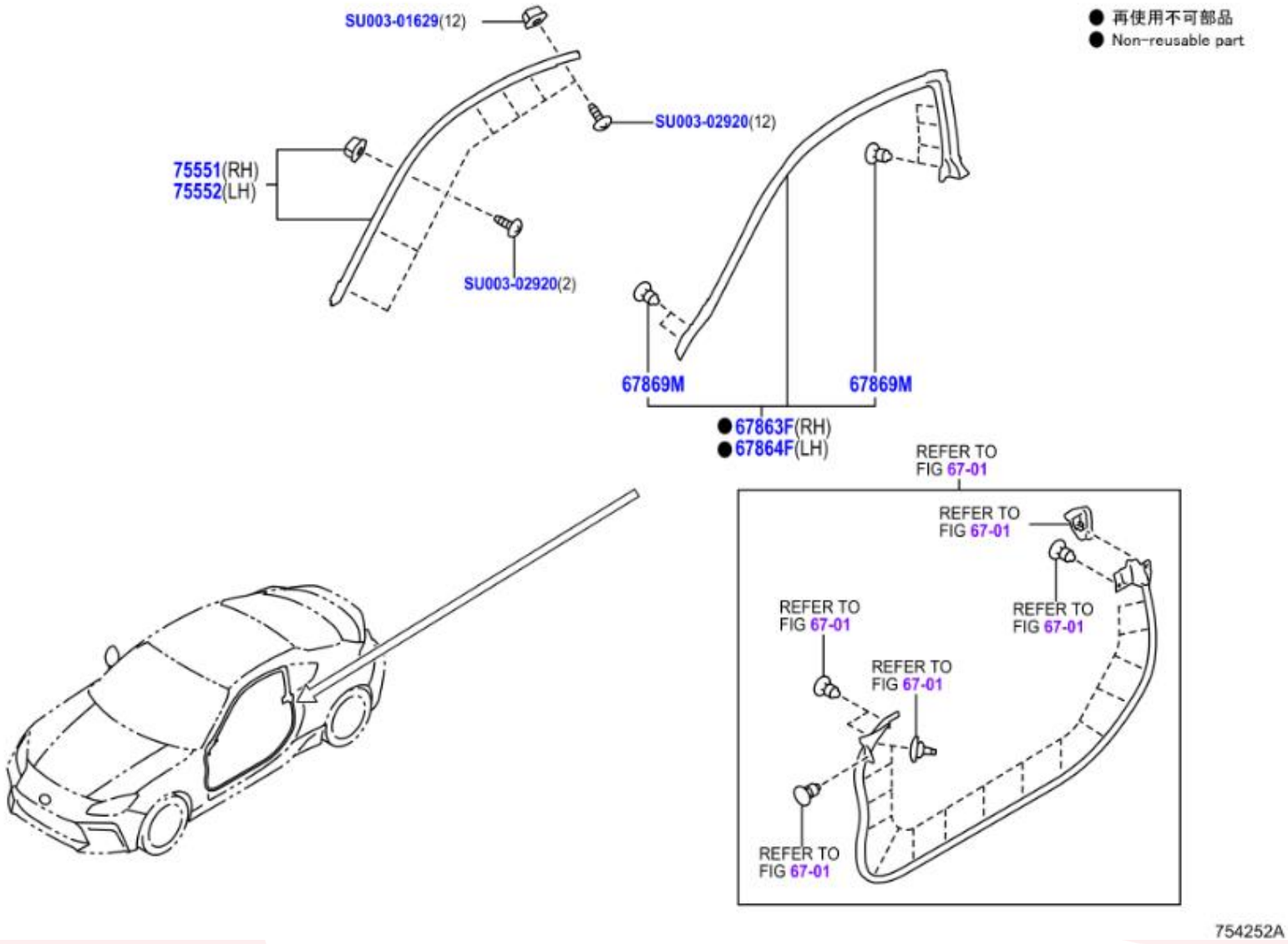
● 再使用不可部品
● Non-reusable part
SU003-01629(12)
SU003-02920(12)
75551(RH)
75552(LH)
SU003-02920(2)
67869M
67869M
● 67863F(RH)
● 67864F(LH)
REFER TO FIG 67-01
REFER TO FIG 67-01
REFER TO FIG 67-01
REFER TO FIG 67-01
REFER TO FIG 67-01
REFER TO FIG 67-01
754252A

	PNC	Número	Descripción	Ctd.	Códigos de modelo
☐ − 1 +	67863F	SU003-08599	CANALETA AGUA, PUERTA FR., NO. 2 DER.	1	ZN8
☐ − 1 +	67864F	SU003-08600	CANALETA AGUA, PUERTA FR., NO. 2 IZQ.	1	ZN8
☐ − 12 +	67869M	SU003-08553	RETENEDOR, CANALETA AGUA PUERTA	12	ZN8
☐ − 1 +	75551	SU003-08601	MOLDURA, ACABADO LADO DESAGUE TECHO, FRONTAL DERECHA, NO PAINT REQ	1	ZN8
☐ − 1 +	75552	SU003-08602	MOLDURA, ACABADO LATERAL DESAGUE TECHO, FRONTAL IZQUIERDA, NO PAINT REQ	1	ZN8
☐ − 1 +	99999	SU003-01629	SCREW GROMMET A	1	
☐ − 1 +	99999	SU003-02920	TAPPING SCREW,4X10	1	

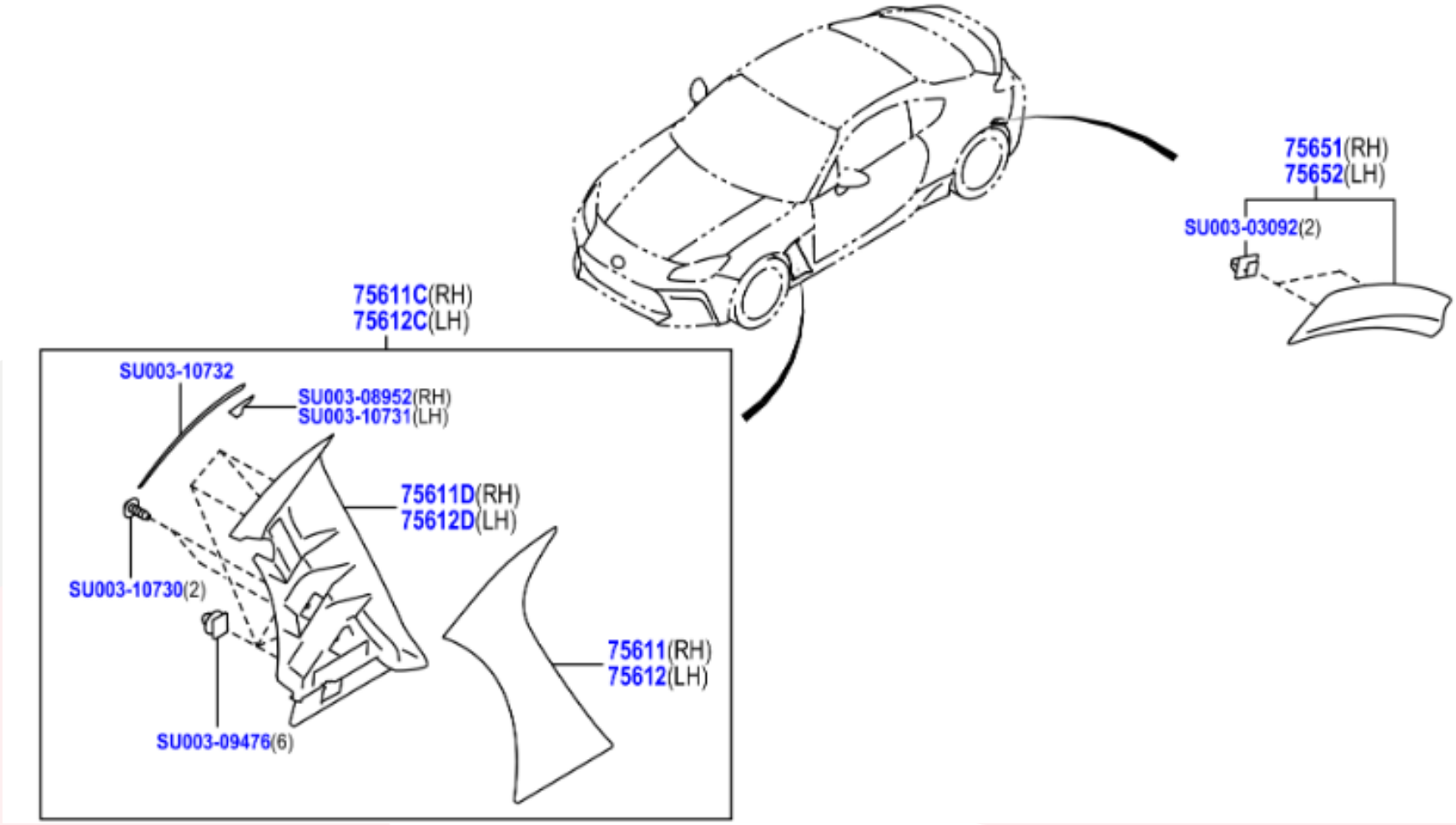
75611C(RH)
75612C(LH)
SU003-10732
SU003-08952(RH)
SU003-10731(LH)
75611D(RH)
75612D(LH)
SU003-10730(2)
SU003-09476(6)
75611(RH)
75612(LH)
75651(RH)
75652(LH)
SU003-03092(2)

	PNC	Número	Descripción	Ctd.	Códigos de modelo
- 1 +	75611	SU003-10770	MOLDURA, FRONTAL PANEL LATERAL, DERECHA, MATERIAL COLOR,D4S,DAR,DCK,G1U,K1X,P8Y,WCH	1	ZN8
- 1 +	75611C	SU003-08958	MOLDURA, GUARDABARROS FRONTAL, EXTERIOR DER., CRYSTAL WHITE PEARL,K1X	1	ZN8
- 1 +	75611D	SU003-10772	MOLDURA, GUARDABARROS DELANTERO, EXT. FR. DER.	1	ZN8
- 1 +	75612	SU003-10771	MOLDURA, FRONTAL PANEL LATERAL IZQUIERDA, MATERIAL COLOR,D4S,DAR,DCK,G1U,K1X,P8Y,WCH	1	ZN8
- 1 +	75612C	SU003-08964	MOLDURA, GUARDABARROS FRONTAL, EXTERIOR IZQ., CRYSTAL WHITE PEARL,K1X	1	ZN8
- 1 +	75612D	SU003-10773	MOLDURA, GUARDABARROS DELANTERO, EXT. FR. IZQ.	1	ZN8
- 1 +	75651	SU003-08967	MOLDURA, POSTERIOR, EXTERIOR DERECHA, MATERIAL COLOR,D4S,DAR,DCK,G1U,K1X,P8Y,WCH	1	ZN8
- 1 +	75651	SU003-08971	MOLDURA, POSTERIOR, EXTERIOR DERECHA, CRYSTAL WHITE PEARL,K1X	1	ZN8
- 1 +	75652	SU003-08974	MOLDURA, POSTERIOR, EXTERIOR IZQUIERDA, MATERIAL COLOR, D4S,DAR,DCK,G1U,K1X,P8Y,WCH	1	ZN8
- 1 +	75652	SU003-08978	MOLDURA, POSTERIOR, EXTERIOR IZQUIERDA, CRYSTAL WHITE PEARL,K1X	1	ZN8
- 1 +	99999	SU003-03092	GARNISH CLIP	1	
- 1 +	99999	SU003-08952	HARDWARE ITEM	1	
- 1 +	99999	SU003-09476	HARDWARE ITEM	1	
- 1 +	99999	SU003-10730	HARDWARE ITEM	1	
- 1 +	99999	SU003-10731	HARDWARE ITEM	1	
- 1 +	99999	SU003-10732	HARDWARE ITEM	1	

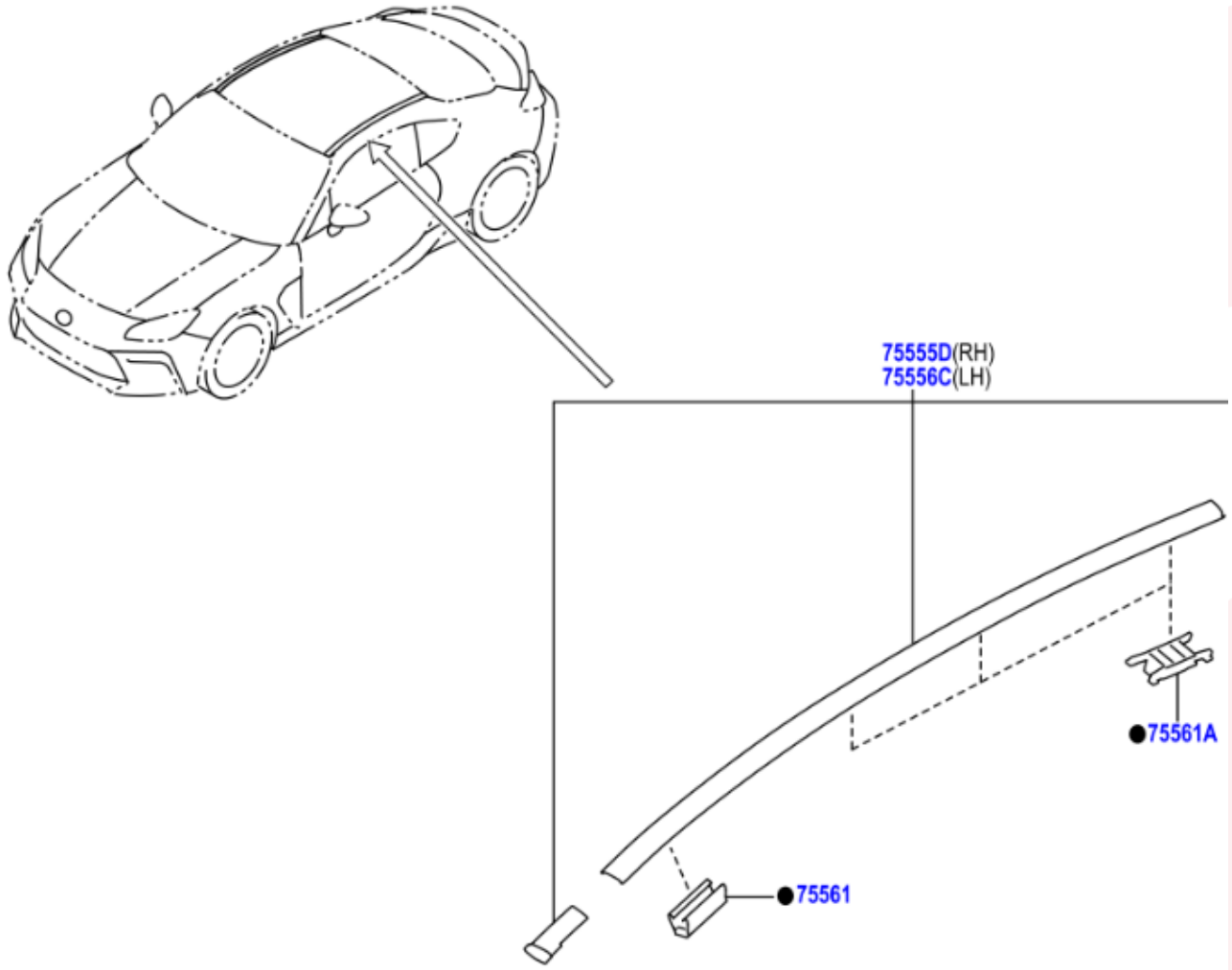

● 再使用不可部品
● Non-reusable part

	PNC	Número	Descripción	Ctd.	Códigos de modelo
− 1 +	75555D	SU003-10925	MOLDURA, ACABADO LATERAL CANALETA TECHO, CENT. DER.	1	ZN8
− 1 +	75556C	SU003-10926	MOLDURA, ACABADO LATERAL CANALETA TECHO, CENT. IZQ.	1	ZN8
− 2 +	75561	SU003-04499	FIJADOR, MOLDURA ACABADO LAT. DESAGUE TECHO, NO. 1	2	ZN8
− 6 +	75561A	SU003-08637	RETENEDOR, MOLDURA ACABADO LADO CANALETA TECHO	6	ZN8

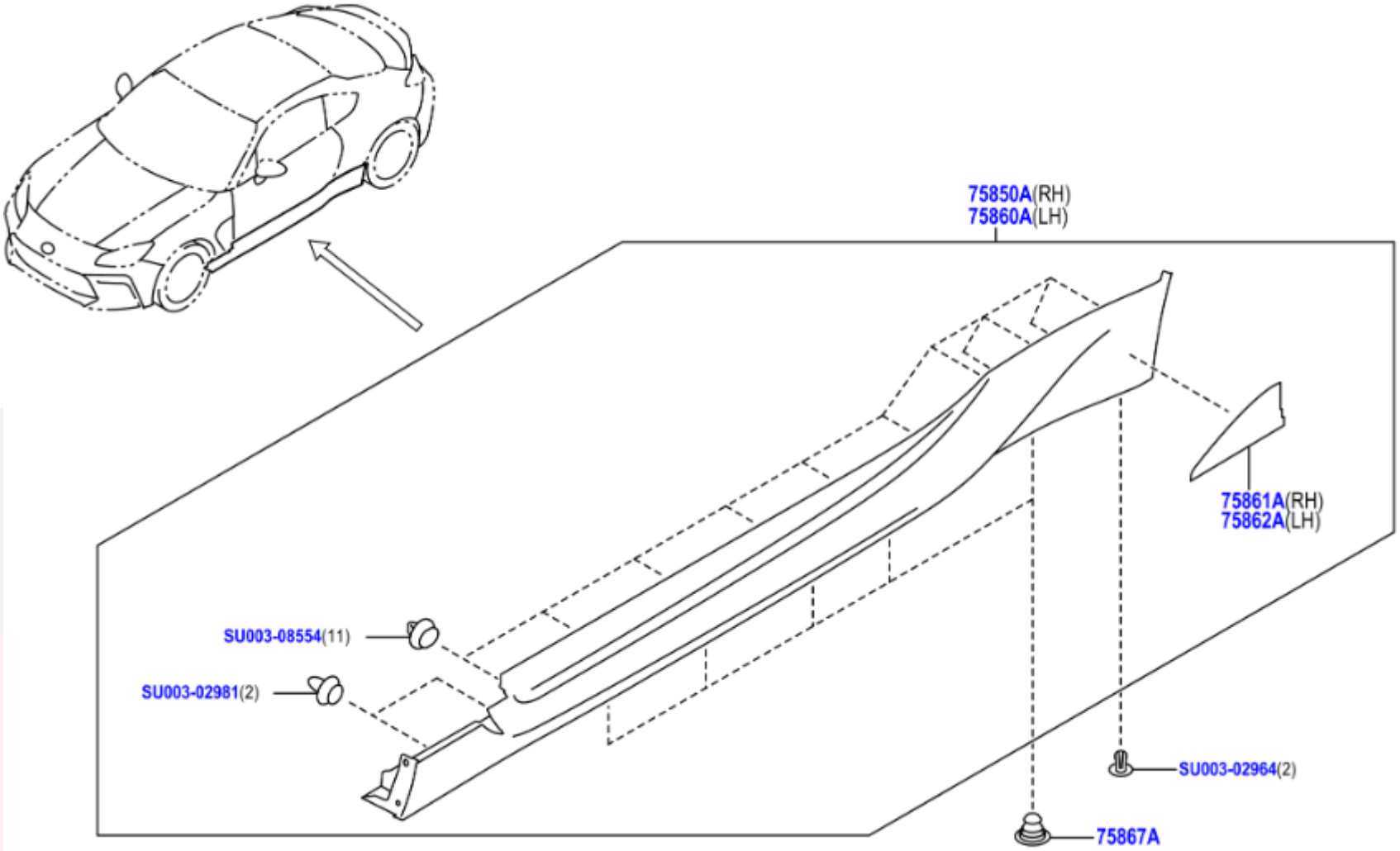
75850A(RH)
75860A(LH)
75861A(RH)
75862A(LH)
SU003-08554(11)
SU003-02981(2)
SU003-02964(2)
75867A

	PNC	Número	Descripción	Ctd.	Códigos de modelo
− 1 +	75850A	SU003-08650	CONJUNTO MOLDURA, PANEL BALANCIN CUERPO, DER., CRYSTAL WHITE PEARL,K1X	1	ZN8
− 1 +	75850A	SU003-08672	CONJUNTO MOLDURA, PANEL BALANCIN CUERPO, DER., MATERIAL COLOR,D4S,DAR,DCK,G1U,K1X,P8Y,WCH	1	ZN8
− 1 +	75860A	SU003-08657	CONJUNTO MOLDURA, PANEL BALANCIN CUERPO, IZQ., CRYSTAL WHITE PEARL,K1X	1	ZN8
− 1 +	75860A	SU003-08673	CONJUNTO MOLDURA, PANEL BALANCIN CUERPO, IZQ., MATERIAL COLOR,D4S,DAR,DCK,G1U,K1X,P8Y,WCH	1	ZN8
− 1 +	75861A	SU003-11007	PROTECTOR, MOLDURA PANEL BALANCIN, NO. 1	1	ZN8
− 1 +	75862A	SU003-11008	PROTECTOR, MOLDURA PANEL BALANCIN, NO. 2	1	ZN8
− 10 +	75867A	SU003-08928	RETENEDOR, MOLDURA PANEL BALANCIN	10	ZN8
− 1 +	99999	SU003-02964	CLIP PAD DR 7	1	
− 1 +	99999	SU003-02981	CLIP D8.5	1	
− 1 +	99999	SU003-08554	HARDWARE ITEM	1	

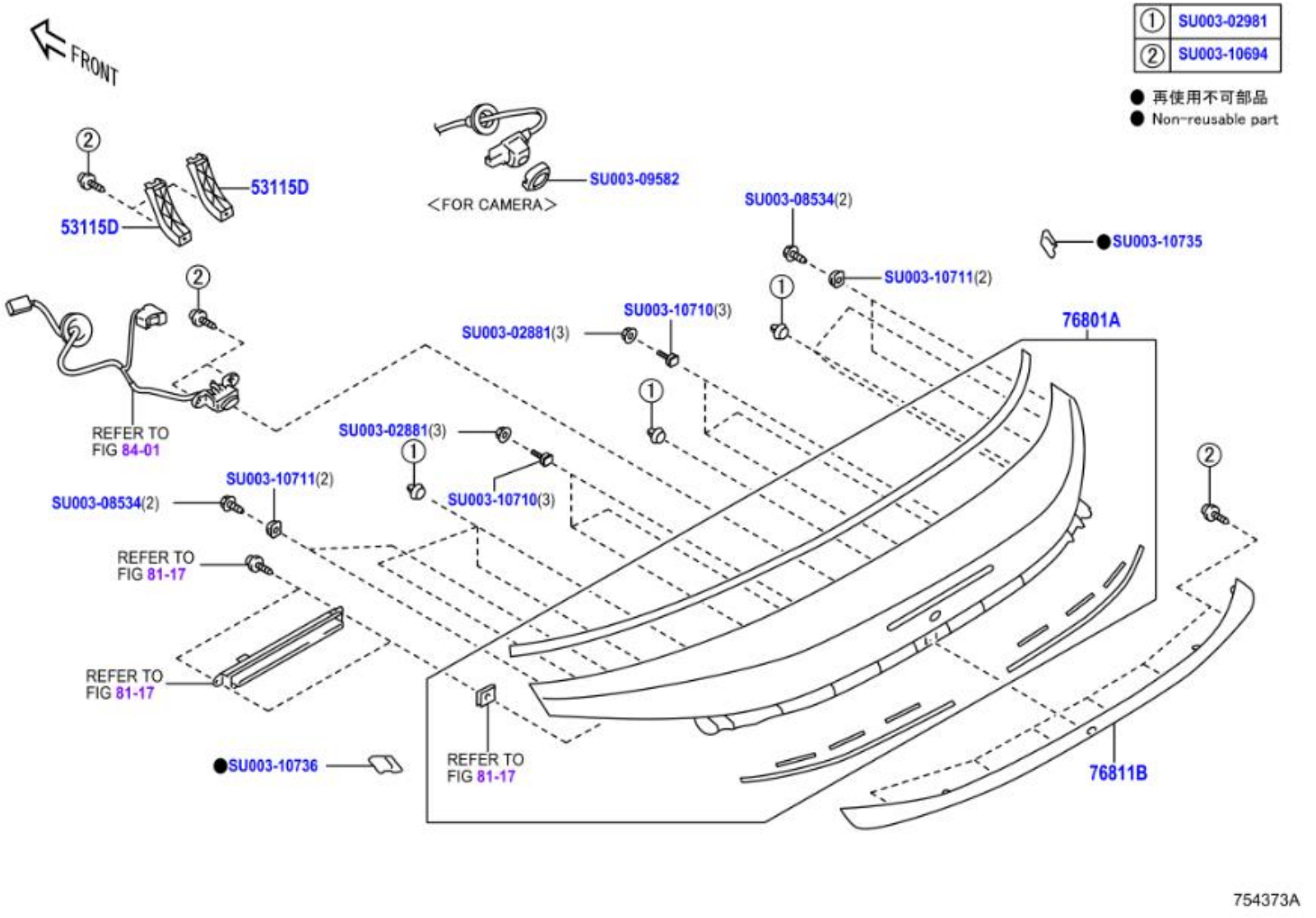
① SU003-02981
② SU003-10694
● 再使用不可部品
● Non-reusable part
FRONT
53115D
53115D
SU003-09582
<FOR CAMERA>
SU003-08534(2)
SU003-10735
SU003-10711(2)
SU003-10710(3)
SU003-02881(3)
76801A
REFER TO FIG 84-01
SU003-02881(3)
SU003-10711(2)
SU003-08534(2)
SU003-10710(3)
REFER TO FIG 81-17
REFER TO FIG 81-17
SU003-10736
REFER TO FIG 81-17
76811B
754373A

	PNC	Número	Descripción	Ctd.	Códigos de modelo
− 2 +	53115D	SU003-08951	MENSULA, GUARNICION TRASERA, NO. 1	2	ZN8
− 1 +	76801A	SU003-10685	SUBCONJUNTO GUARNICION, EXT. PUERTA PORTAEQUIPAJES, CRY STAL WHITE PEARL,K1X	1	ZN8
− 1 +	76811B	SU003-10413	GUARNICION, PUERTA PORTAEQUIPAJES, EXTERIOR	1	ZN8
− 1 +	99999	SU003-02881	NUT FLG M5	1	
− 1 +	99999	SU003-02981	CLIP D8.5	1	
− 1 +	99999	SU003-08534	HARDWARE ITEM	1	
− 1 +	99999	SU003-09582	HARDWARE ITEM	1	
− 1 +	99999	SU003-10694	HARDWARE ITEM	1	
− 1 +	99999	SU003-10710	HARDWARE ITEM	1	
− 1 +	99999	SU003-10711	HARDWARE ITEM	1	
− 1 +	99999	SU003-10735	HARDWARE ITEM	1	
− 1 +	99999	SU003-10736	HARDWARE ITEM	1	

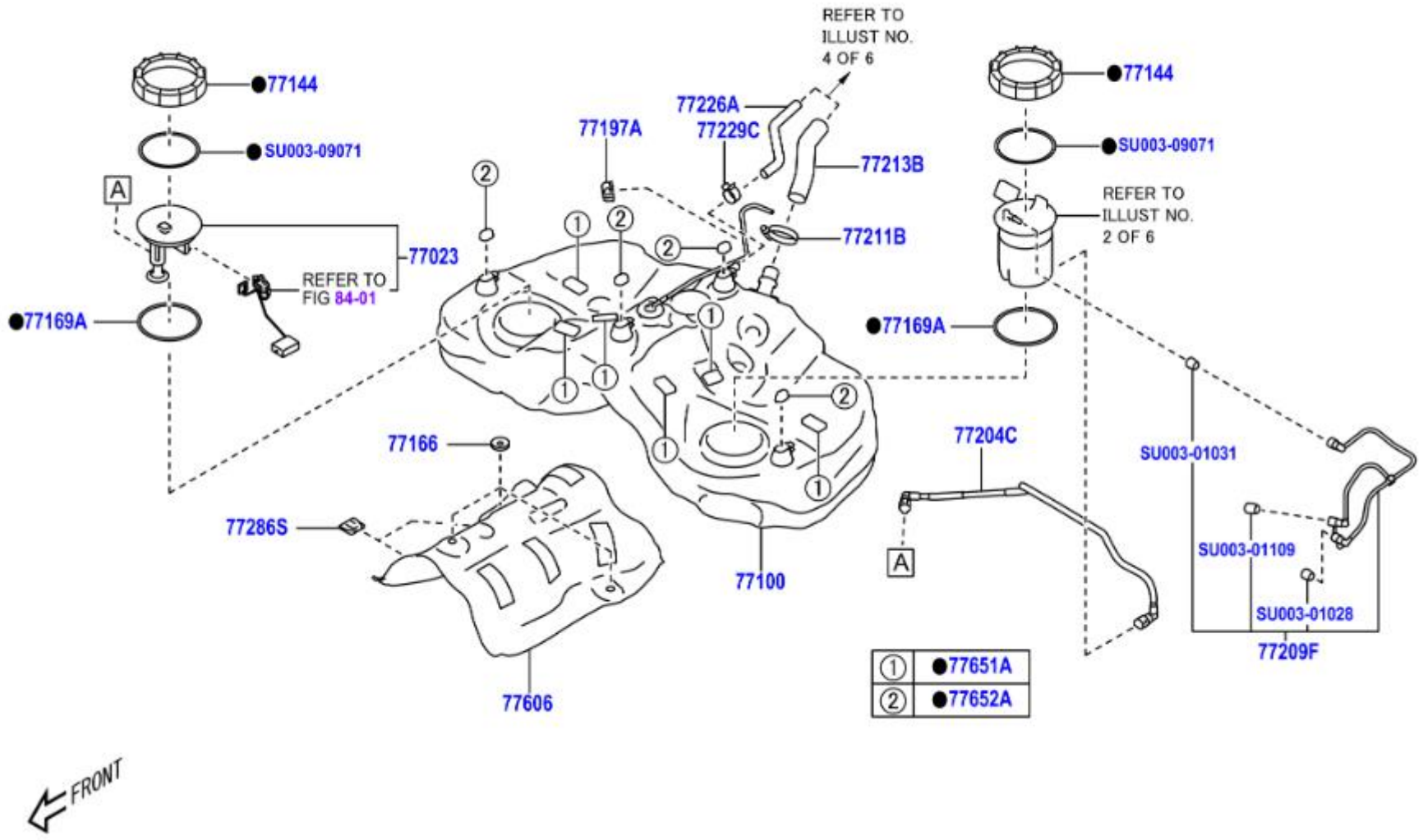
REFER TO ILLUST NO. 4 OF 6
77144
SU003-09071
77197A
77226A
77229C
77213B
77211B
A
77023
REFER TO FIG 84-01
77169A
77166
77286S
77606
77100
77204C
A
77144
SU003-09071
REFER TO ILLUST NO. 2 OF 6
77169A
SU003-01031
SU003-01109
SU003-01028
77209F
① ●77651A
② ●77652A
FRONT

	PNC	Número	Descripción	Ctd.	Códigos de modelo
− 1 +	77023	SU003-09073	SUBCONJUNTO FILTRO, TUBO SUCCION COMBUSTIBLE	1	ZN8
− 1 +	77100	SU003-09062	CONJUNTO DEPOSITO, COMBUSTIBLE	1	ZN8
− 2 +	77144	SU003-09068	RETENEDOR, MEDIDOR BOMBA COMBUSTIBLE	2	ZN8
− 3 +	77166	SU003-01042	ALMOHADILLA, PROTECTOR DEPOSITO COMBUSTIBLE	3	ZN8
− 2 +	77169A	SU003-09066	EMPAQUETADURA, AJUSTE TUBO SUCCION COMBUSTIBLE	2	ZN8
− 1 +	77197A	SU003-09524	ABRAZADERA, TUBO VENTILACION EVAPORACION, NO. 2	1	ZN8
− 1 +	77204C	SU003-09537	SUBC.TUBO, PRINCIPAL DEPOS. COMB., NO.2	1	ZN8
− 1 +	77209F	SU003-09534	SUBCONJUNTO TUBO, PRINCIPAL DEPOSITO COMBUSTIBLE	1	ZN8
− 1 +	77211B	SU003-08444	ABRAZADERA (TUBO RELLENO COMBUSTIBLE)	1	ZN8
− 1 +	77213B	SU003-09538	MANGUERA, DEPOSITO COMBUSTIBLE A TUBO RELLENADOR	1	ZN8
− 1 +	77226A	SU003-09539	TUBO, RESPIRADERO DEP.COMBUST., NUM.6	1	ZN8
− 1 +	77229C	SU003-01024	ABRAZADERA, TUBO RESPIRADERO	1	ZN8
− 2 +	77286S	SU003-10559	ALMOHADILLA, PROTECTOR DEPOSITO COMBUSTIBLE	2	ZN8
− 1 +	77606	SU003-09532	SUBCONJUNTO PROTECTOR, DEPOSITO COMBUSTIBLE, NO. 1	1	ZN8
− 6 +	77651A	SU003-01047	ALMOHADILLA, DEPOSITO COMBUSTIBLE, NO. 1	6	ZN8
− 4 +	77652A	SU003-09529	ALMOHADILLA, DEPOSITO COMBUSTIBLE, NO. 2	4	ZN8
− 1 +	99999	SU003-01028	CLAMP RETAINER	1	
− 1 +	99999	SU003-01031	CLAMP	1	
− 1 +	99999	SU003-01109	RETAINER	1	
− 1 +	99999	SU003-09071	PLATE RING NUT	1	

● 再使用不可部品
● Non-reusable part

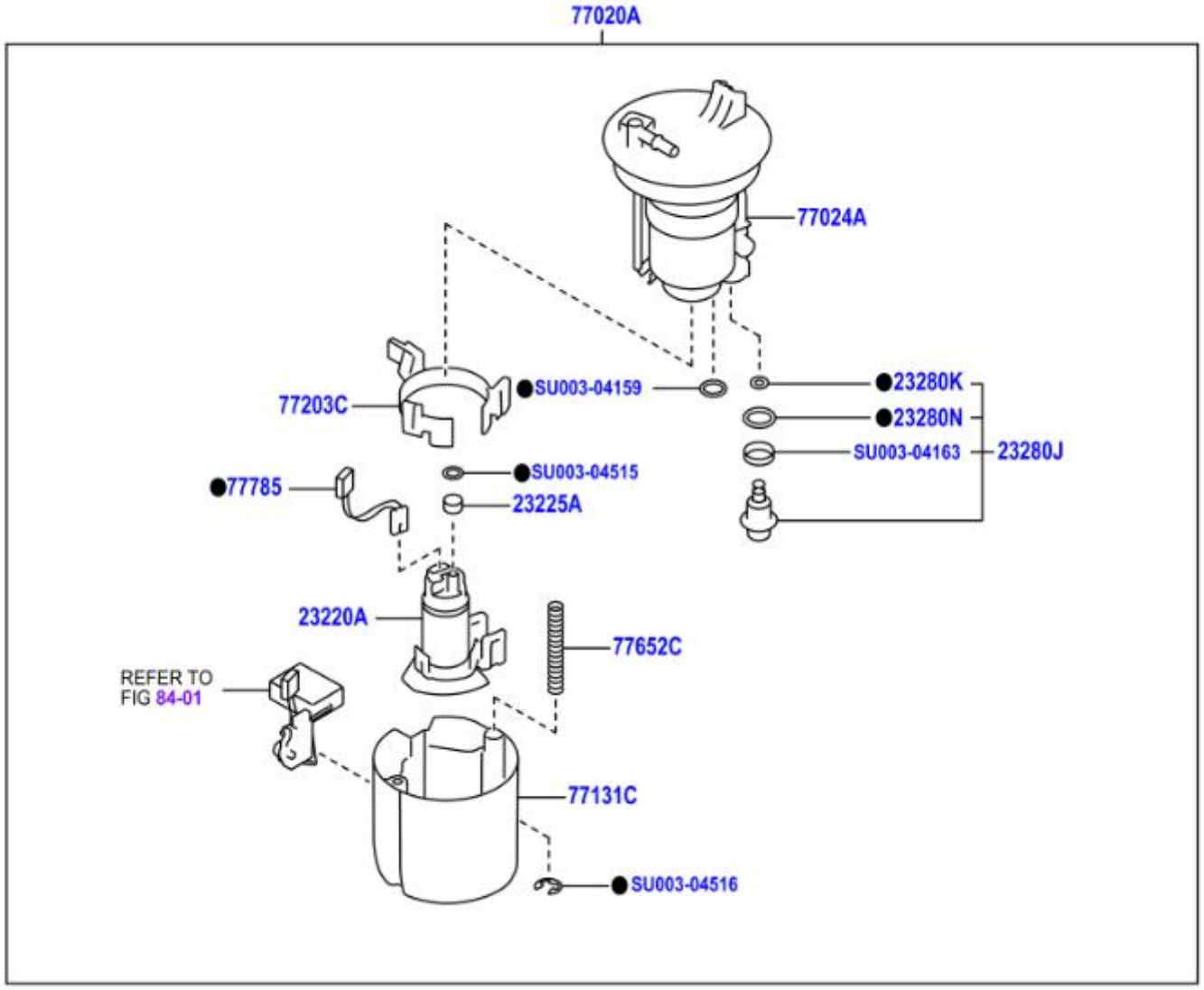

	PNC	Número	Descripción	Ctd.	Códigos de modelo
− 1 +	23220A	SU003-09065	CONJUNTO BOMBA, COMBUSTIBLE CON FILTRO	1	FA24..ZN8
− 1 +	23225A	SU003-04162	SEPARADOR, BOMBA COMBUSTIBLE	1	FA24..ZN8
− 1 +	23280J	SU003-07511	CONJUNTO REGULADOR, PRESION COMBUSTIBLE	1	FA24..ZN8
− 1 +	23280K	SU003-04157	JUNTA, TORICA (REGULADOR PRESION COMBUSTIBLE)	1	FA24..ZN8
− 1 +	23280N	SU003-04158	JUNTA, TORICA (REGULADOR PRESION COMBUSTIBLE), NO. 2	1	FA24..ZN8
− 1 +	77020A	SU003-09064	CONJ. TUBO, SUCCION COMBUS. CON BOMBA Y MEDIDOR	1	ZN8
− 1 +	77024A	SU003-09070	SUBCONJUNTO PLACA, SUCCION COMBUSTIBLE	1	ZN8
− 1 +	77131C	SU003-09063	DEPOSITO SECUNDARIO, COMBUSTIBLE, NO. 1	1	ZN8
− 1 +	77203C	SU003-04165	MENSULA, BOMBA COMBUSTIBLE	1	ZN8
− 1 +	77652C	SU003-09069	RESORTE, BOMBA DE COMBUSTIBLE	1	ZN8
− 1 +	77785	SU003-09067	MAZO CABLES, BOMBA COMBUSTIBLE	1	ZN8
− 1 +	99999	SU003-04159	GASKET FUEL PMP D	1	
− 1 +	99999	SU003-04163	SPACER FUEL PMP B	1	
− 1 +	99999	SU003-04515	GASKET PUMP A	1	
− 1 +	99999	SU003-04516	RING CLIP	1	

● 再使用不可部品
● Non-reusable part

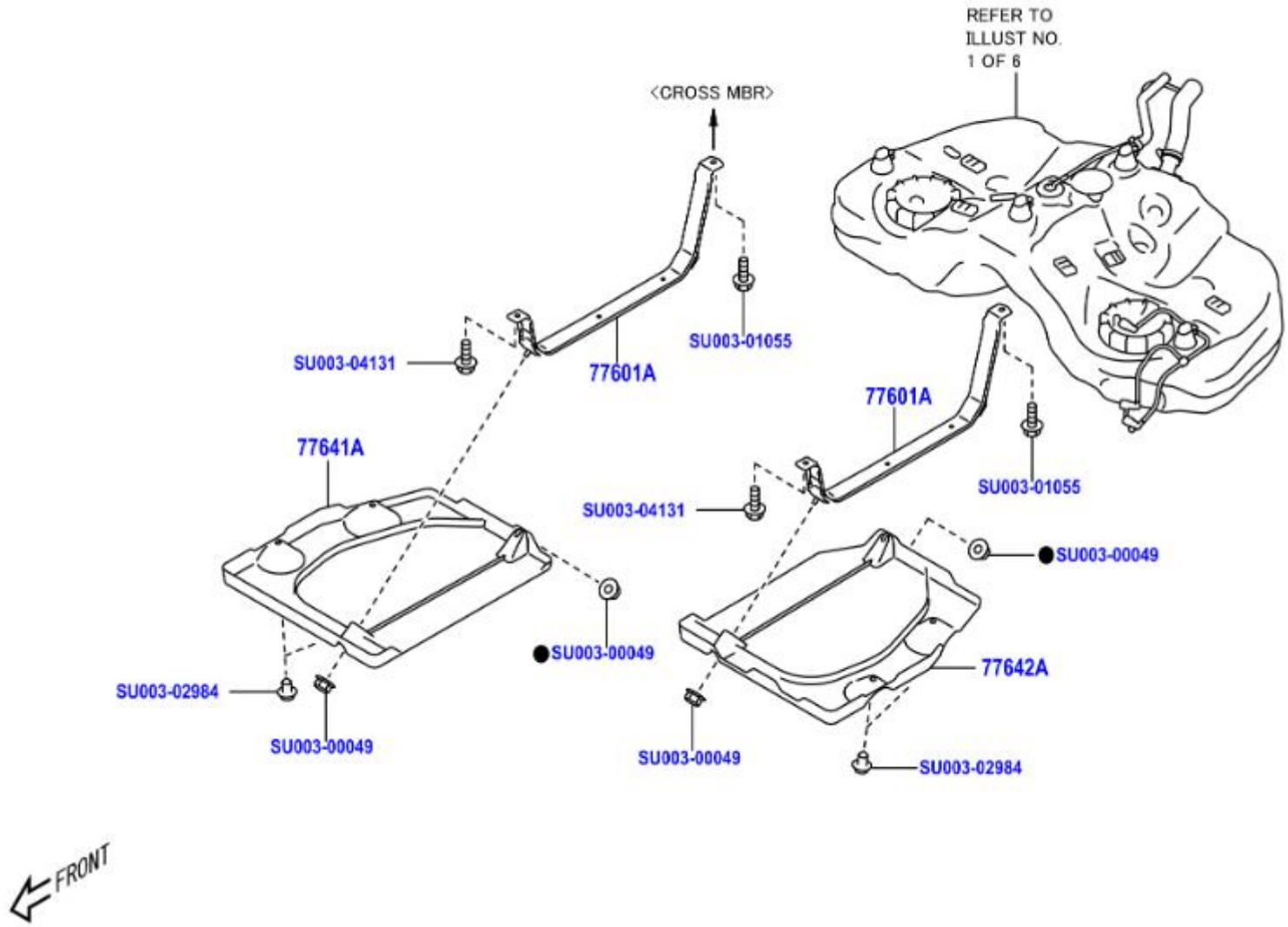

	PNC	Número	Descripción	Ctd.	Códigos de modelo
− 2 +	77601A	SU003-09523	SUBCONJUNTO BANDA DEPOSITO COMBUSTIBLE. NO. 1	2	ZN8
− 1 +	77641A	SU003-10930	PROTECTOR, DEPOSITO COMBUSTIBLE, NO. 1	1	ZN8
− 1 +	77642A	SU003-10931	PROTECTOR, DEPOSITO COMBUSTIBLE, NO. 2	1	ZN8
− 1 +	99999	SU003-00049	SELF LOCK NUT	1	
− 1 +	99999	SU003-01055	FLANGE BOLT	1	
− 1 +	99999	SU003-02984	CLIP BMPR	1	
− 1 +	99999	SU003-04131	BOLT FLG 8X20	1	

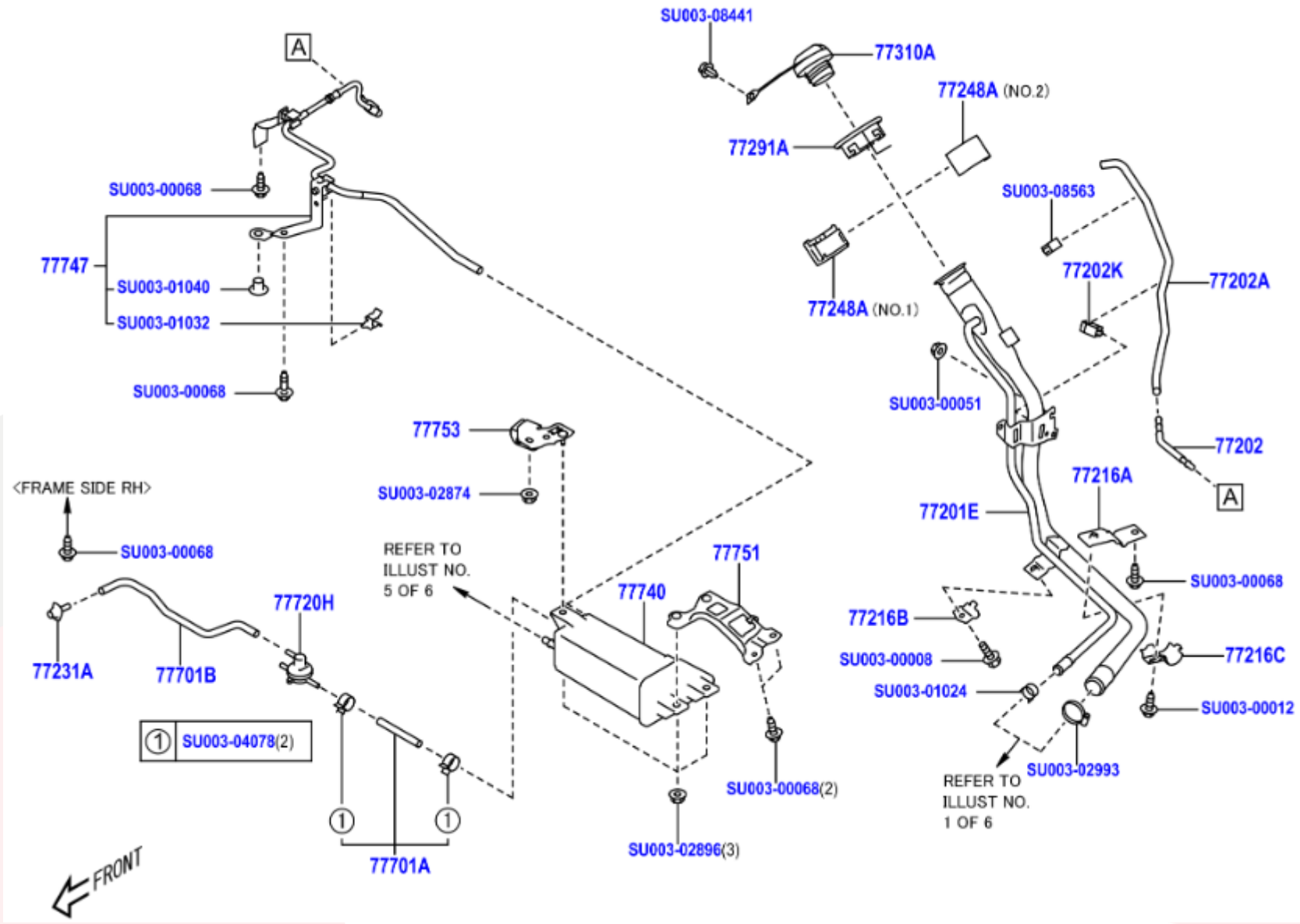
SU003-08441
77310A
77248A (NO.2)
77291A
SU003-08563
77202K
77202A
77248A (NO.1)
SU003-00051
77202
77216A
77201E
A
SU003-00068
77216B
SU003-00008
77216C
SU003-01024
SU003-00012
SU003-02993
REFER TO
ILLUST NO.
1 OF 6
A
SU003-00068
77747
SU003-01040
SU003-01032
SU003-00068
77753
SU003-02874
<FRAME SIDE RH>
SU003-00068
REFER TO
ILLUST NO.
5 OF 6
77751
77740
77720H
77231A
77701B
① SU003-04078(2)
SU003-00068(2)
SU003-02896(3)
① ①
77701A
FRONT

	PNC	Número	Descripción	Ctd.	Códigos de modelo
− 1 +	77201E	SU003-09533	SUBCONJUNTO TUBO, RELLENO DEPOSITO COMBUSTIBLE	1	ZN8
− 1 +	77202	SU003-01079	SUBCONJUNTOMTUBO, RESPIRADERO	1	ZN8
− 1 +	77202A	SU003-09618	MANGUERA, COMBUSTIBLE, NO. 1 (TUBO RESPIRADERO)	1	ZN8
− 1 +	77202K	SU003-01039	ABRAZADERA (MANGUERA RESPIRADERO)	1	ZN8
− 1 +	77216A	SU003-09530	SOPORTE, TUBO RELLENADOR DEPOSITO COMBUSTIBLE, NO. 1	1	ZN8
− 1 +	77216B	SU003-01062	SOPORTE, TUBO RELLENO DEPOSITO COMBUSTIBLE, NO. 2	1	ZN8
− 1 +	77216C	SU003-09531	SOPORTE, TUBO NO. 3 RELLENO DEPOSITO COMBUSTIBLE	1	ZN8
− 1 +	77231A	SU003-01044	CONECTOR, TUBO RESPIRADERO DEPOSITO COMBUSTIBLE	1	ZN8
− 1 +	77248A	SU003-06091	SOPORTE, CUBIERTA TUBO CUELLO LLENADO DEPOSITO COMB., DESTINATION CODE=EC,NO.1	1	ZN8..LHD
− 1 +	77248A	SU003-06092	SOPORTE, CUBIERTA TUBO CUELLO LLENADO DEPOSITO COMB., DESTINATION CODE=EC,NO.2	1	ZN8..LHD
− 1 +	77291A	SU003-01053	PROTECTOR, TUBO LLENADOR DEPOSITO COMBUSTIBLE	1	ZN8
− 1 +	77310A	SU003-07079	CONJUNTO DE TAPA, DEPOSITO COMBUSTIBLE, DESTINATION CO DE=EC	1	ZN8..LHD
− 1 +	77701A	SU003-08074	MANGUERA, COMBUSTIBLE, NO. 1 (VALVULA RESPIRADERO)	1	ZN8
− 1 +	77701B	SU003-08101	MANGUERA, COMBUSTIBLE, NO. 2 (VALVULA RESPIRADERO)	1	ZN8
− 1 +	77720H	SU003-08075	CONJUNTO VALVULA, SALIDA COMBUSTIBLE	1	ZN8
− 1 +	77740	SU003-08073	CONJUNTO RECIPIENTE, CARBON	1	ZN8
− 1 +	77747	SU003-08099	TUBO, RECIPIENTE CARBON, NO. 1	1	ZN8
− 1 +	77751	SU003-08097	MENSULA, BASE RECIPIENTE CARBON	1	ZN8
− 1 +	77753	SU003-08096	MENSULA, RECIPIENTE CARBON, NO. 3	1	ZN8
− 1 +	99999	SU003-00008	FLANGE BOLT PLT	1	
− 1 +	99999	SU003-00012	FLANGE BOLT-PLT	1	
− 1 +	99999	SU003-00051	FLANGE NUT	1	
− 1 +	99999	SU003-00068	FT TAPPING SCREW	1	
− 1 +	99999	SU003-01024	CLIP 20.5	1	
− 1 +	99999	SU003-01032	CLAMP HOSE	1	
− 1 +	99999	SU003-01040	CLAMP	1	
− 1 +	99999	SU003-02874	FLANGE NUT	1	
− 1 +	99999	SU003-02896	NUTX6X7X22	1	
− 1 +	99999	SU003-02993	HOSE CLAMP FILL	1	
− 1 +	99999	SU003-04078	HOSE CLAMP	1	
− 1 +	99999	SU003-08441	HARDWARE ITEM	1	
− 1 +	99999	SU003-08563	HARDWARE ITEM	1	

①	②	③	④	⑤	⑥	⑦
77285D	77286D	77286L	77286H	REFER TO FIG 47-08	REFER TO FIG 47-08	REFER TO FIG 47-08

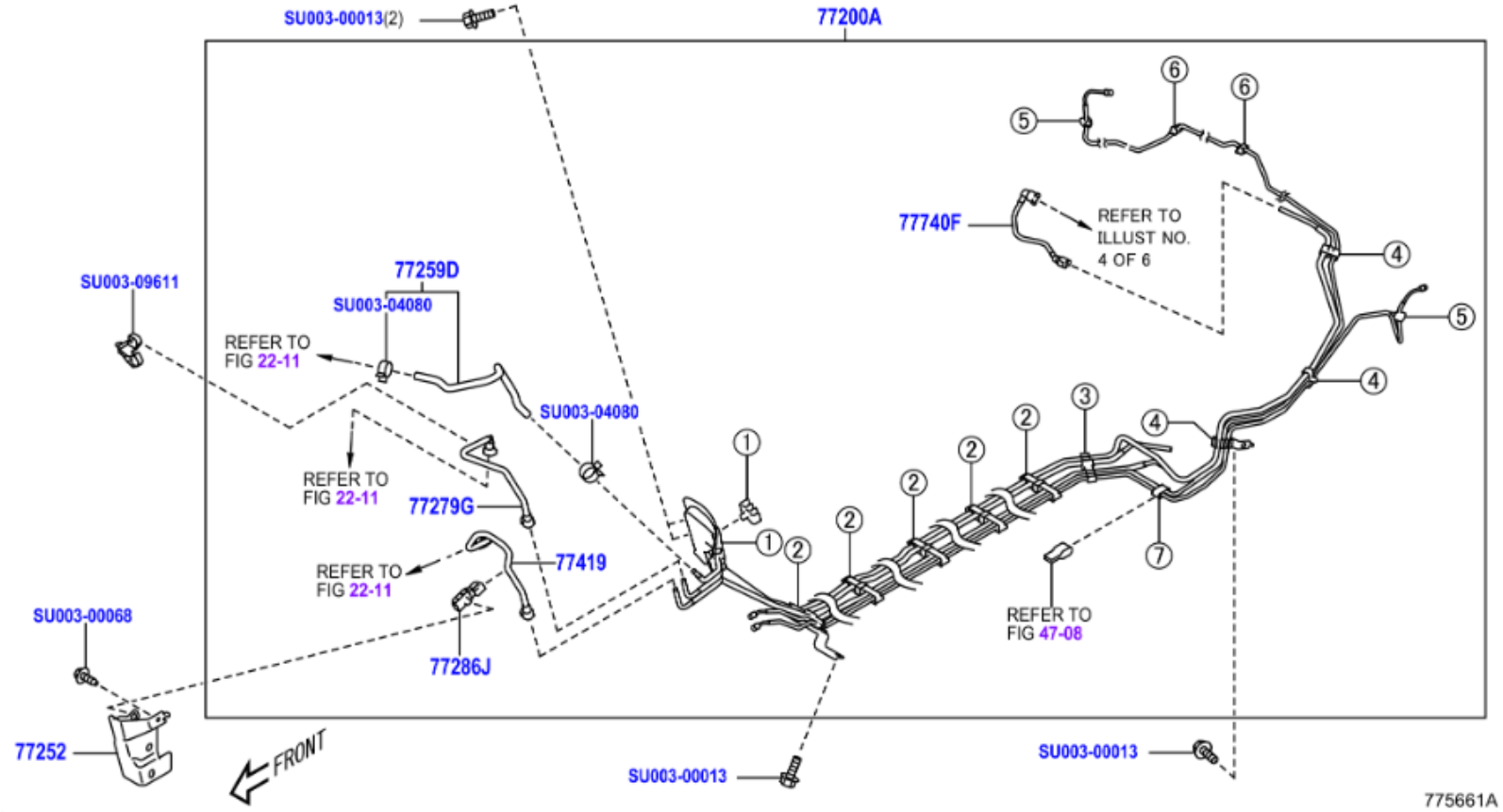

	PNC	Número	Descripción	Ctd.	Códigos de modelo
− 1 +	77200A	SU003-09072	CONJUNTO TUBERIA, CENTRO	1	ZN8
− 1 +	77252	SU003-10560	PROTECTOR, TUBERIA DE COMBUSTIBLE	1	ZN8
− 1 +	77259D	SU003-09617	MANGUERA, COMBUSTIBLE NO. 1	1	ZN8
− 1 +	77279G	SU003-09535	MANGUERA, COMBUSTIBLE, NUM.2	1	ZN8
− 2 +	77285D	SU003-09526	ABRAZADERA, TUBO COMBUSTIBLE, NO. 1	2	ZN8
− 5 +	77286D	SU003-09525	ABRAZADERA, TUBO COMBUSTIBLE, NO. 2	5	ZN8
− 3 +	77286H	SU003-09527	ABRAZADERA, TUBO COMBUSTIBLE, NO. 3	3	ZN8
− 1 +	77286J	SU003-09612	ABRAZADERA, TUBO COMBUSTIBLE, NO. 4	1	ZN8
− 1 +	77286L	SU003-09528	ABRAZADERA, TUBO COMBUSTIBLE, NO. 5	1	ZN8
− 1 +	77419	SU003-09536	MANGUERA, COMBUSTIBLE, NO. 3	1	ZN8
− 1 +	77740F	SU003-09616	TUBO, COMBUSTIBLE, NO. 1 (RECIPIENTE CARBON)	1	ZN8
− 1 +	99999	SU003-00013	FLANGE BOLT,PLT	1	
− 1 +	99999	SU003-00068	FT TAPPING SCREW	1	
− 1 +	99999	SU003-04080	HOSE CLAMP	1	
− 1 +	99999	SU003-09611	HARDWARE ITEM	1	

● 再使用不可部品
● Non-reusable part

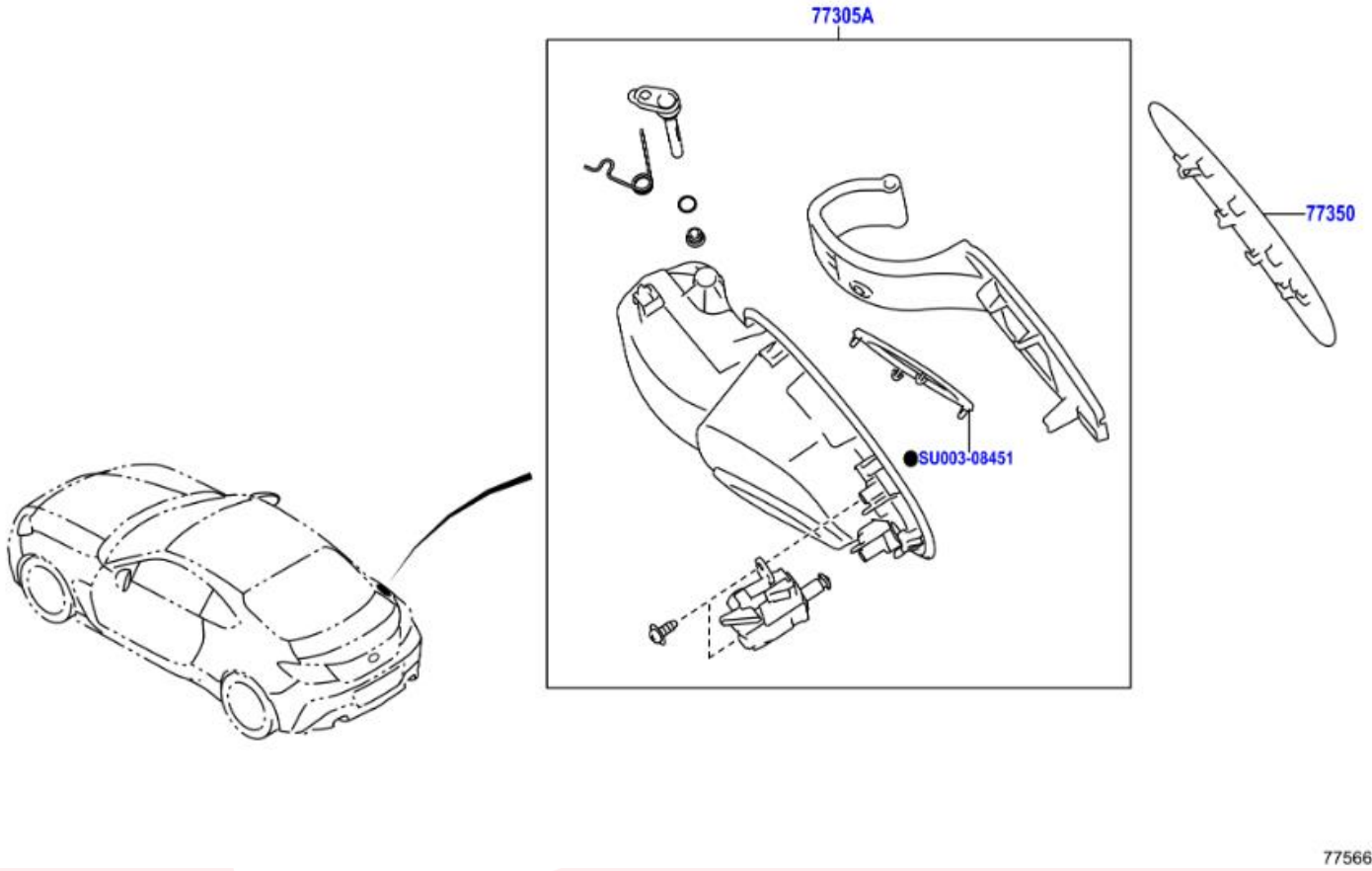

	PNC	Número	Descripción	Ctd.	Códigos de modelo
− 1 +	77305A	SU003-09102	SUBCONJ. TAPA, ABERTURA LLENADO COMBUSTIBLE	1	ZN8..A
− 1 +	77350	SU003-09194	CONJUNTO TAPA, ABERTURA RELLENADOR COMBUSTIBLE	1	ZN8
− 1 +	99999	SU003-08451	HARDWARE ITEM	1	

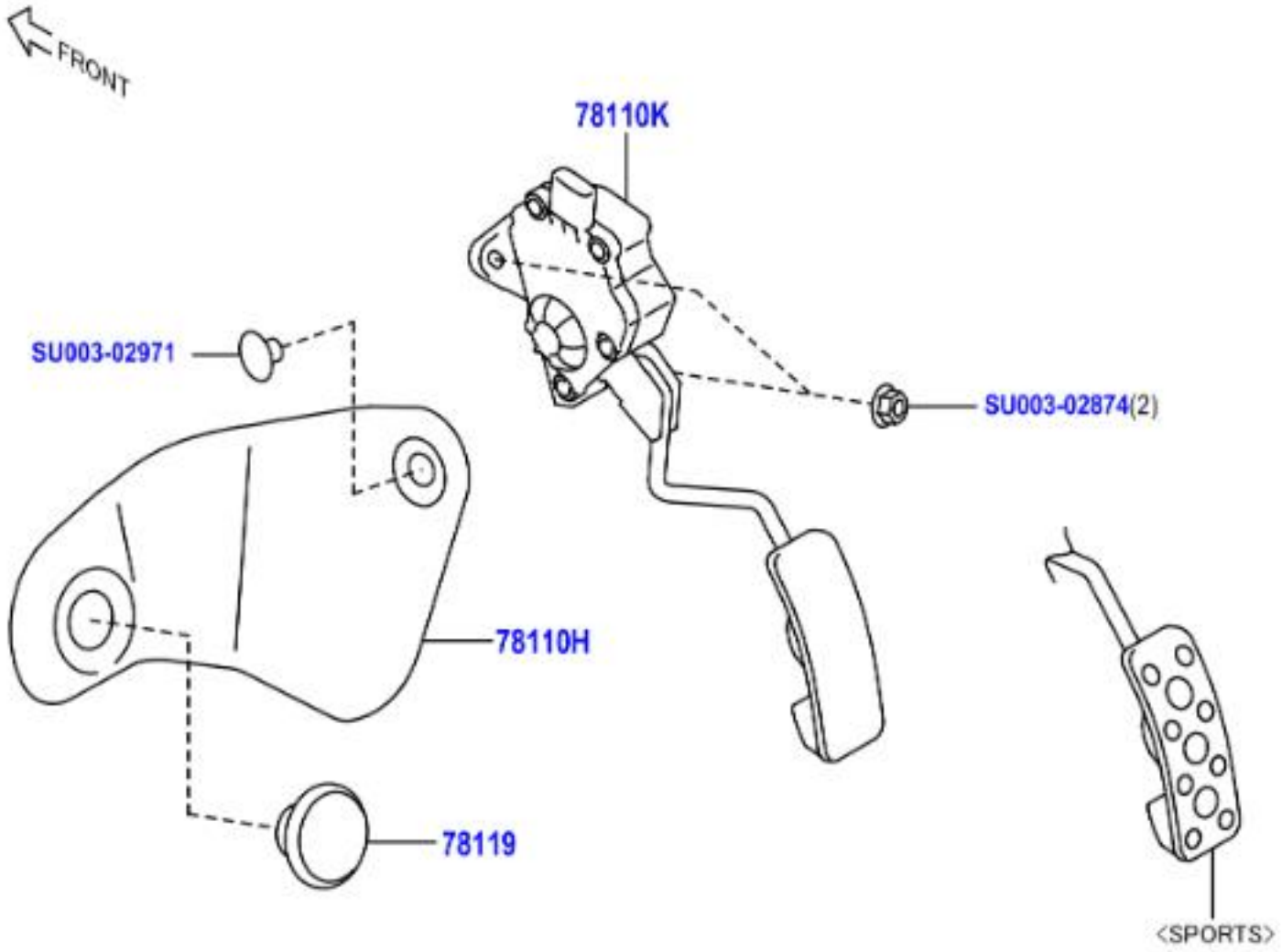
FRONT
78110K
SU003-02971
SU003-02874(2)
78110H
78119
<SPORTS>

	PNC	Número	Descripción	Ctd.	Códigos de modelo
− 1 +	78110H	SU003-09877	CUBIERTA (BARRA PEDAL ACELERADOR)	1	ZN8..LHD
− 1 +	78110K	SU003-08270	CONJUNTO BARRA, PEDAL DEL ACELERADOR(CON SENSOR), OPTION CODE=XD	1	ZN8..LHD..BASE
− 1 +	78119	SU003-08885	TOPE, BARRA PEDAL ACELERADOR	1	ZN8
− 1 +	99999	SU003-02874	FLANGE NUT	1	
− 1 +	99999	SU003-02971	CLIP STUD M5	1	

5. COMPONENTES ELÉCTRICOS

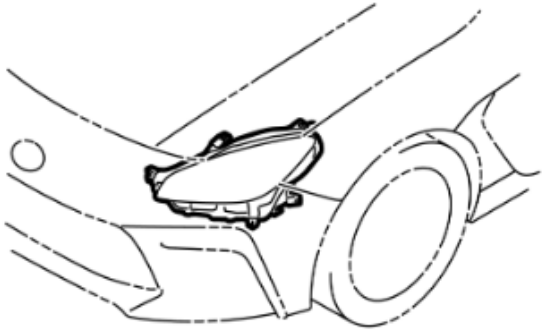

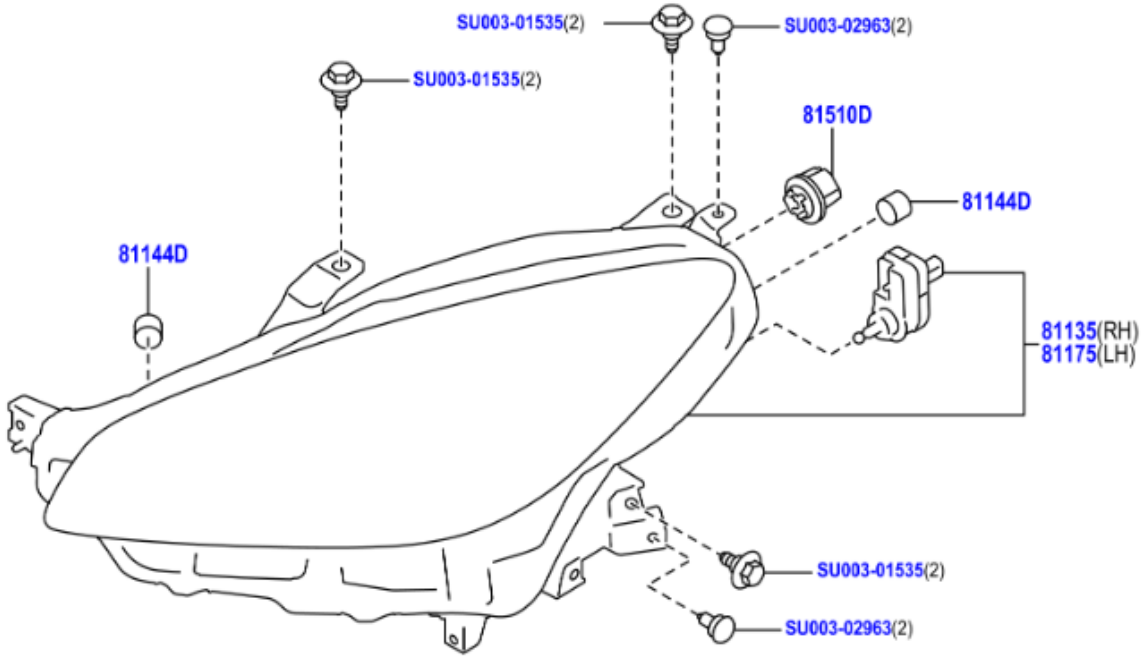

	PNC	Número	Descripción	Ctd.	Códigos de modelo
− 1 +	81135	SU003-09633	CONJ.UNIDAD, FARO, DER., DESTINATION CODE=EC	1	ZN8..LHD..BASE
− 4 +	81144D	SU003-07932	TAPA, CIERRE	4	ZN8
− 1 +	81175	SU003-09634	CONJ.UNIDAD, FARO, IZQ., DESTINATION CODE=EC	1	ZN8..LHD..BASE
− 2 +	81510D	SU003-08632	BOMBILLA (SENAL DE GIRO FR.), 12V 6W	2	ZN8
− 1 +	99999	SU003-01535	BOLT (F BMPER)	1	
− 1 +	99999	SU003-02963	PUSH RIVET	1	

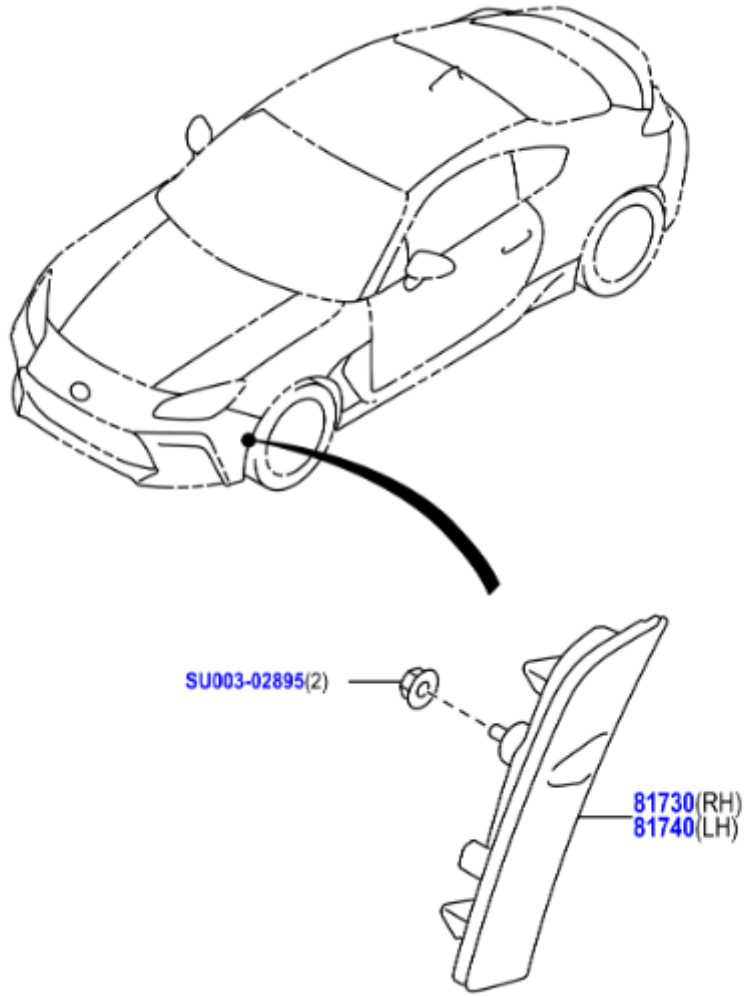
SU003-02895(2)
81730(RH)
81740(LH)

	PNC	Número	Descripción	Ctd.	Códigos de modelo
☐ − 1 +	81730	SU003-08732	CONJUNTO LAMPARA, SENAL GIRO LATERAL, DERECHO	1	ZN8
☐ − 1 +	81740	SU003-08733	CONJUNTO LAMPARA, SENAAL GIRO LATERAL, IZQUIERDO	1	ZN8
☐ − 1 +	99999	SU003-02895	NUT CONICAL SPG W 6	1	

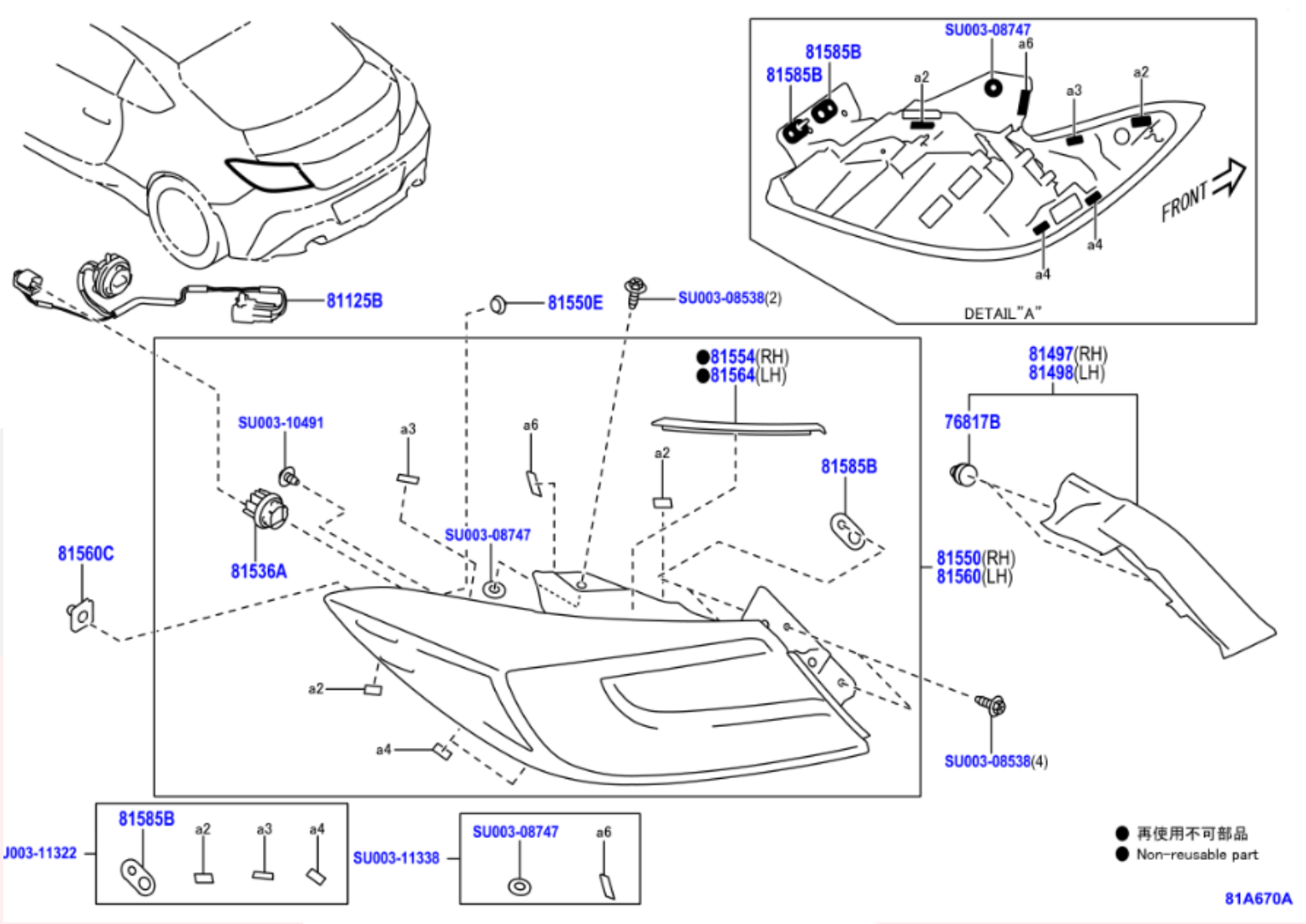
SU003-08747
81585B
81585B
a6
a2
a3
a2
a4
a4
FRONT
DETAIL"A"
81125B
81550E
SU003-08538(2)
●81554(RH)
●81564(LH)
81497(RH)
81498(LH)
76817B
SU003-10491
a3
a6
a2
81585B
SU003-08747
81560C
81536A
81550(RH)
81560(LH)
a2
a4
SU003-08538(4)
81585B
a2
a3
a4
SU003-11322
SU003-11338
SU003-08747
a6
● 再使用不可部品
● Non-reusable part
81A670A

	PNC	Número	Descripción	Ctd.	Códigos de modelo
− 4 +	76817B	SU003-08559	CLIP, LUZ TRASERA	4	ZN8
− 2 +	81125B	SU003-10492	CABLE, LUZ COMBINADA TRASERA	2	ZN8
− 1 +	81497	SU003-08748	CUBIERTA, LUZ COMBINADA TRASERA, SUP. DER.	1	ZN8
− 1 +	81498	SU003-08749	CUBIERTA, LUZ COMBINADA TRASERA, SUP. IZQ.	1	ZN8
− 2 +	81536A	SU003-10490	LED, LAMPARA COMBINADA TRASERA	2	ZN8
− 2 +	81550E	SU003-08558	RETENEDOR (PARA LAMPARA COMBINACION TRASERA)	2	ZN8
− 1 +	81554	SU003-10488	EMPAQUETADURA, CUERPO LAMPARA COMBINADA TRASERA, DERECHA	1	ZN8
− 2 +	81560C	SU003-08565	OJAL	2	ZN8
− 1 +	81564	SU003-10489	EMPAQUETADURA, CUERPO LAMPARA COMBINADA TRASERA, IZQU.	1	ZN8
− 4 +	81585B	SU003-08746	EMPAQUETADURA, COMBINACION TRASERA	4	ZN8
− 1 +	99999	SU003-08538	HARDWARE ITEM	1	
− 1 +	99999	SU003-08747	HARDWARE ITEM	1	
− 1 +	99999	SU003-10491	HARDWARE ITEM	1	
− 1 +	99999	SU003-11322	HARDWARE ITEM	1	
− 1 +	99999	SU003-11338	HARDWARE ITEM	1	

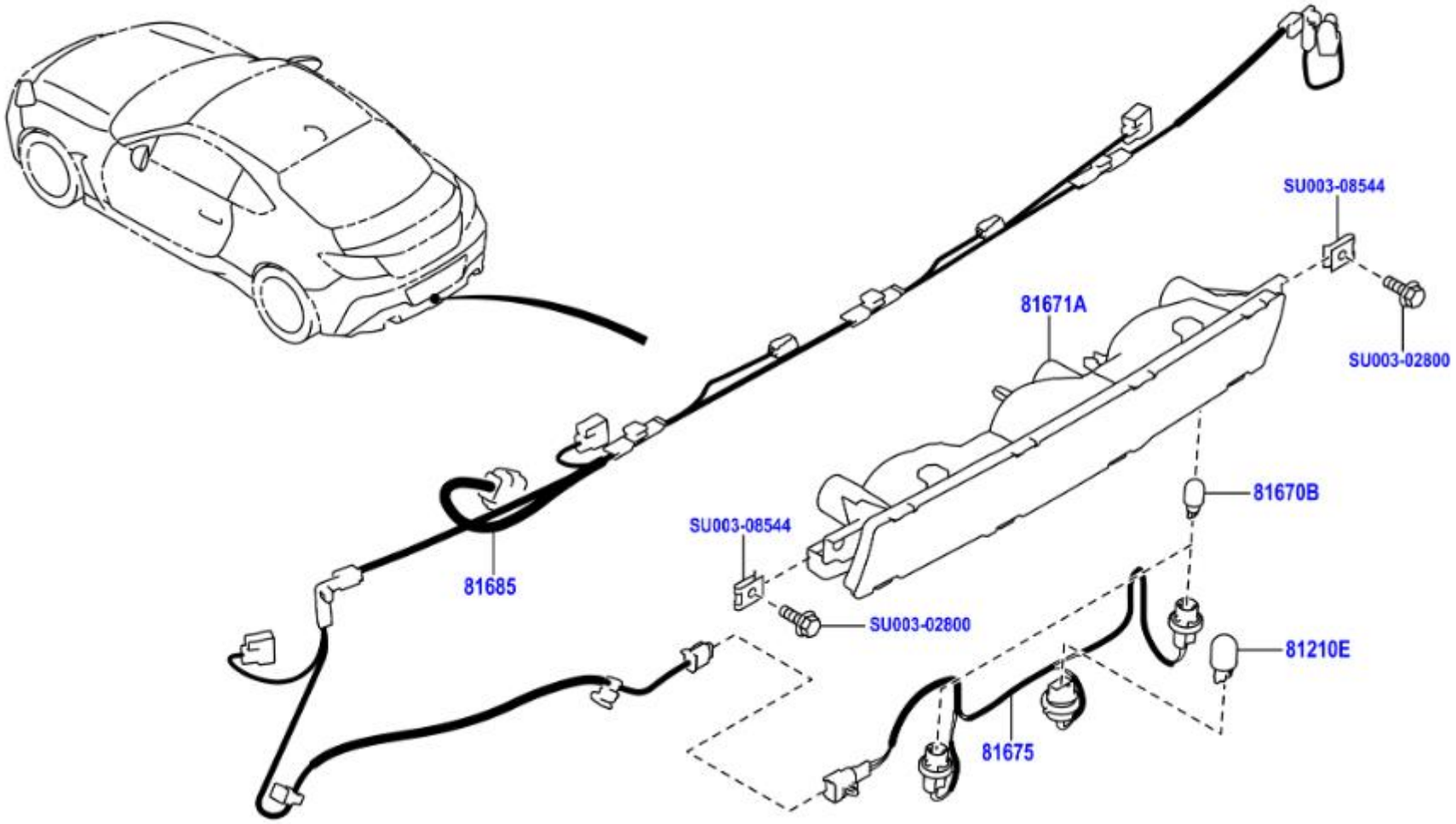
SU003-08544
81671A
SU003-02800
81670B
SU003-08544
81685
SU003-02800
81210E
81675

	PNC	Número	Descripción	Ctd.	Códigos de modelo
− 1 +	81210E	SU003-02567	BOMBILLAS, LUCES ANTINIEBLA TRAS., 12V 21W	1	ZN8
− 1 +	81210E	99132-YZZBL	OPTIFIT BULB W21W,	1	ZN8
− 2 +	81670B	SU003-02130	LAMPARA (MARCHA ATRAS), 12V 16W	2	ZN8
− 2 +	81670B	99132-YZZBK	OPTIFIT BULB W16WLL,	2	ZN8
− 1 +	81671A	SU003-08737	LENTE Y CUERPO, LAMPARA MARCHA ATRAS	1	ZN8
− 1 +	81675	SU003-08745	CLAVIJA Y CABLE, LAMPARA MARCHA ATRAS	1	ZN8
− 1 +	81685	SU003-08741	CABLE, LAMPARA MARCHA ATRAS, IZQ.	1	ZN8..6F
− 1 +	99999	SU003-02800	BOLT FLG 6X16	1	
− 1 +	99999	SU003-08544	HARDWARE ITEM	1	

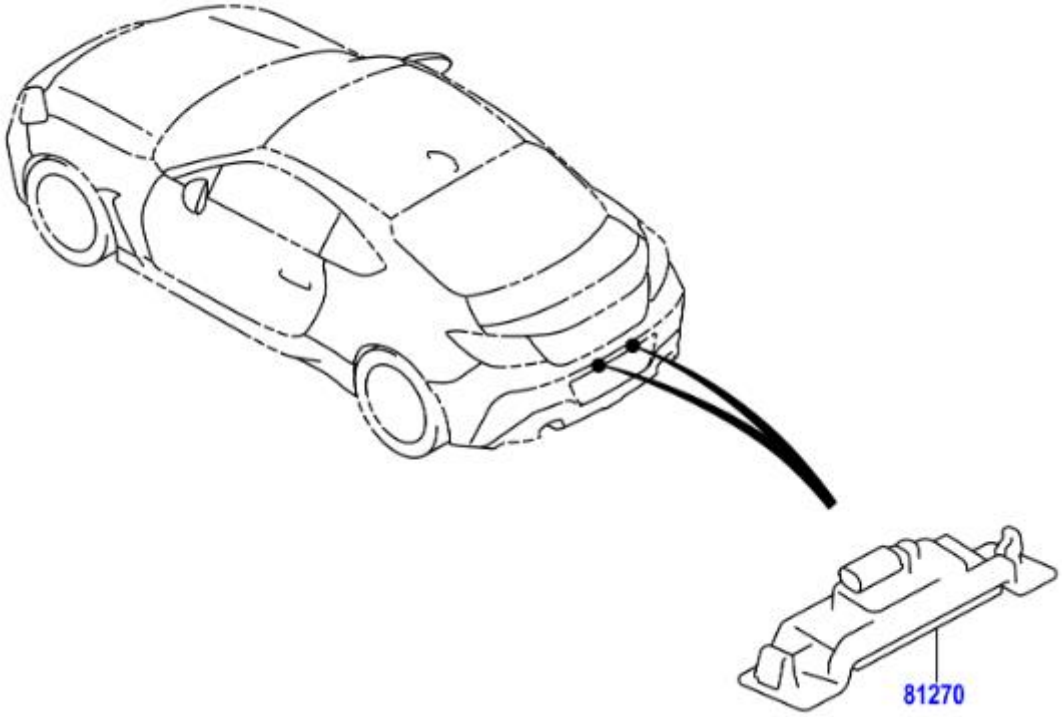
81270

	PNC	Número	Descripción	Ctd.	Códigos de modelo
☐ − 2 +	81270	SU003-08731	CONJUNTO LAMPARA, MATRICULA	2	ZN8

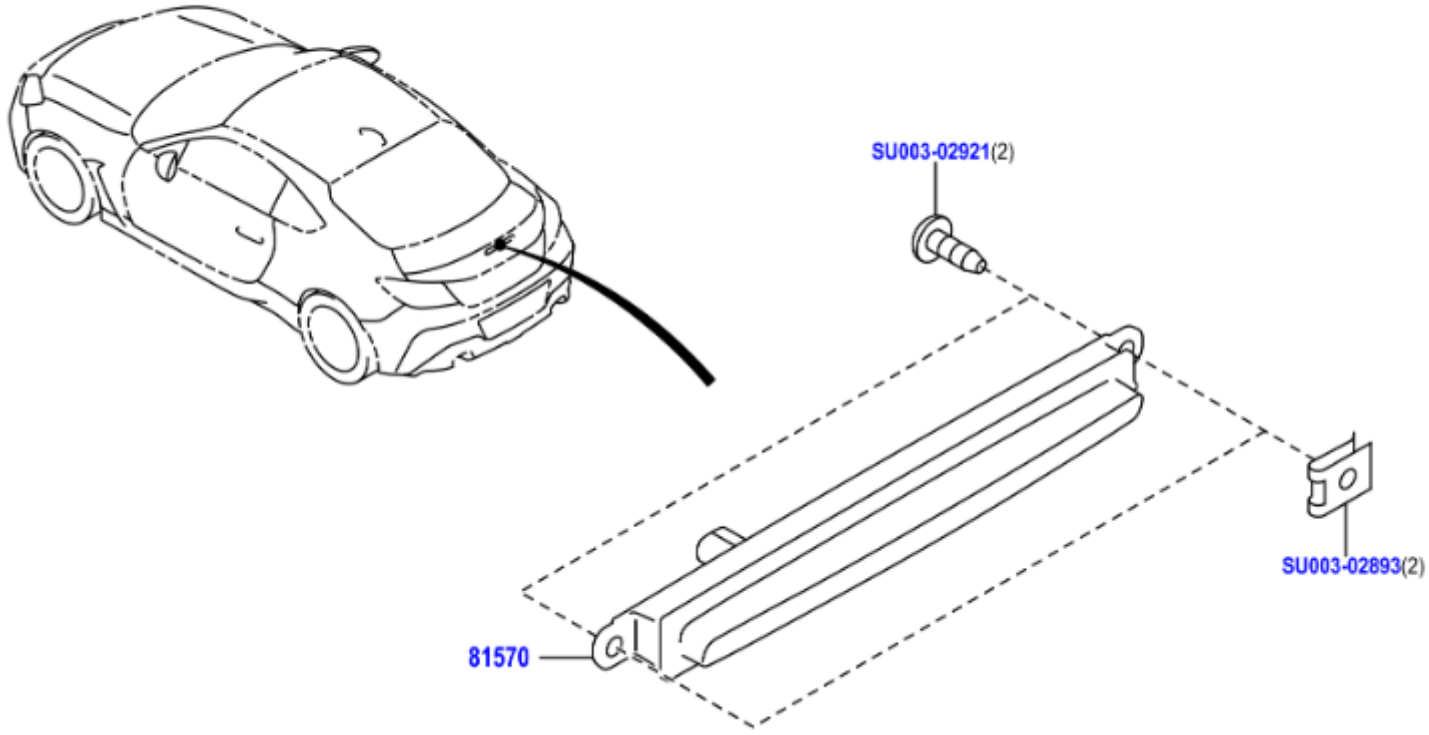
SU003-02921(2)
SU003-02893(2)
81570

	PNC	Número	Descripción	Ctd.	Códigos de modelo
☐ − 1 +	81570	SU003-08735	CONJUNTO LAMPARA, PARADA CENTRAL	1	ZN8
☐ − 1 +	99999	SU003-02893	J-NUT M5	1	
☐ − 1 +	99999	SU003-02921	SCREW TAP M5X16	1	

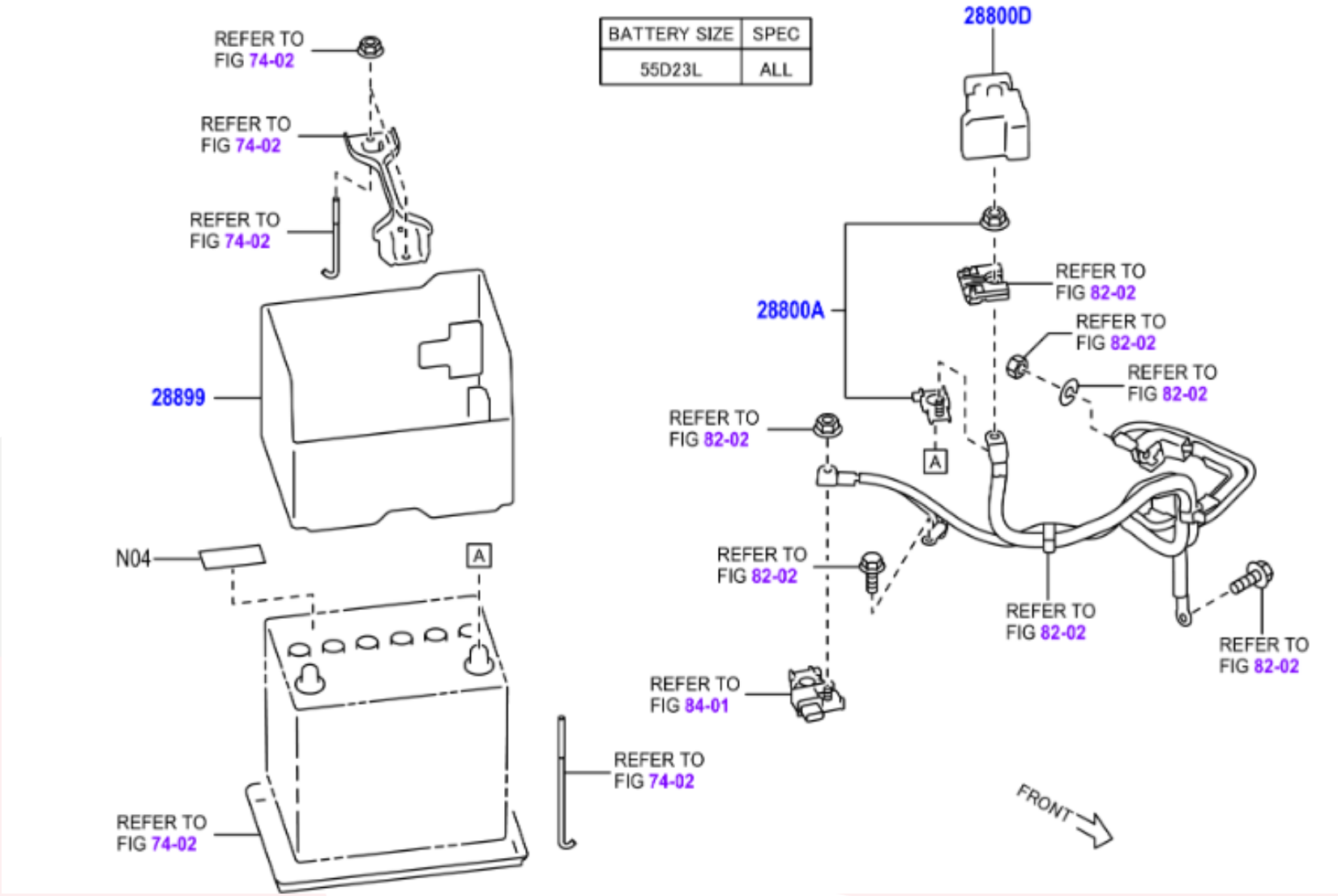
BATTERY SIZE
SPEC
55D23L
ALL
28800D
28800A
28899
N04
A
REFER TO FIG 74-02
REFER TO FIG 82-02
REFER TO FIG 84-01
FRONT

	PNC	Número	Descripción	Ctd.	Códigos de modelo
− 1 +	28800A	SU003-02356	TERMINAL POSITIVO BATERIA	1	FA24..ZN8..LHD
− 1 +	28800D	SU003-09320	CUBIERTA, CONECTOR (TERMINNAL BATERIA)	1	FA24..ZN8
− 1 +	28899	SU003-02413	AISLADOR. BATERIA	1	FA24..ZN8

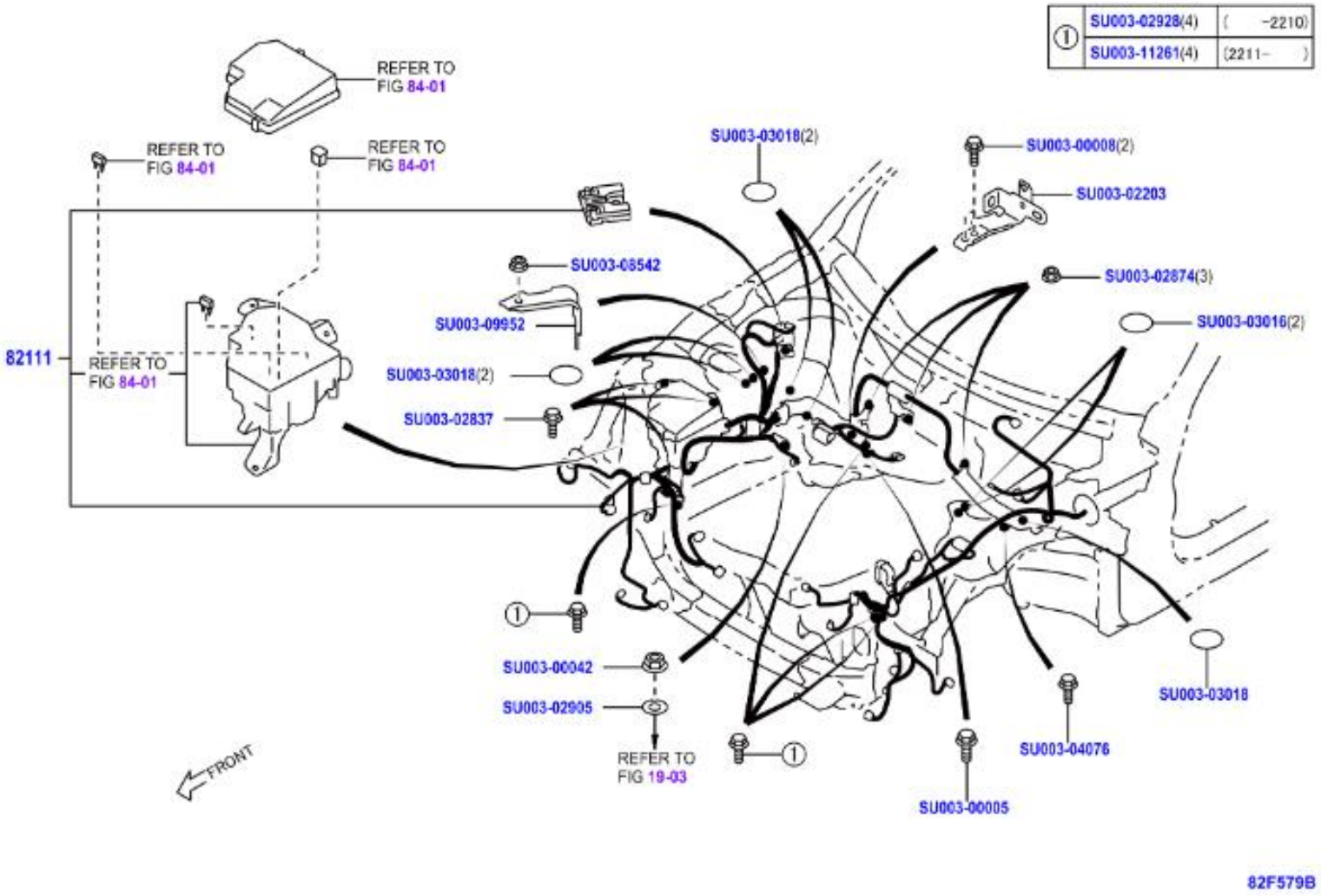
① SU003-02928(4) (-2210)
SU003-11261(4) (2211-)
REFER TO FIG 84-01
REFER TO FIG 84-01
REFER TO FIG 84-01
82111
REFER TO FIG 84-01
SU003-03018(2)
SU003-00008(2)
SU003-02203
SU003-08542
SU003-09952
SU003-02874(3)
SU003-03016(2)
SU003-03018(2)
SU003-02837
①
SU003-00042
SU003-02905
REFER TO FIG 19-03
①
SU003-00005
SU003-04076
SU003-03018
FRONT
82F579B

	PNC	Número	Descripción	Ctd.	Códigos de modelo
− 1 +	82111	SU003-10251	CABLE, PRINCIPAL COMPARTIMIENTO MOTOR, DESTINATION CODE-EC	1	ZN8..LHD..6F..EUR..A
− 1 +	99999	SU003-00005	FLANGE BOLT,PLT	1	
− 1 +	99999	SU003-00008	FLANGE BOLT PLT	1	
− 1 +	99999	SU003-00042	NUT	1	
− 1 +	99999	SU003-02203	BRKT EG SUB COMPL	1	
− 1 +	99999	SU003-02837	BOLT&WASHER ASSY	1	
− 1 +	99999	SU003-02874	FLANGE NUT	1	
− 1 +	99999	SU003-02905	WASHER SPR D8	1	
− 1 +	99999	SU003-02928	BOLT	1	
− 1 +	99999	SU003-03016	GROMMET SHEET D20	1	
− 1 +	99999	SU003-03018	GROMMET SHEET D30	1	
− 1 +	99999	SU003-04076	FLANGE BOLT,PLT	1	
− 1 +	99999	SU003-08542	HARDWARE ITEM	1	
− 1 +	99999	SU003-09952	HARDWARE ITEM	1	
− 1 +	99999	SU003-11261	HARDWARE ITEM	1	

①	SU003-02928(4)	(-2210)
	SU003-11261(4)	(2211-)

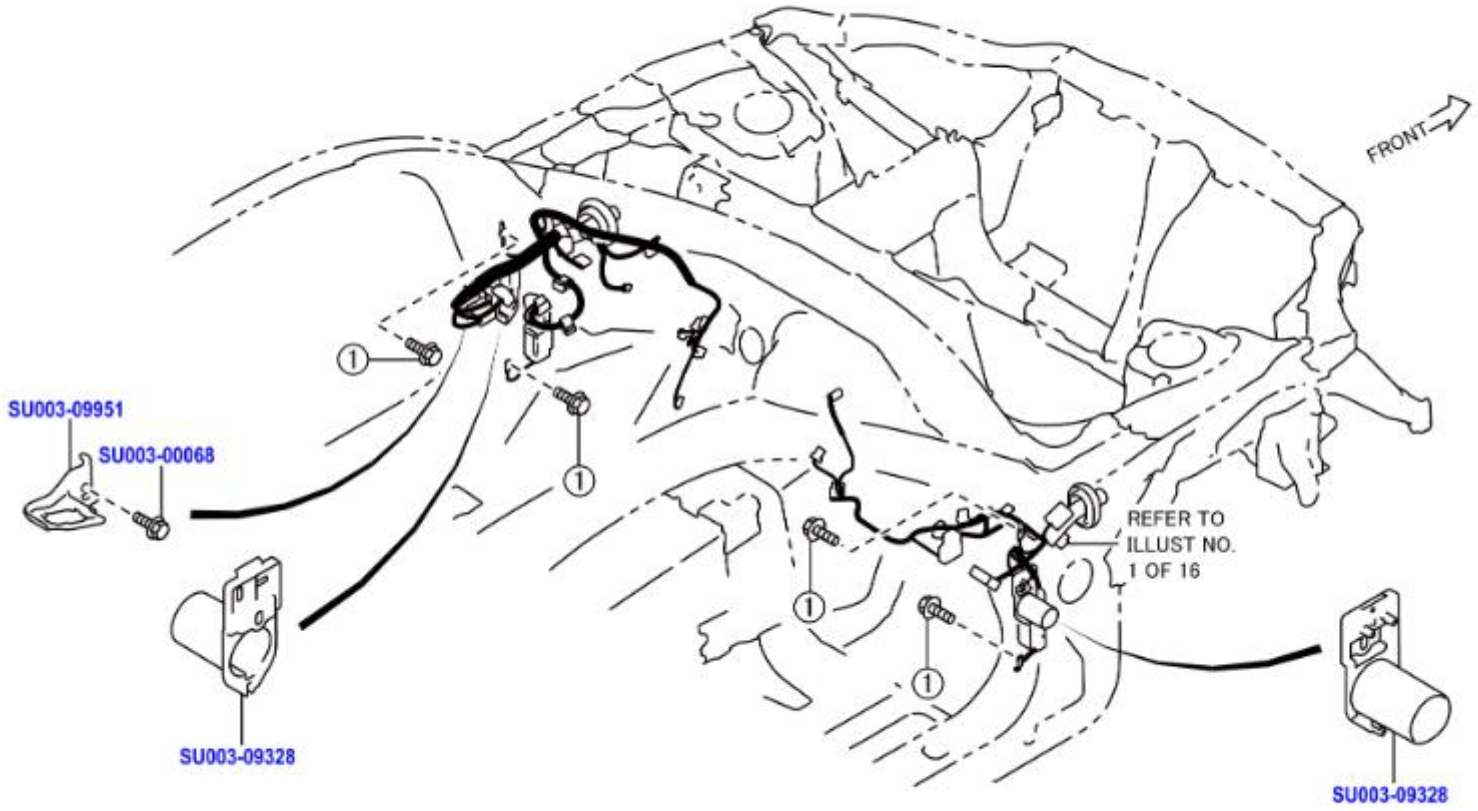

	PNC	Número	Descripción	Ctd.	Códigos de modelo
☐ − 1 +	99999	SU003-00068	FT TAPPING SCREW	1	
☐ − 1 +	99999	SU003-02928	BOLT	1	
☐ − 1 +	99999	SU003-09328	HARDWARE ITEM	1	
☐ − 1 +	99999	SU003-09951	HARDWARE ITEM	1	
☐ − 1 +	99999	SU003-11261	HARDWARE ITEM	1	

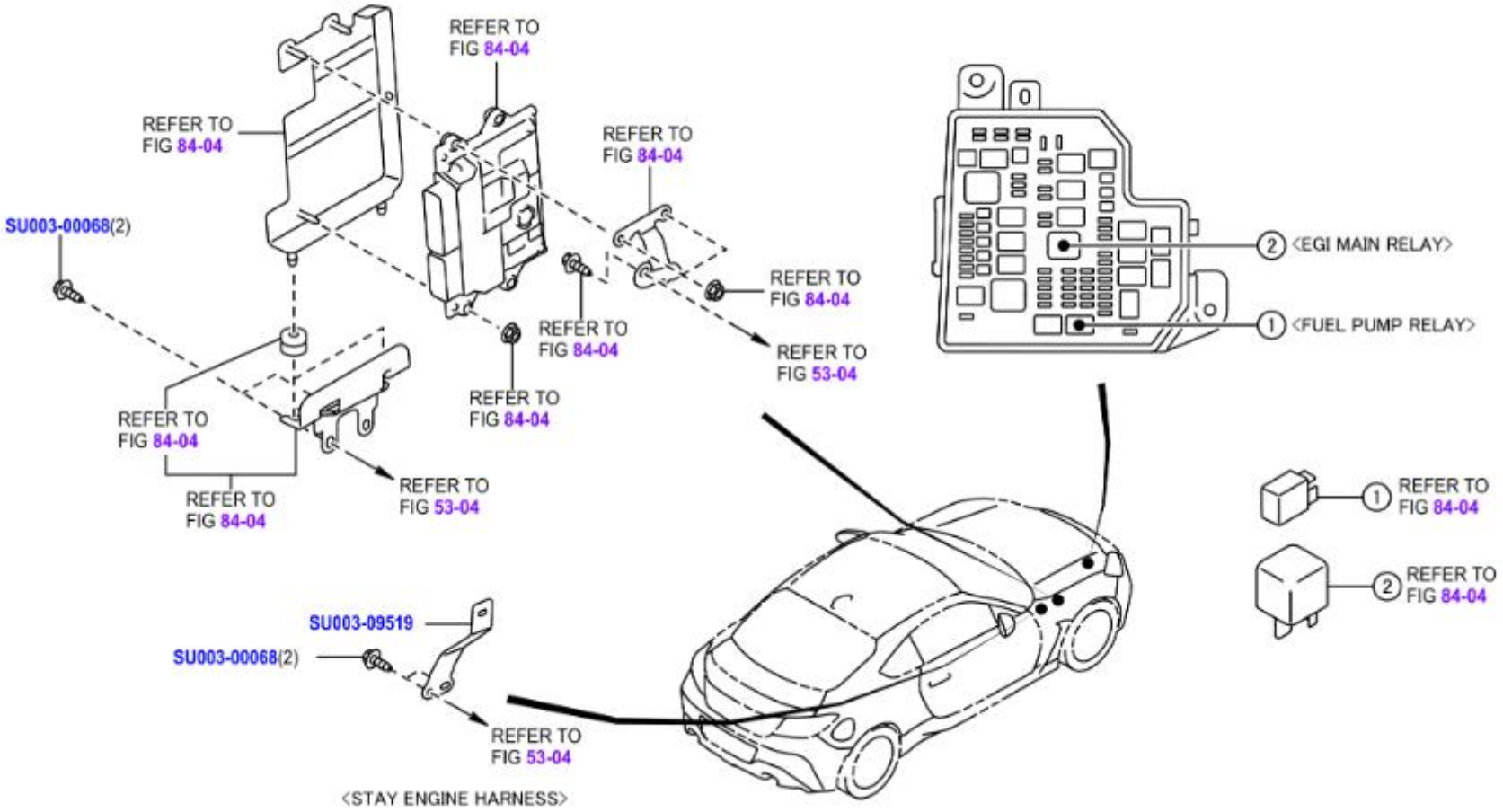
REFER TO FIG 84-04
REFER TO FIG 84-04
REFER TO FIG 84-04
SU003-00068(2)
REFER TO FIG 84-04
REFER TO FIG 84-04
REFER TO FIG 84-04
REFER TO FIG 53-04
REFER TO FIG 84-04
REFER TO FIG 84-04
REFER TO FIG 53-04
2 <EGI MAIN RELAY>
1 <FUEL PUMP RELAY>
1 REFER TO FIG 84-04
2 REFER TO FIG 84-04
SU003-09519
SU003-00068(2)
REFER TO FIG 53-04
<STAY ENGINE HARNESS>

	PNC	Número	Descripción	Ctd.	Códigos de modelo
☐ − 1 +	99999	SU003-00068	FT TAPPING SCREW	1	
☐ − 1 +	99999	SU003-09519	HARDWARE ITEM	1	

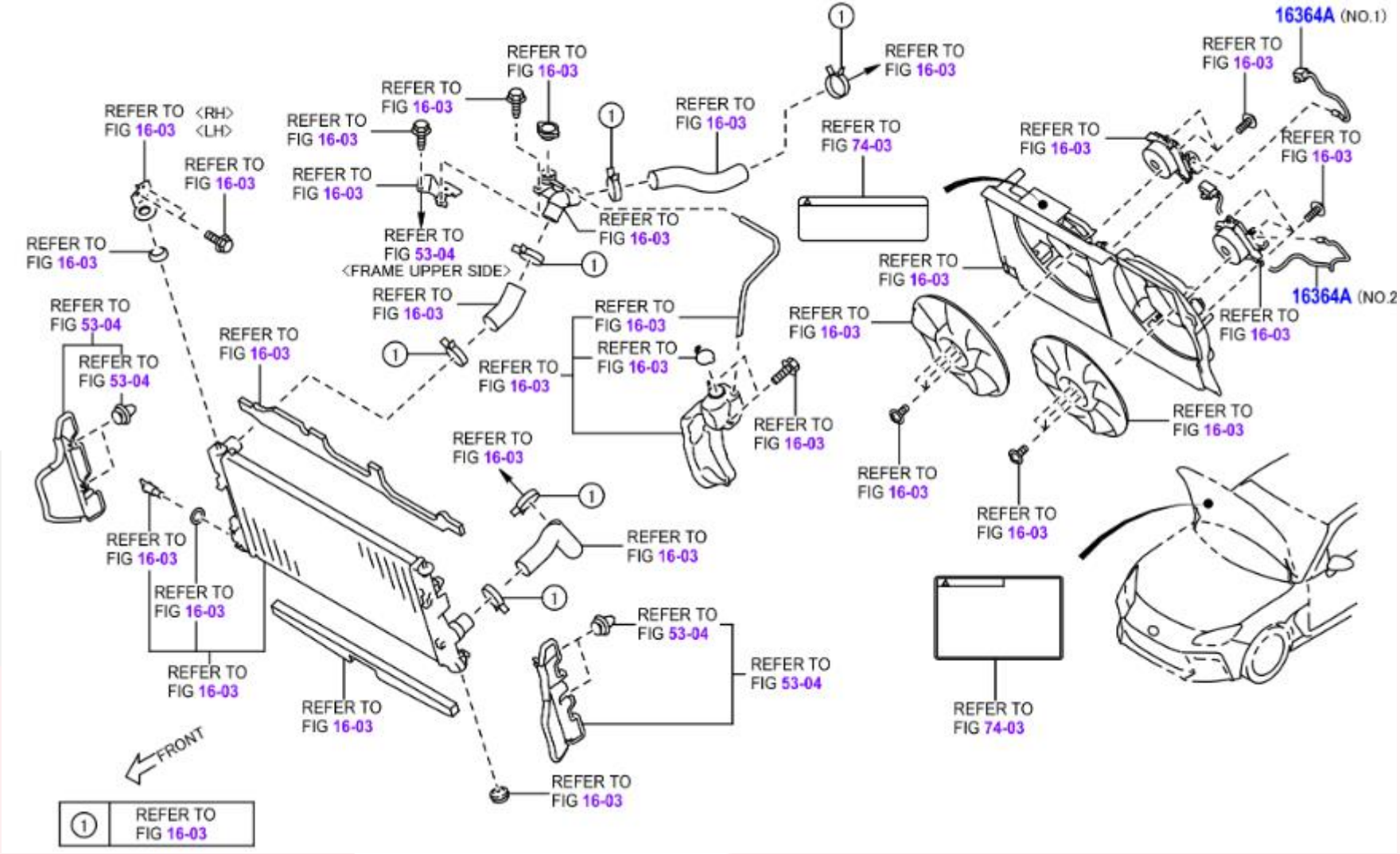
16364A (NO.1)
16364A (NO.2
REFER TO FIG 16-03
REFER TO FIG 74-03
REFER TO FIG 53-04 <FRAME UPPER SIDE>
REFER TO FIG 53-04
REFER TO FIG 16-03 <RH> <LH>
FRONT
① REFER TO FIG 16-03

	PNC	Número	Descripción	Ctd.	Códigos de modelo
− 1 +	16364A	SU003-10477	CABLE, VENTILADOR DE ENFRIAMIENTO, NO.1	1	FA24..ZN8
− 1 +	16364A	SU003-10478	CABLE, VENTILADOR DE ENFRIAMIENTO, NO.2	1	FA24..ZN8

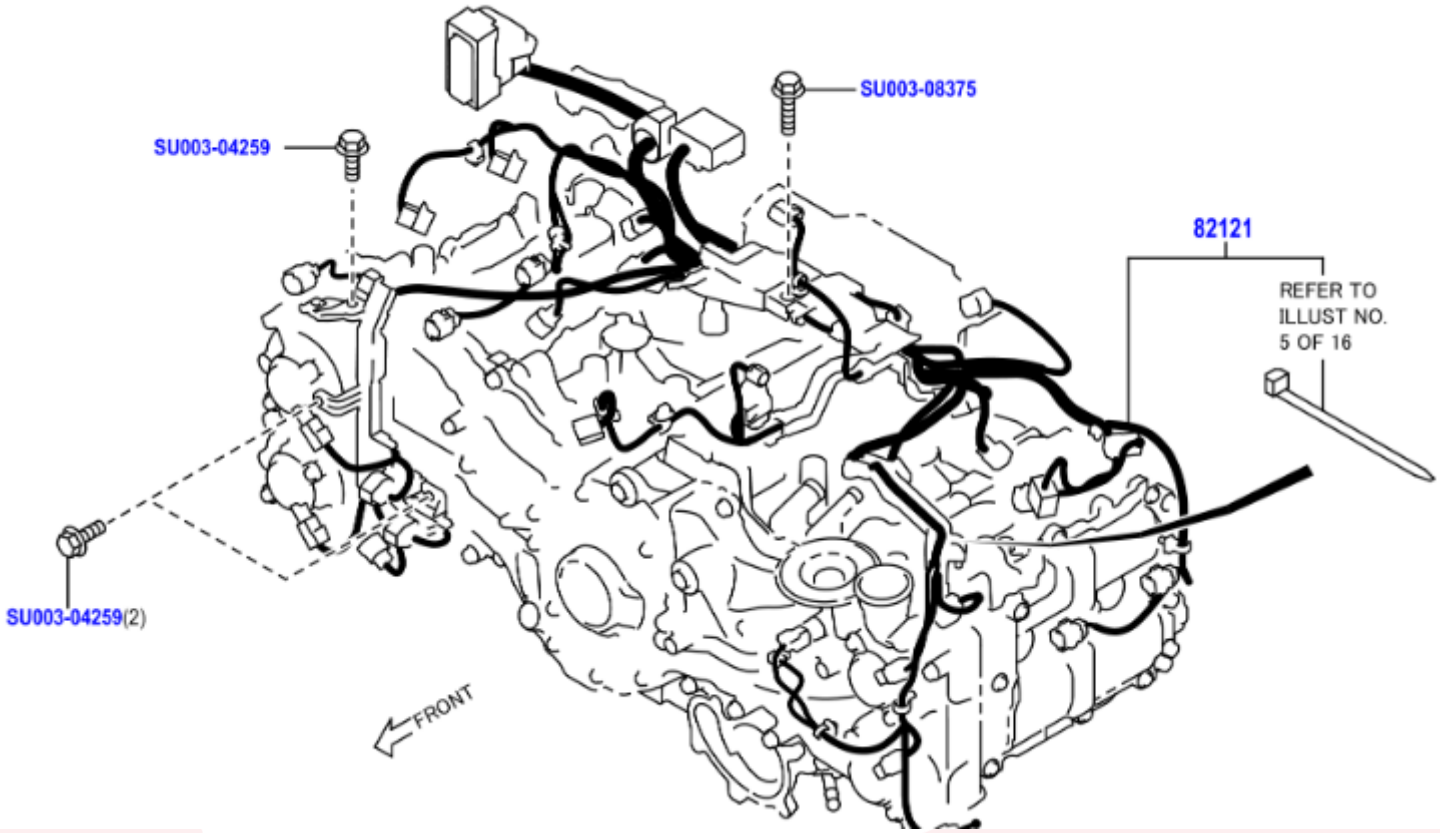
SU003-08375
SU003-04259
82121
REFER TO
ILLUST NO.
5 OF 16
SU003-04259(2)
FRONT

	PNC	Número	Descripción	Ctd.	Códigos de modelo
− 1 +	82121	SU003-09049	CABLE, MOTOR	1	ZN8
− 1 +	99999	SU003-04259	BOLT-6X16X16	1	
− 1 +	99999	SU003-08375	HARDWARE ITEM	1	

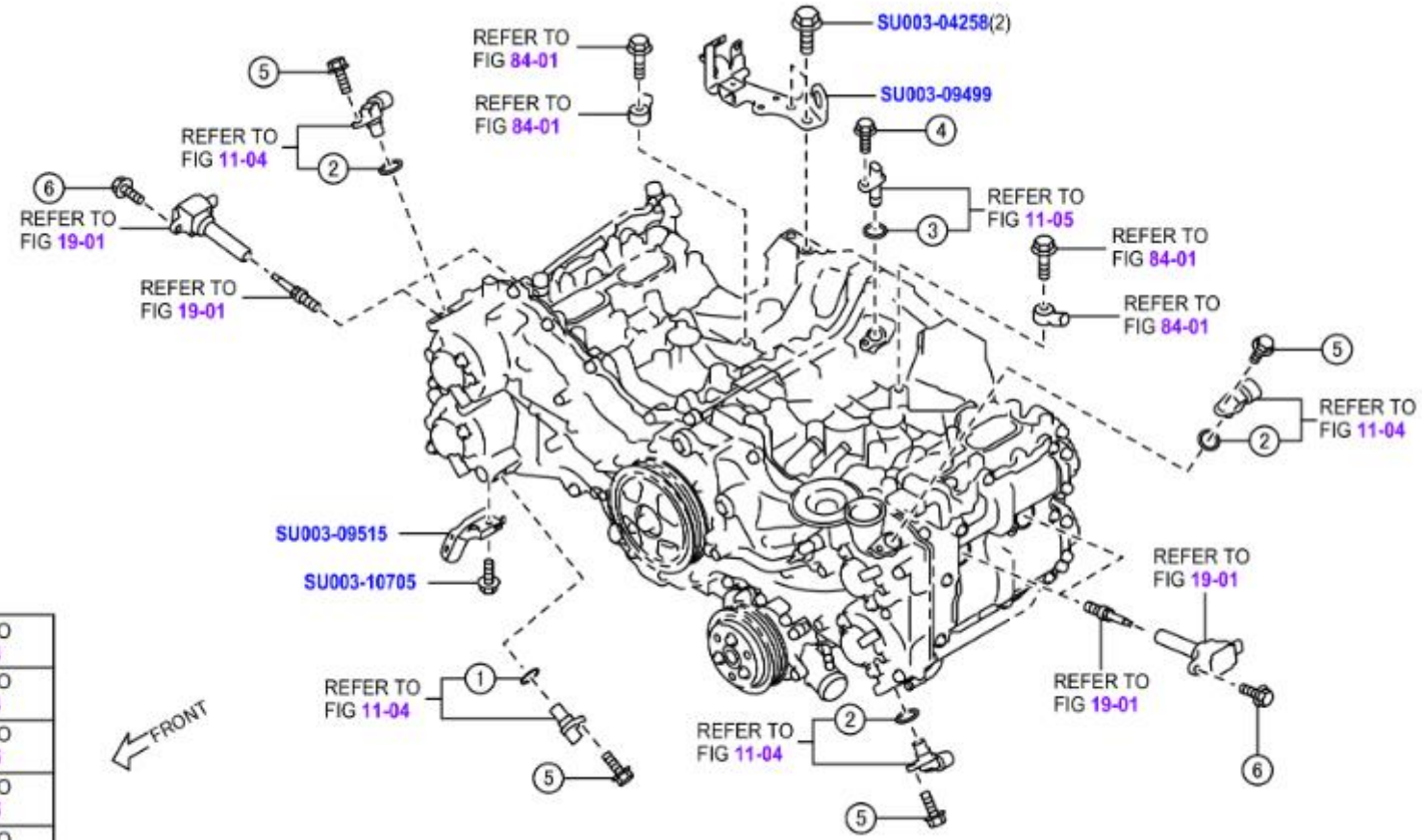

①	REFER TO FIG 11-04
②	REFER TO FIG 11-04
③	REFER TO FIG 11-05
④	REFER TO FIG 11-05
⑤	REFER TO FIG 11-04
⑥	REFER TO FIG 19-01

	PNC	Número	Descripción	Ctd.	Códigos de modelo
− 1 +	99999	SU003-04258	BOLT-10X20X20	1	
− 1 +	99999	SU003-09499	HARDWARE ITEM	1	
− 1 +	99999	SU003-09515	HARDWARE ITEM	1	
− 1 +	99999	SU003-10705	HARDWARE ITEM	1	

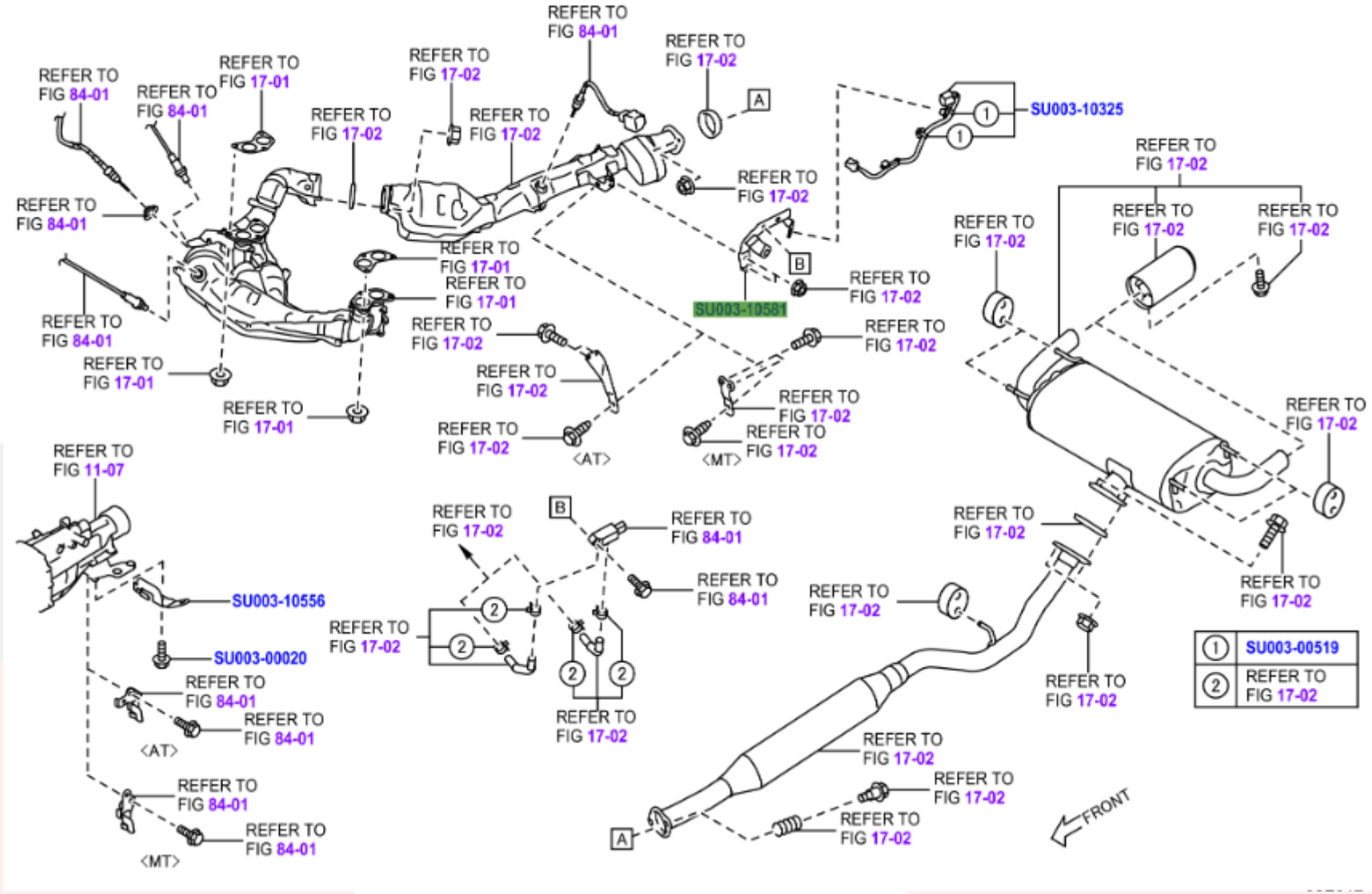
REFER TO FIG 84-01
REFER TO FIG 17-01
REFER TO FIG 17-02
REFER TO FIG 17-02
REFER TO FIG 84-01
REFER TO FIG 17-02
A
SU003-10325
REFER TO FIG 84-01
REFER TO FIG 84-01
REFER TO FIG 17-02
REFER TO FIG 17-02
REFER TO FIG 17-02
REFER TO FIG 17-02
REFER TO FIG 17-02
REFER TO FIG 17-02
REFER TO FIG 17-01
REFER TO FIG 17-01
B
REFER TO FIG 17-02
SU003-10581
REFER TO FIG 84-01
REFER TO FIG 17-01
REFER TO FIG 17-02
REFER TO FIG 17-02
REFER TO FIG 17-01
REFER TO FIG 17-02
REFER TO FIG 17-02
<AT>
REFER TO FIG 17-02
REFER TO FIG 17-02
REFER TO FIG 17-02
<MT>
REFER TO FIG 11-07
REFER TO FIG 17-02
B
REFER TO FIG 84-01
REFER TO FIG 17-02
REFER TO FIG 84-01
REFER TO FIG 17-02
REFER TO FIG 17-02
SU003-10556
SU003-00020
REFER TO FIG 84-01
REFER TO FIG 84-01
<AT>
REFER TO FIG 84-01
REFER TO FIG 84-01
<MT>
REFER TO FIG 17-02
REFER TO FIG 17-02
REFER TO FIG 17-02
REFER TO FIG 17-02
REFER TO FIG 17-02
REFER TO FIG 17-02
A
REFER TO FIG 17-02
REFER TO FIG 17-02
REFER TO FIG 17-02
FRONT
① SU003-00519
② REFER TO FIG 17-02

	PNC	Número	Descripción	Ctd.	Códigos de modelo
☐ − 1 +	99999	SU003-00020	FLANGE BOLT	1	
☐ − 1 +	99999	SU003-00519	BAND-CLIP	1	
☐ − 1 +	99999	SU003-10325	HARDWARE ITEM	1	
☐ − 1 +	99999	SU003-10556	HARDWARE ITEM	1	
☐ − 1 +	99999	SU003-10581	HARDWARE ITEM	1	

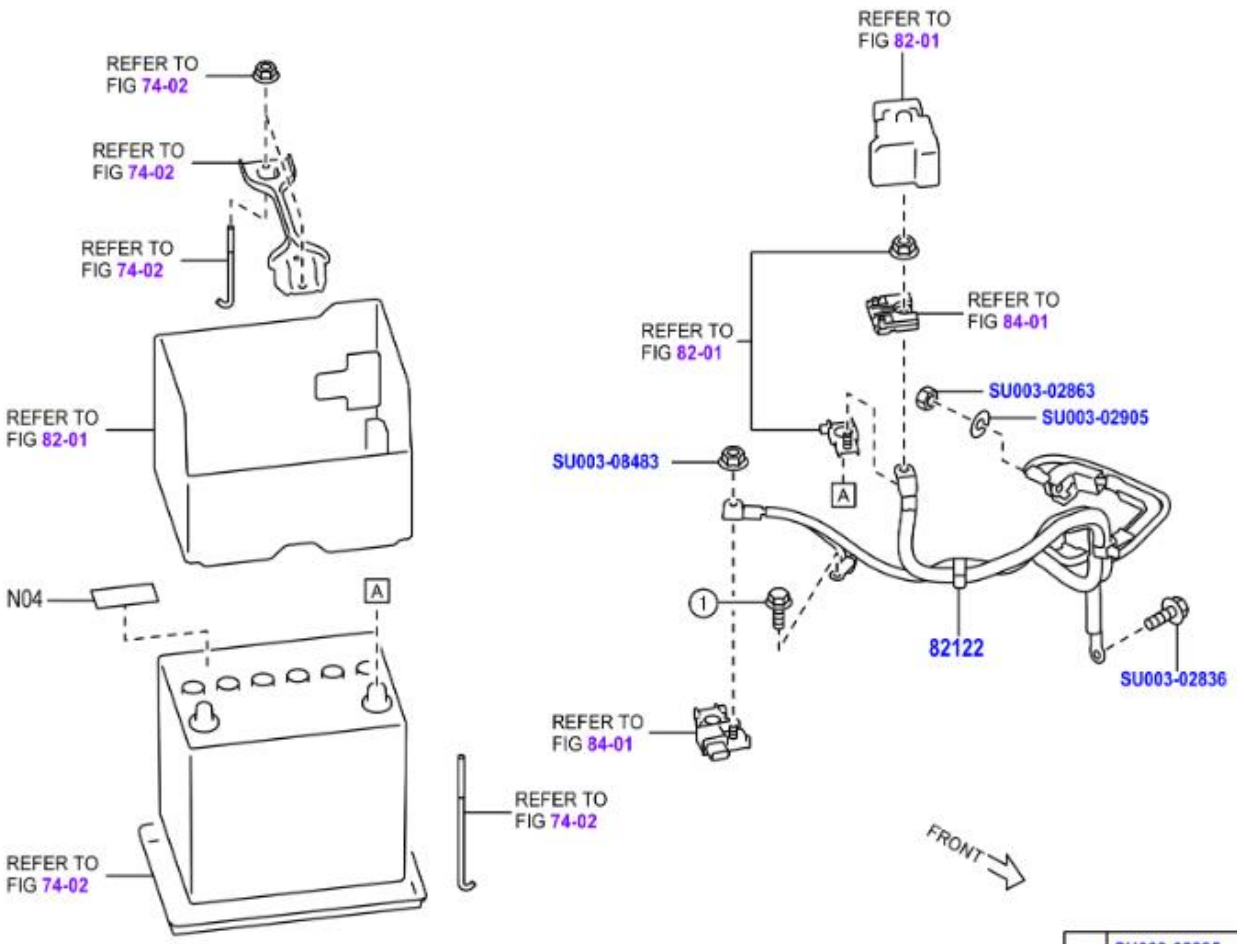

①	SU003-02835	(-2401)
	SU003-11261	(2401-)

82F585B

N04 This part is not available for service

	PNC	Número	Descripción	Ctd.	Códigos de modelo
− 1 +	82122	SU003-09985	CABLE, MOTOR, NO. 2	1	ZN8..LHD..6F
− 1 +	99999	SU003-02835	VT BOLT(SAMES)	1	
− 1 +	99999	SU003-02836	BOLT&WASHER AY	1	
− 1 +	99999	SU003-02863	NUT M8	1	
− 1 +	99999	SU003-02905	WASHER SPR D8	1	
− 1 +	99999	SU003-08483	HARDWARE ITEM	1	
− 1 +	99999	SU003-11261	HARDWARE ITEM	1	

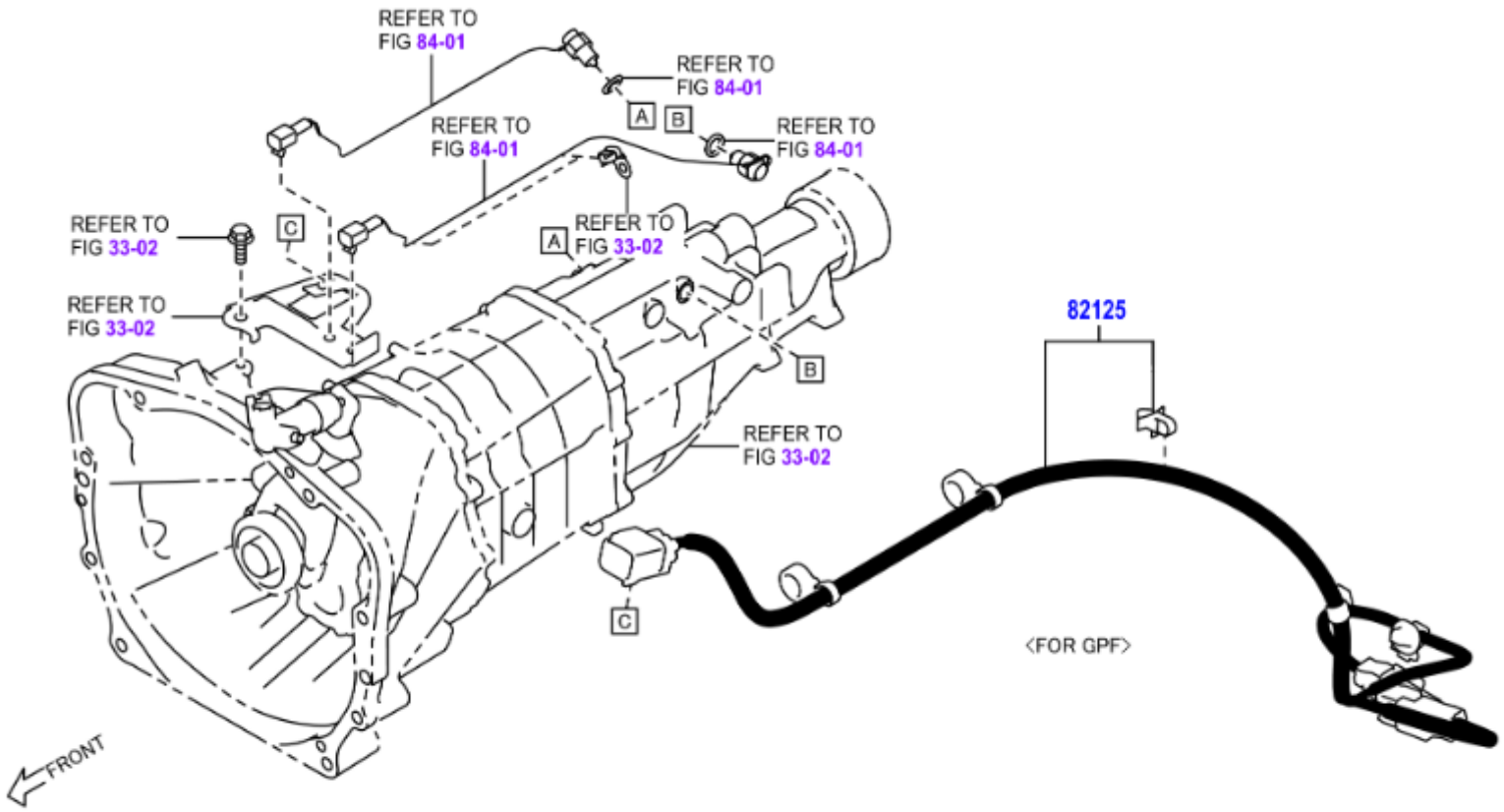
REFER TO FIG 84-01
REFER TO FIG 84-01
REFER TO FIG 84-01
REFER TO FIG 84-01
REFER TO FIG 33-02
REFER TO FIG 33-02
REFER TO FIG 33-02
REFER TO FIG 33-02
A
B
C
82125
<FOR GPF>
FRONT
82F587A

	PNC	Número	Descripción	Ctd.	Códigos de modelo
☐ − 1 +	82125	SU003-10075	CABLE, TRANSMISION	1	ZN8..6F

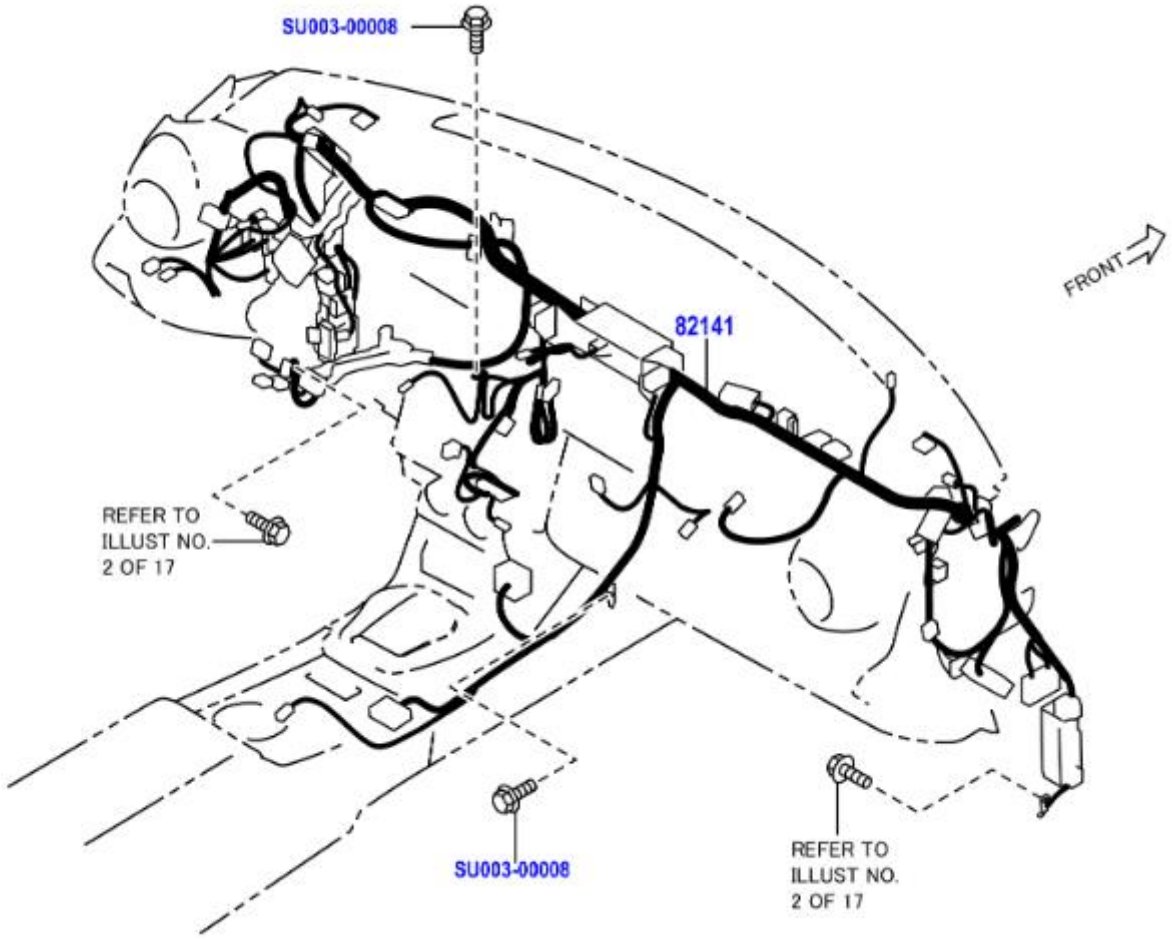
SU003-00008
82141
FRONT
REFER TO
ILLUST NO.
2 OF 17
SU003-00008
REFER TO
ILLUST NO.
2 OF 17

	PNC	Número	Descripción	Ctd.	Códigos de modelo
☐ − 1 +	82141	SU003-10232	CABLE, TABLERO INSTRUMENTOS, DESTINATION CODE-EC	1	ZN8..LHD..6F..BASE
☐ − 1 +	99999	SU003-00008	FLANGE BOLT PLT	1	

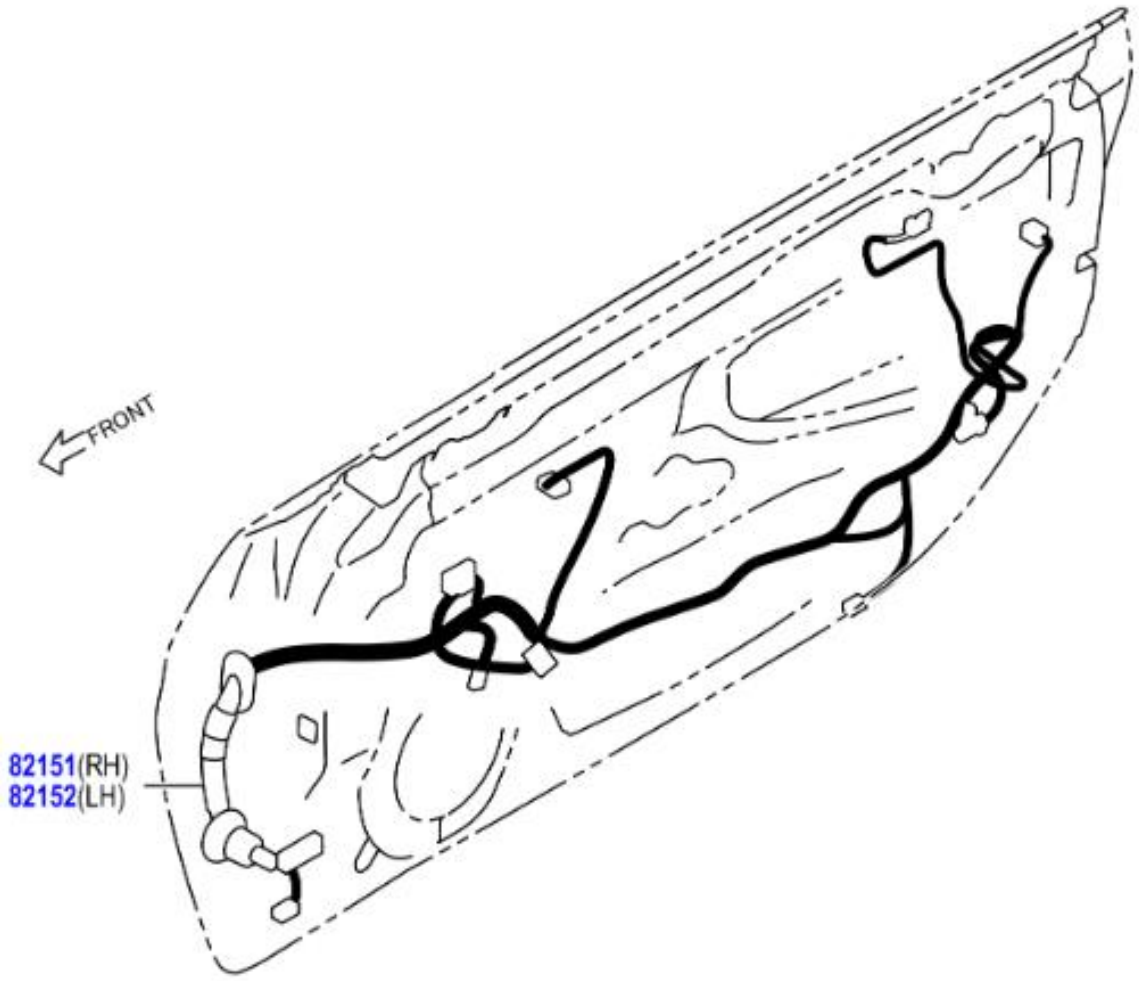
FRONT
82151(RH)
82152(LH)

	PNC	Número	Descripción	Ctd.	Códigos de modelo
☐ − 1 +	82151	SU003-09997	CABLE, PUERTA FRONTAL, DERECHO	1	ZN8..LHD
☐ − 1 +	82152	SU003-10295	ALAMBRE, PUERTA FRONTAL, IZQ.	1	ZN8..LHD

①	SU003-02928(5)	(−2210)
	SU003-11261(5)	(2211−)
②	SU003-03038	(−2210)
	SU003-11252	(2211−)

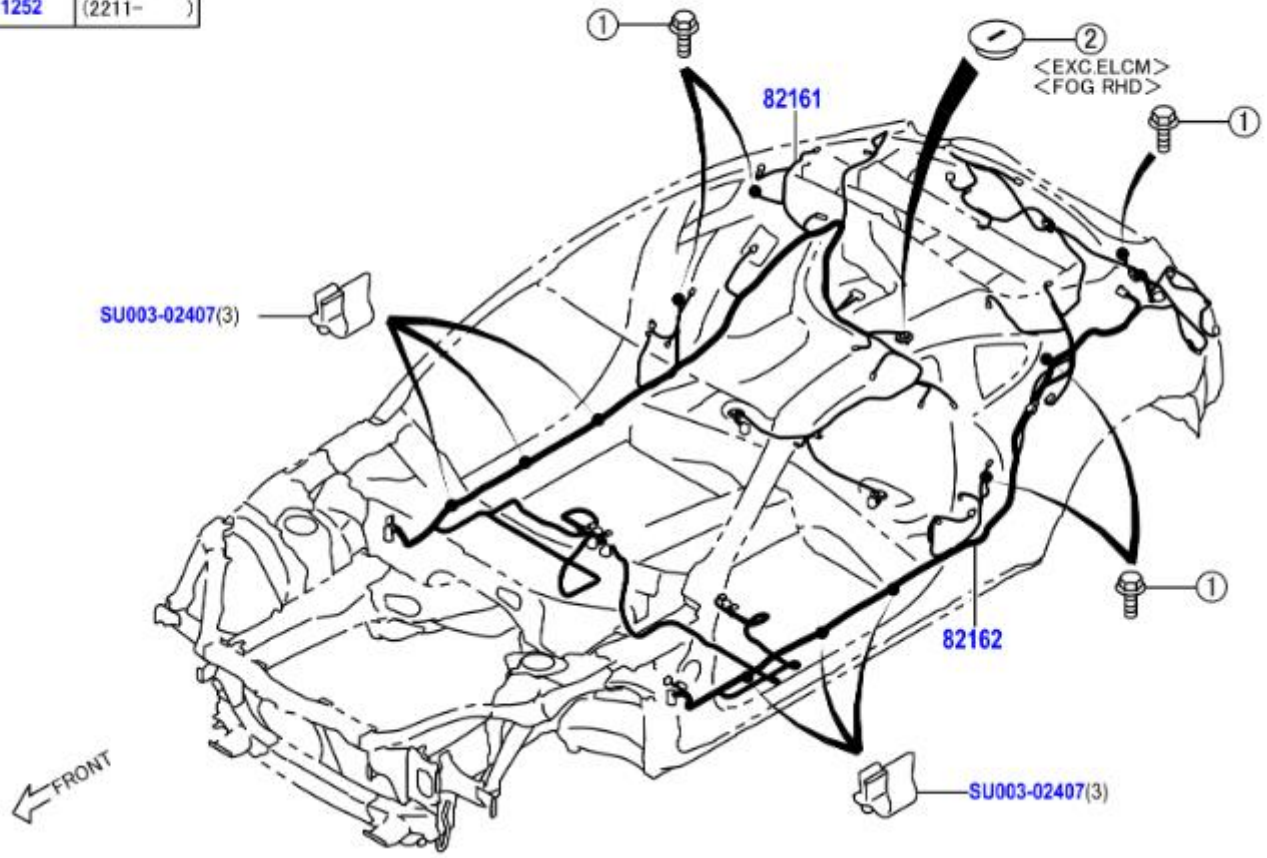

	PNC	Número	Descripción	Ctd.	Códigos de modelo
☐ − 1 +	82161	SU003-10273	CABLE, PISO, DESTINATION CODE-EC	1	ZN8..LHD..BASE
☐ − 1 +	82162	SU003-10264	CABLE, PISO, NO. 2, DESTINATION CODE-EC	1	ZN8..LHD..6F..BASE
☐ − 1 +	99999	SU003-02407	CLAMP SD SILL	1	
☐ − 1 +	99999	SU003-02928	BOLT	1	
☐ − 1 +	99999	SU003-03038	PLUG D40	1	
☐ − 1 +	99999	SU003-11252	HARDWARE ITEM	1	
☐ − 1 +	99999	SU003-11261	HARDWARE ITEM	1	

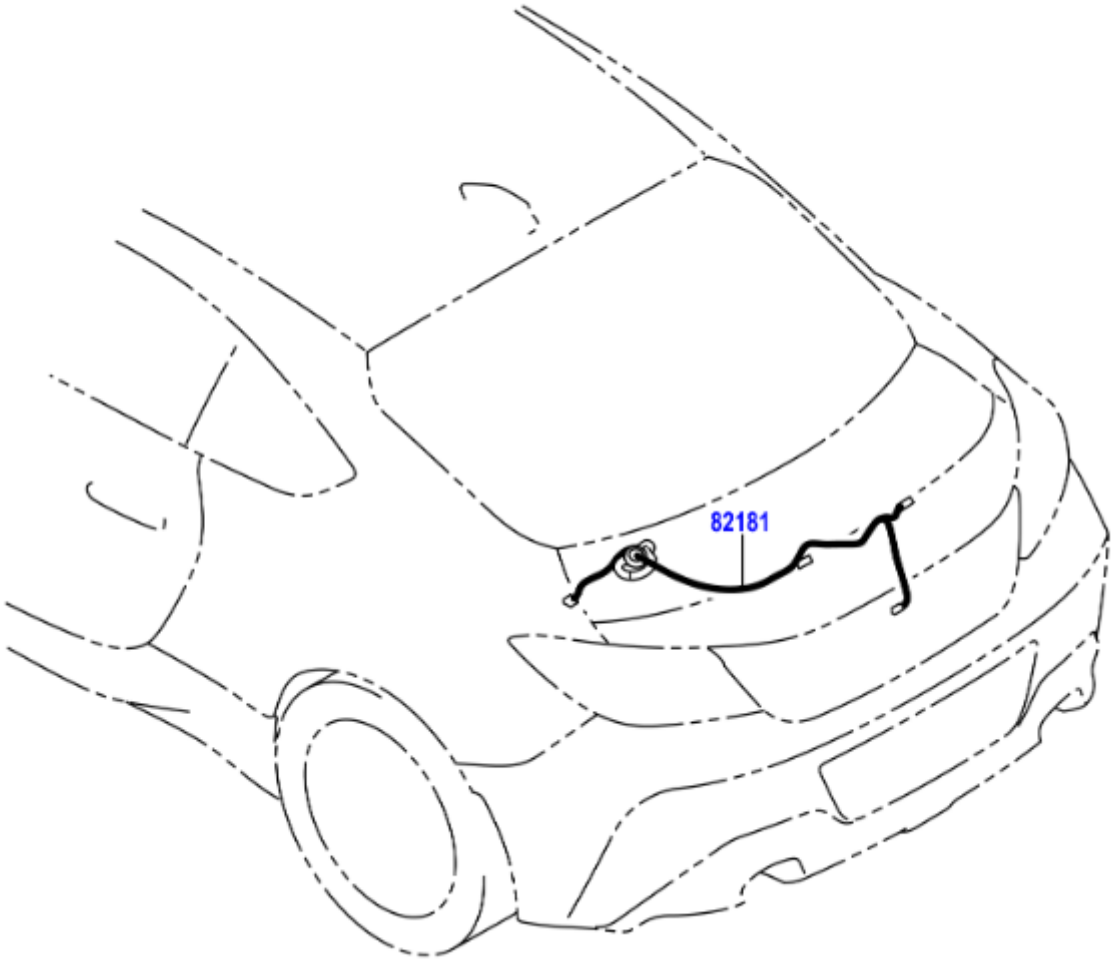
82181

	PNC	Número	Descripción	Ctd.	Códigos de modelo
☐ − 1 +	82181	SU003-09995	CABLE, PORTAEQUIPAJES, NO. 1	1	ZN8..LHD

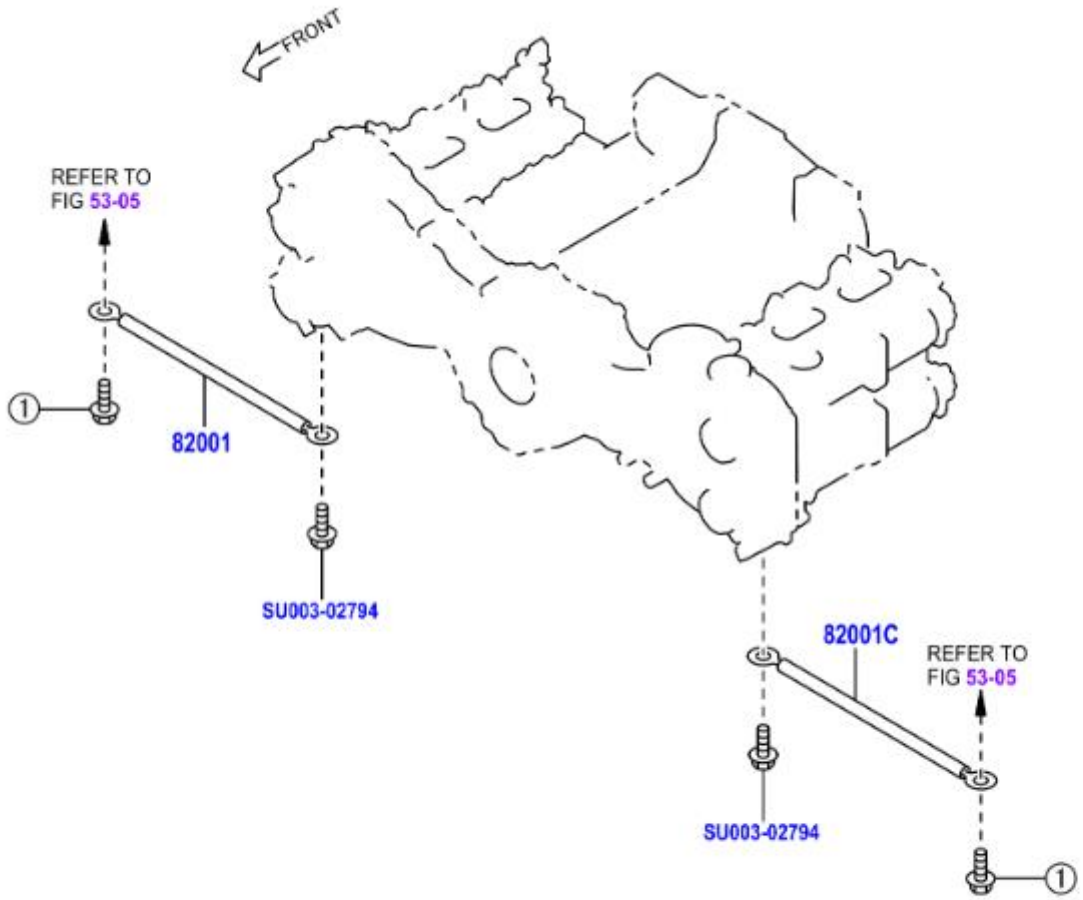

①	SU003-02928(2)	(−2210)
	SU003-11261(2)	(2211−)

82F595A

	PNC	Número	Descripción	Ctd.	Códigos de modelo
− 1 +	82001	SU003-02405	CABLE, UNION, NO. 1	1	ZN8
− 1 +	82001C	SU003-02404	CABLE, UNION, NO. 2	1	ZN8
− 1 +	99999	SU003-02794	BOLT FLG M6X12	1	
− 1 +	99999	SU003-02928	BOLT	1	
− 1 +	99999	SU003-11261	HARDWARE ITEM	1	

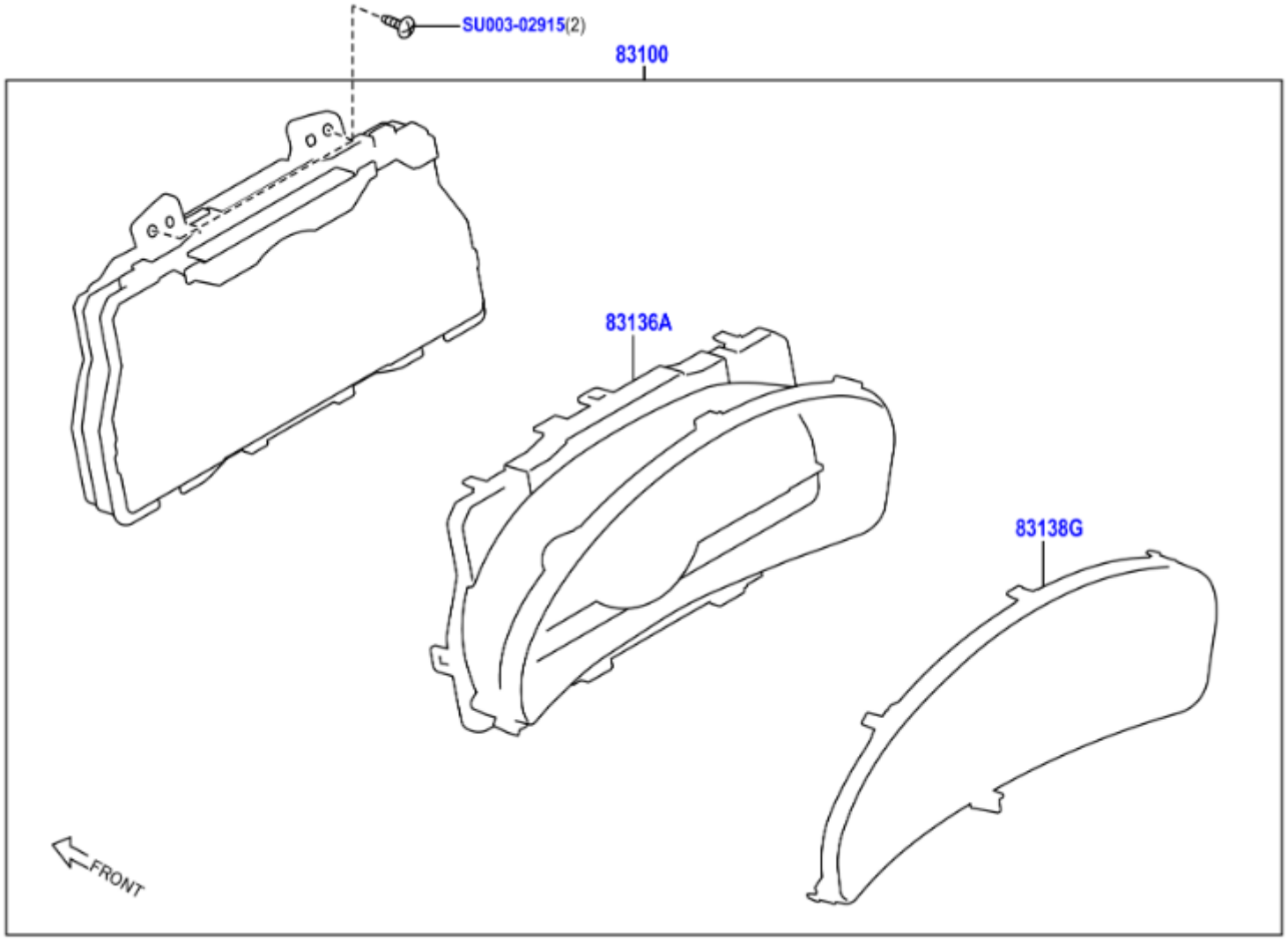
SU003-02915(2)
83100
83136A
83138G
FRONT

	PNC	Número	Descripción	Ctd.	Códigos de modelo
☐ − 1 +	83100	SU003-09637	CONJUNTO MEDIDOR COMBINADO, DENSO	1	ZN8..LHD
☐ − 1 +	83136A	SU003-08919	CUBIERTA, MEDIDOR COMBINADO	1	ZN8
☐ − 1 +	83138G	SU003-08920	VIDRIO, MEDIDOR COMBINACION	1	ZN8
☐ − 1 +	99999	SU003-02915	TAPPING SCREW	1	

● 再使用不可部品
● Non-reusable part

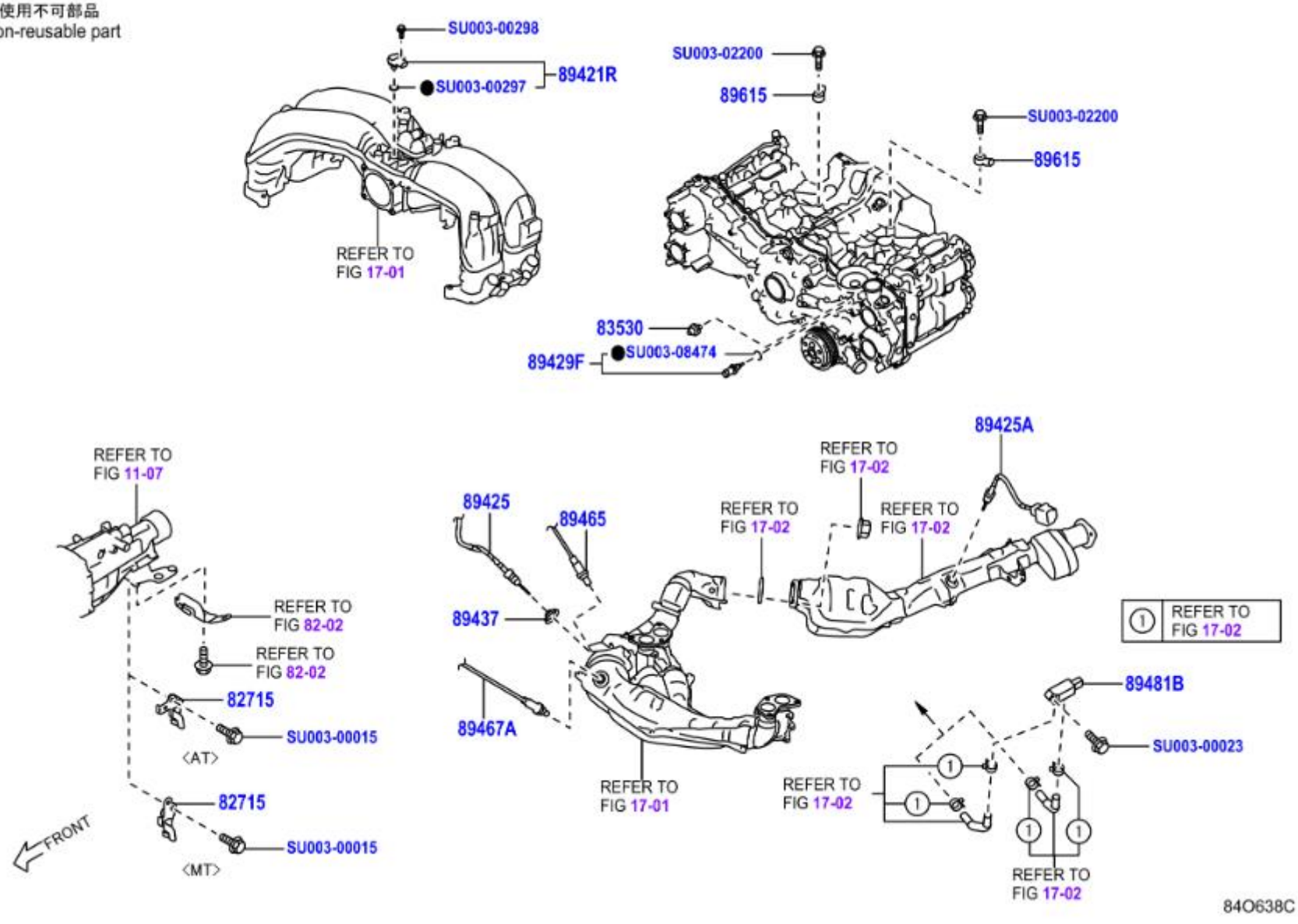

	PNC	Número	Descripción	Ctd.	Códigos de modelo
− 1 +	82715	SU003-10555	MENSULA, ABRAZADERA MAZO CABLES	1	ZN8..6F
− 1 +	83530	SU003-06104	CONJUNTO INTERRUPTOR, PRESION ACEITE (MOTOR)	1	ZN8
− 1 +	89421R	SU003-08424	SENSOR, PRESION DEL AIRE	1	ZN8
− 1 +	89425	SU003-10315	SENSOR, TEMPERATURA GASES ESCAPE	1	ZN8
− 1 +	89425A	SU003-10316	SENSOR, TEMPERATURA GASES ESCAPE NO. 2	1	ZN8
− 1 +	89429F	SU003-08426	SENSOR, TEMPERATURA	1	ZN8
− 1 +	89437	SU003-08450	CUBIERTA, SENSOR	1	ZN8
− 1 +	89465	SU003-09044	SENSOR, OXIGENO	1	ZN8
− 1 +	89467A	SU003-09043	SENSOR, RELACION AIRE/COMBUSTIBLE AMPLIO MARGEN	1	ZN8
− 1 +	89481B	SU003-08425	SENSOR, PRESION DIFERENCIAL	1	ZN8
− 2 +	89615	SU003-06707	SENSOR, CONTROL GOLPETEO	2	ZN8
− 1 +	99999	SU003-00015	FLANGE BOLT PLT	1	
− 1 +	99999	SU003-00023	FLG BOLT	1	
− 1 +	99999	SU003-00297	O RING-PRESS SEN	1	
− 1 +	99999	SU003-00298	SCREW-SEN AY PRS	1	
− 1 +	99999	SU003-02200	BOLT-8X33X16	1	
− 1 +	99999	SU003-08474	HARDWARE ITEM	1	

● 再使用不可部品
● Non-reusable part

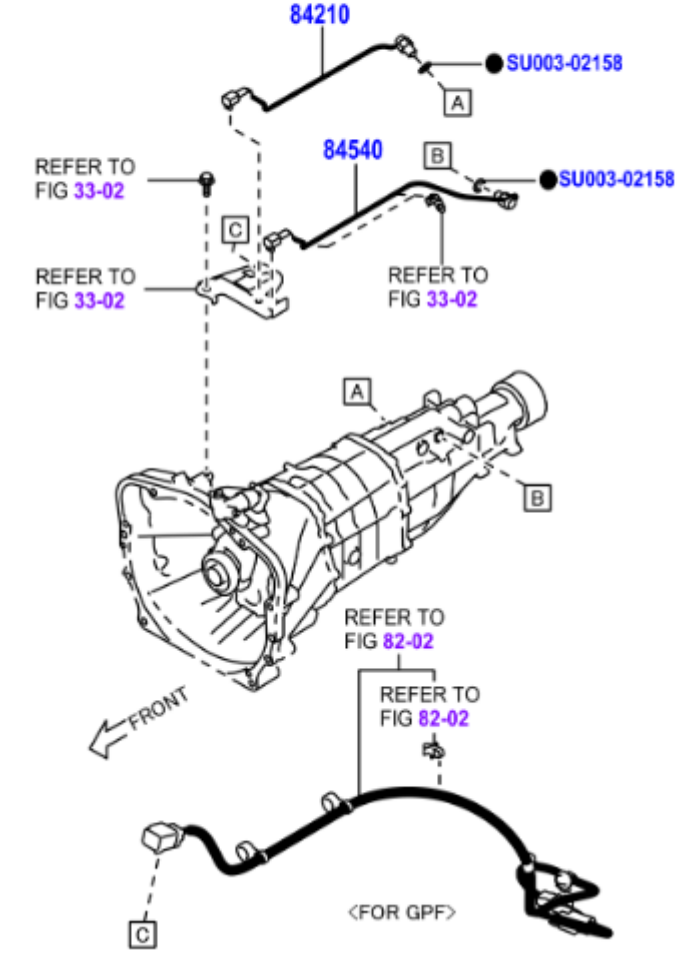

	PNC	Número	Descripción	Ctd.	Códigos de modelo
☐ − 1 +	84210	SU003-10630	CONJUNTO INTERRUPTOR, LAMPARA MARCHA ATRAS	1	ZN8..6F
☐ − 1 +	84540	SU003-10631	CONJUNTO INTERRUPTOR, ARRANQUE EN PUNTO MUERTO	1	ZN8..6F
☐ − 1 +	99999	SU003-02158	GASKET	1	
☐ − 1 +	99999	SU003-03476	BOLT, W/WASHER	1	

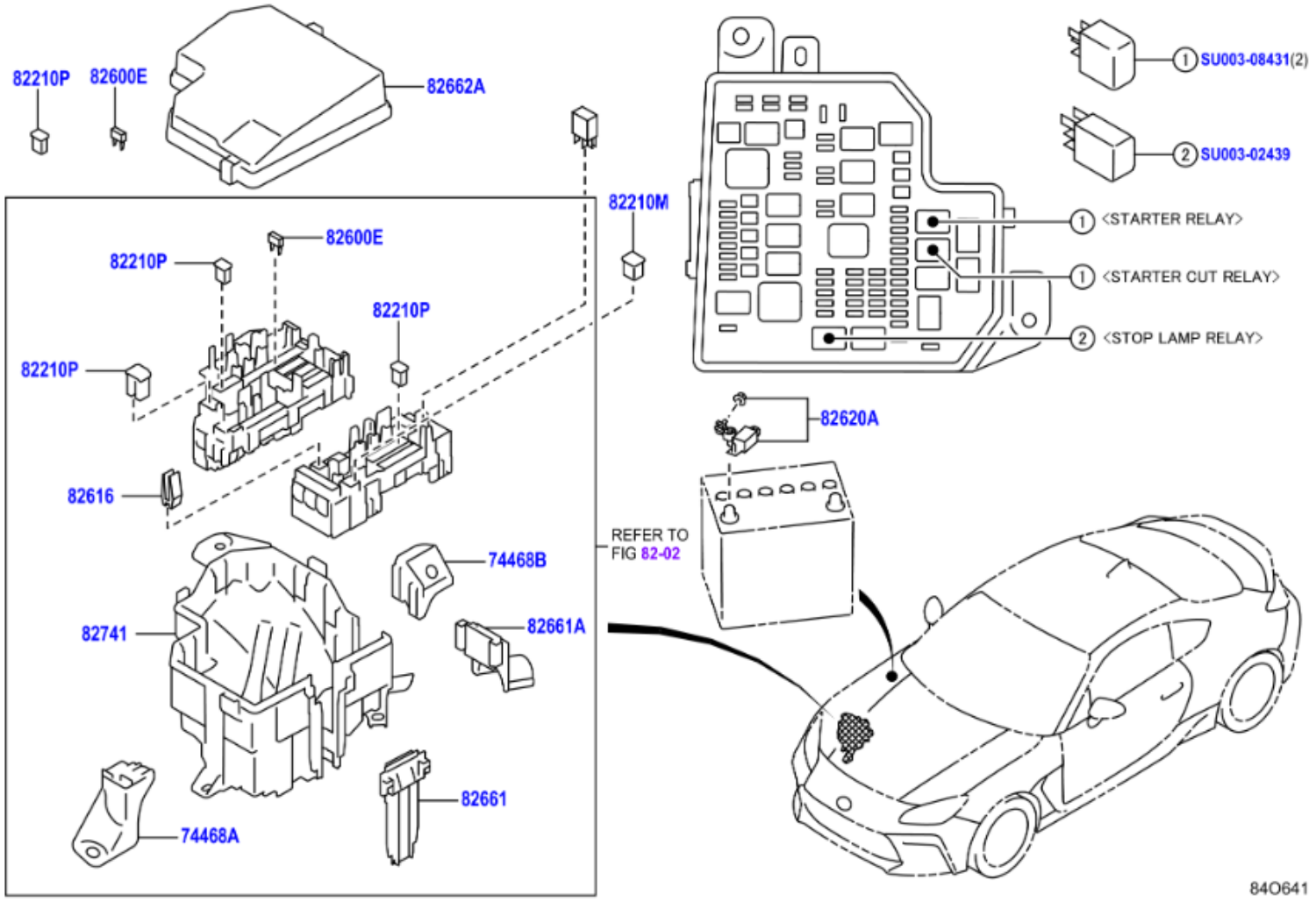
82210P
82600E
82662A
82210M
82600E
82210P
82210P
82210P
82616
74468B
82741
82661A
82661
74468A
SU003-08431(2)
SU003-02439
1 <STARTER RELAY>
1 <STARTER CUT RELAY>
2 <STOP LAMP RELAY>
82620A
REFER TO FIG 82-02
84O641

	PNC	Número	Descripción	Ctd.	Códigos de modelo
− 1 +	74468A	SU003-10592	MENSULA, BLOQUE RELES	1	ZN8
− 1 +	74468B	SU003-10593	MENSULA, BLOQUE RELES, NO. 2	1	ZN8
− 1 +	82210M	SU003-08484	ESLABON FUSIBLE, 40A	X	ZN8
− 1 +	82210P	SU003-02428	LIGADURA FUSIBLE DE CUARTO DE MOTOR, 80A,DESTINATION CODE=EC	X	ZN8..LHD
− 1 +	82210P	SU003-08485	LIGADURA FUSIBLE DE CUARTO DE MOTOR, 30A,DESTINATION CODE=EC	X	ZN8..LHD
− 1 +	82210P	SU003-08486	LIGADURA FUSIBLE DE CUARTO DE MOTOR, 40A,DESTINATION CODE=EC	X	ZN8..LHD
− 1 +	82600E	SU003-02423	FUSIBLE COMPARTIMIENTO MOTOR, 10A,MINI FUSE	X	ZN8
− 1 +	82600E	SU003-02424	FUSIBLE COMPARTIMIENTO MOTOR, 15A,MINI FUSE	X	ZN8
− 1 +	82600E	SU003-02425	FUSIBLE COMPARTIMIENTO MOTOR, 20A,MINI FUSE	X	ZN8
− 1 +	82600E	SU003-02426	FUSIBLE COMPARTIMIENTO MOTOR, 25A,MINI FUSE	X	ZN8
− 1 +	82600E	SU003-02427	FUSIBLE COMPARTIMIENTO MOTOR, 30A,MINI FUSE	X	ZN8
− 1 +	82600E	SU003-04126	FUSIBLE COMPARTIMIENTO MOTOR, 7.5A,MINI FUSE	X	ZN8
− 1 +	82616	SU003-04209	EXTRACTOR, FUSIBLE	1	ZN8
− 1 +	82620A	SU003-08438	CONJUNTO BLOQUE, ESLABON FUSIBLE	1	ZN8
− 1 +	82661	SU003-10590	CUBIERTA, BLOQUE RELE, NO. 1	1	ZN8
− 1 +	82661A	SU003-10591	CUBIERTA, BLOQUE RELE, NO. 2	1	ZN8
− 1 +	82662A	SU003-09330	CUBIERTA, BLOQUE RELES, SUPERIOR, NO. 1	1	ZN8
− 1 +	82741	SU003-10594	BLOQUE, RELE COMPARTIMIENTO MOTOR	1	ZN8
− 1 +	99999	SU003-02439	RELAY ASSY	1	
− 1 +	99999	SU003-08431	HARDWARE ITEM	1	

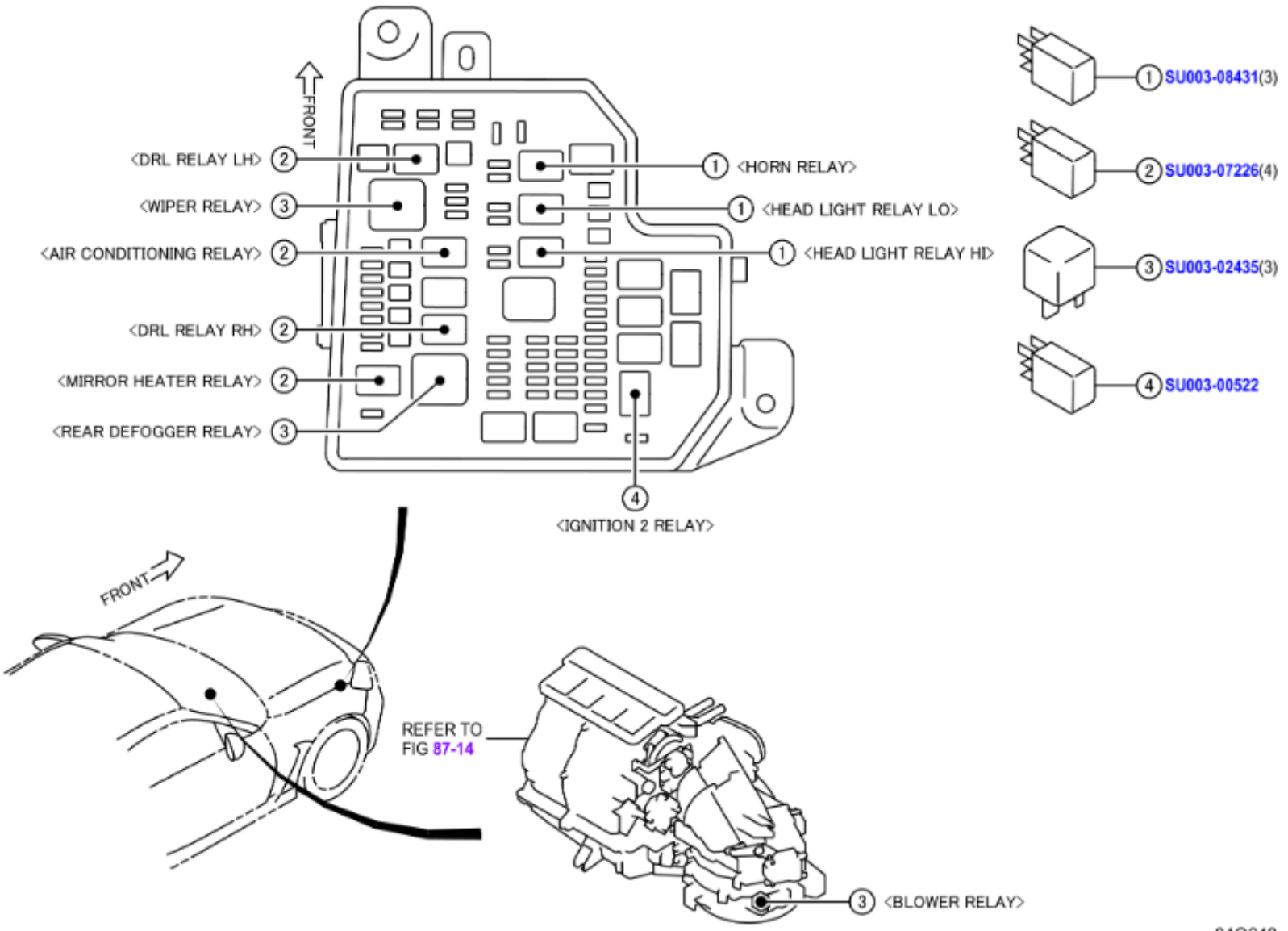
FRONT
<DRL RELAY LH> 2
<WIPER RELAY> 3
<AIR CONDITIONING RELAY> 2
<DRL RELAY RH> 2
<MIRROR HEATER RELAY> 2
<REAR DEFOGGER RELAY> 3
1 <HORN RELAY>
1 <HEAD LIGHT RELAY LO>
1 <HEAD LIGHT RELAY HI>
4 <IGNITION 2 RELAY>
1 SU003-08431(3)
2 SU003-07226(4)
3 SU003-02435(3)
4 SU003-00522
FRONT
REFER TO FIG 87-14
3 <BLOWER RELAY>
84O642

	PNC	Número	Descripción	Ctd.	Códigos de modelo
- 1 +	99999	SU003-00522	RELAY	1	
- 1 +	99999	SU003-02435	RELAY ASSY	1	
- 1 +	99999	SU003-07226	RELAY ASSY	1	
- 1 +	99999	SU003-08431	HARDWARE ITEM	1	

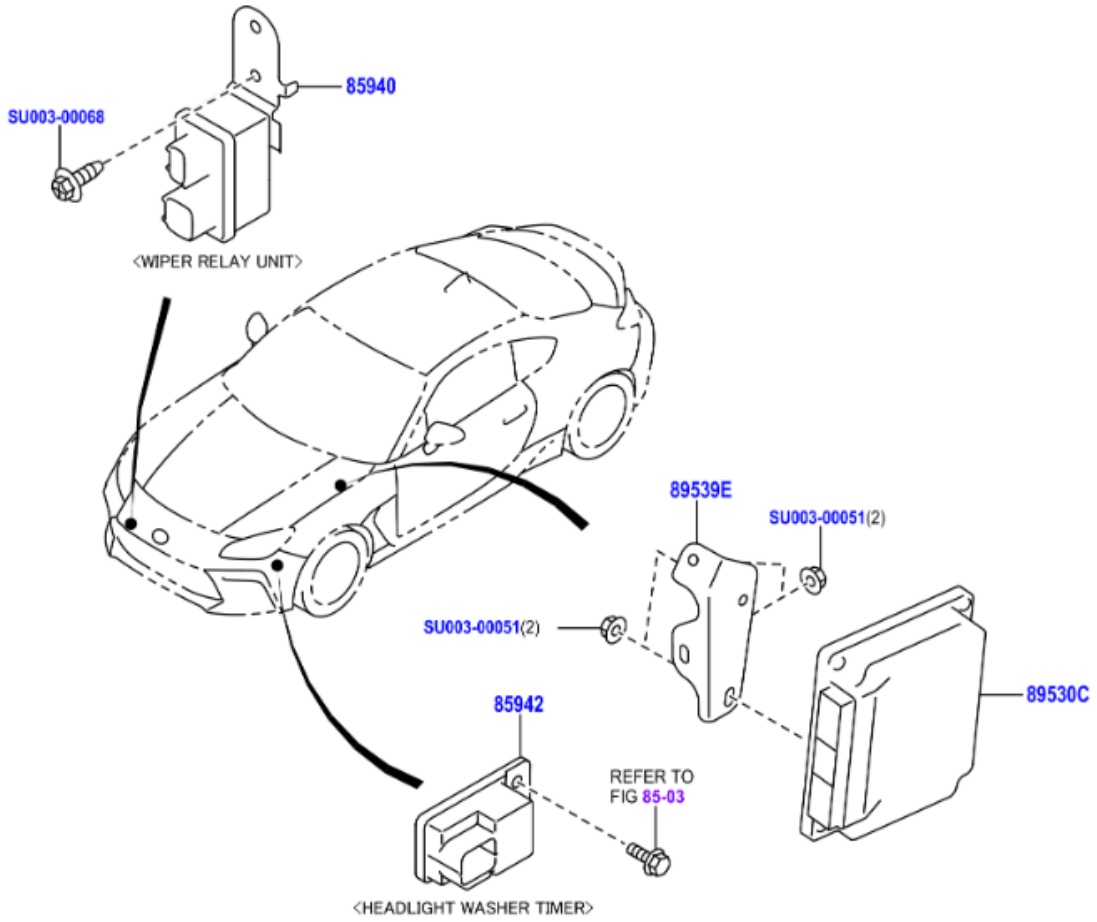
85940
SU003-00068
<WIPER RELAY UNIT>
89539E
SU003-00051(2)
SU003-00051(2)
89530C
85942
REFER TO
FIG 85-03
<HEADLIGHT WASHER TIMER>

	PNC	Número	Descripción	Ctd.	Códigos de modelo
☐ − 1 +	85940	SU003-09347	CONJUNTO RELE, LIMPIAPARABRISAS	1	ZN8
☐ − 1 +	85942	SU003-08359	RELE, CONTROL LIMPIADOR FARO	1	ZN8
☐ − 1 +	99999	SU003-00051	FLANGE NUT	1	
☐ − 1 +	99999	SU003-00068	FT TAPPING SCREW	1	

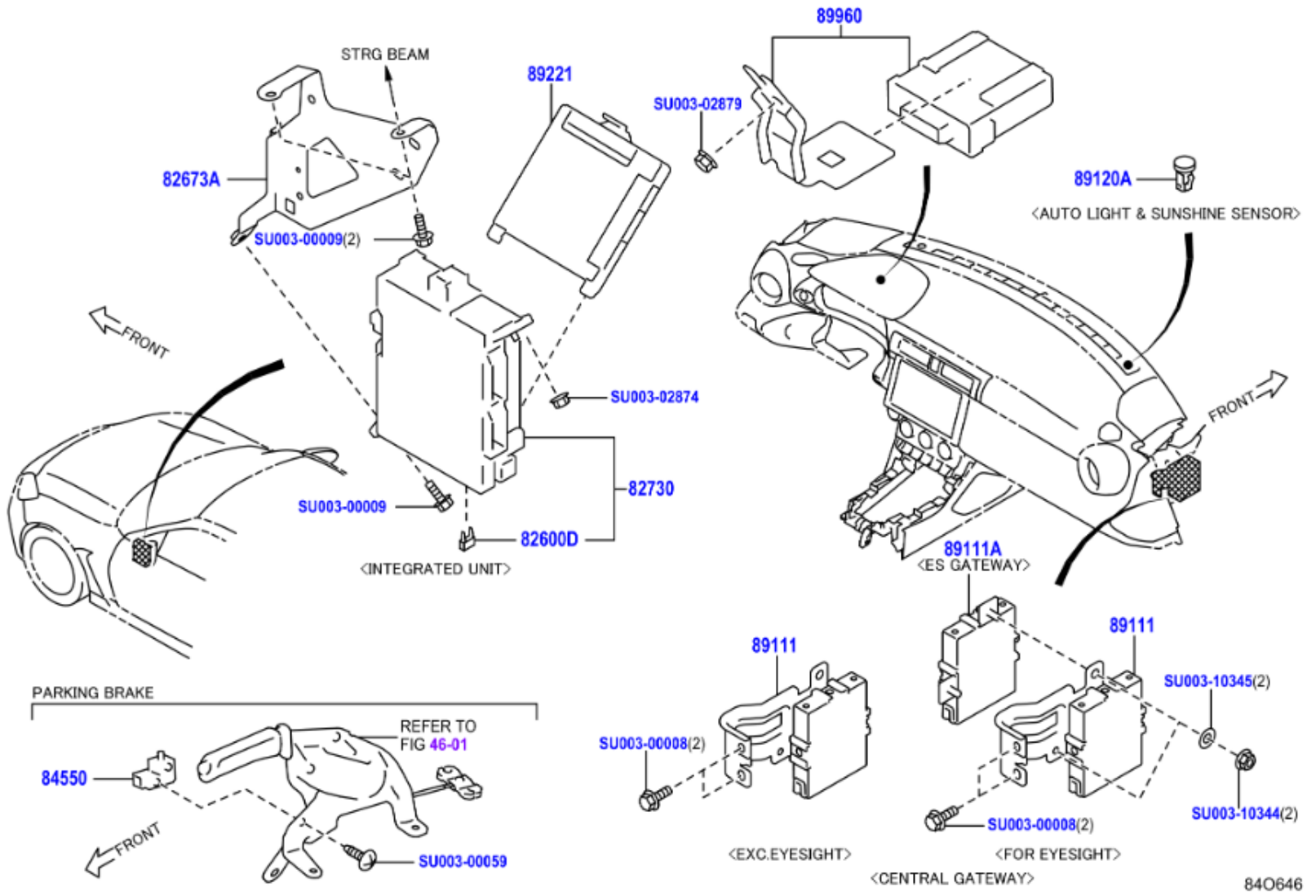
89960
STRG BEAM
89221
SU003-02879
82673A
89120A
SU003-00009(2)
<AUTO LIGHT & SUNSHINE SENSOR>
FRONT
SU003-02874
FRONT
82730
SU003-00009
82600D
<INTEGRATED UNIT>
89111A
<ES GATEWAY>
89111
89111
SU003-10345(2)
SU003-00008(2)
SU003-10344(2)
SU003-00008(2)
PARKING BRAKE
REFER TO
FIG 46-01
84550
FRONT
SU003-00059
<EXC.EYESIGHT>
<FOR EYESIGHT>
<CENTRAL GATEWAY>
84O646

	PNC	Número	Descripción	Ctd.	Códigos de modelo
− 1 +	82600D	SU003-02423	FUSIBLE TABLERO INSTRUMENTOS, 10A,MINI FUSE	X	ZN8..LHD
− 1 +	82600D	SU003-02424	FUSIBLE TABLERO INSTRUMENTOS, 15A,MINI FUSE	X	ZN8..LHD
− 1 +	82600D	SU003-04126	FUSIBLE TABLERO INSTRUMENTOS, 7.5A,MINI FUSE	X	ZN8..LHD
− 1 +	82673A	SU003-09950	SOPORTE, BLOQUE EMPALME, N.1	1	ZN8..LHD
− 1 +	82730	SU003-09329	CONJUNTO BLOQUE, UNION TABLERO INSTRUMENTOS	1	ZN8..LHD
− 1 +	84550	SU003-02493	CONJUNTO INTERRUPTOR, FRENO ESTACIONAMIENTO	1	ZN8..LHD
− 1 +	89111	SU003-10028	COMPUTADORA, COMPUERTA RED	1	ZN8..LHD
− 1 +	89120A	SU003-02516	SENSOR, CONTROL AUTOMATICO LUCES	1	ZN8
− 1 +	89221	SU003-10869	COMPUTADORA, CUERPO RED MULTIPLEX	1	ZN8..LHD..6F
− 1 +	89960	SU003-10883	CONJUNTO COMPUTADORA, NIVELACION FAROS	1	ZN8..BASE
− 1 +	99999	SU003-00008	FLANGE BOLT PLT	1	
− 1 +	99999	SU003-00009	FLANGE BOLT	1	
− 1 +	99999	SU003-00059	SCREW&WASHER AY	1	
− 1 +	99999	SU003-02874	FLANGE NUT	1	
− 1 +	99999	SU003-02879	FLG NUT PNT M6	1	
− 1 +	99999	SU003-10344	HARDWARE ITEM	1	
− 1 +	99999	SU003-10345	HARDWARE ITEM	1	

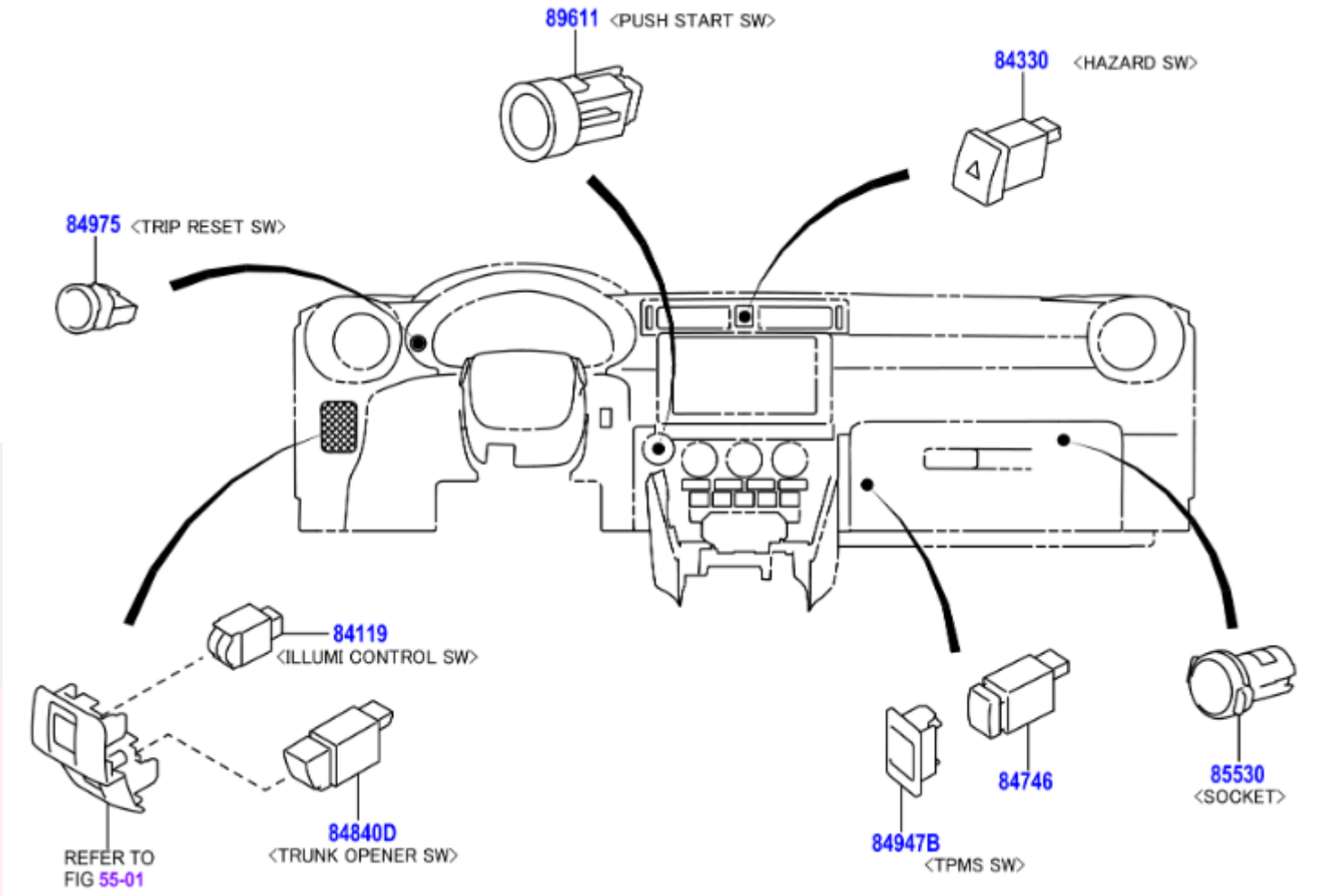
89611 <PUSH START SW>
84330 <HAZARD SW>
84975 <TRIP RESET SW>
84119
<ILLUMI CONTROL SW>
84840D
<TRUNK OPENER SW>
REFER TO
FIG 55-01
84746
84947B
<TPMS SW>
85530
<SOCKET>

	PNC	Número	Descripción	Ctd.	Códigos de modelo
− 1 +	84119	SU003-08487	REOSTATO, CONTROL LUCES	1	ZN8
− 1 +	84330	SU003-09333	CONJUNTO INTERRUPTOR, SENAL AVISO PELIGRO	1	ZN8
− 1 +	84746	SU003-10002	INTERRUPTOR, ADVERTENCIA PRESION NEUMATICO	1	ZN8
− 1 +	84840D	SU003-09331	CONJUNTO INTERRUPTOR, ABERTURA PUERTA PORTAEQ.	1	ZN8
− 1 +	84947B	SU003-08489	CUBIERTA, INTERRUPTOR	1	ZN8
− 1 +	84975	SU003-08488	INTERRUPTOR DESCONECTADOR	1	ZN8
− 1 +	85530	SU003-08515	CONJUNTO ENCHUFE, SALIDA DE CORRIENTE, NO.1	1	ZN8
− 1 +	89611	SU003-09332	INTERRUPTOR, ARRANQUE POR PRESION	1	ZN8..LHD

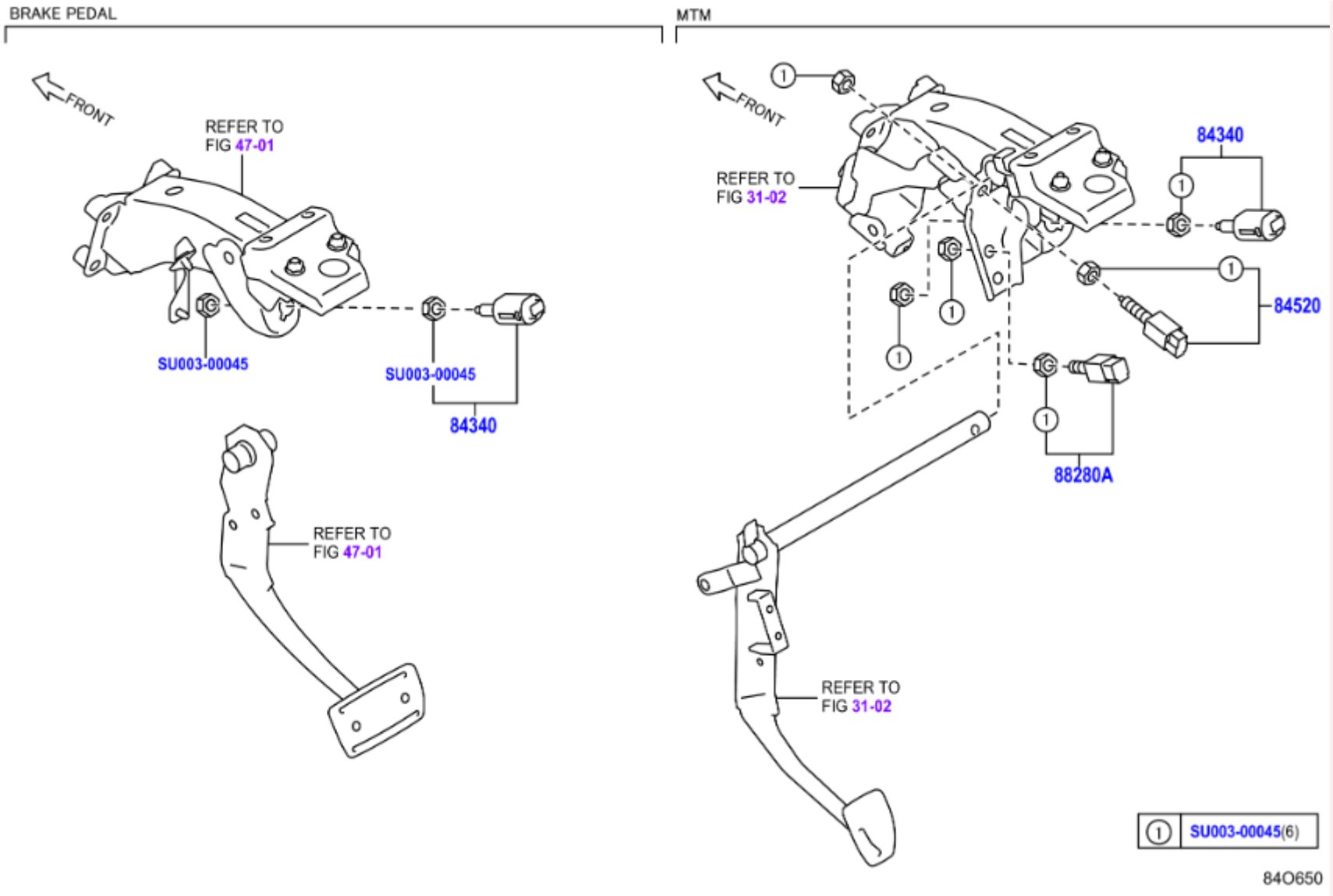
BRAKE PEDAL
MTM
FRONT
REFER TO FIG 47-01
SU003-00045
SU003-00045
84340
REFER TO FIG 47-01
FRONT
REFER TO FIG 31-02
84340
84520
88280A
REFER TO FIG 31-02
1 SU003-00045(6)
84O650

	PNC	Número	Descripción	Ctd.	Códigos de modelo
− 1 +	84340	SU003-10825	CONJUNTO INTERRUPTOR, LAMPARA PARADA	1	ZN8
− 1 +	84520	SU003-02489	CONJUNTO INTERRUPTOR, ARRANQUE EMBRAGUE	1	ZN8..LHD..6F
− 1 +	88280A	SU003-02488	CONJUNTO INTERRUPTOR, EMBRAGUE	1	ZN8..6F
− 1 +	99999	SU003-00045	NUT	1	

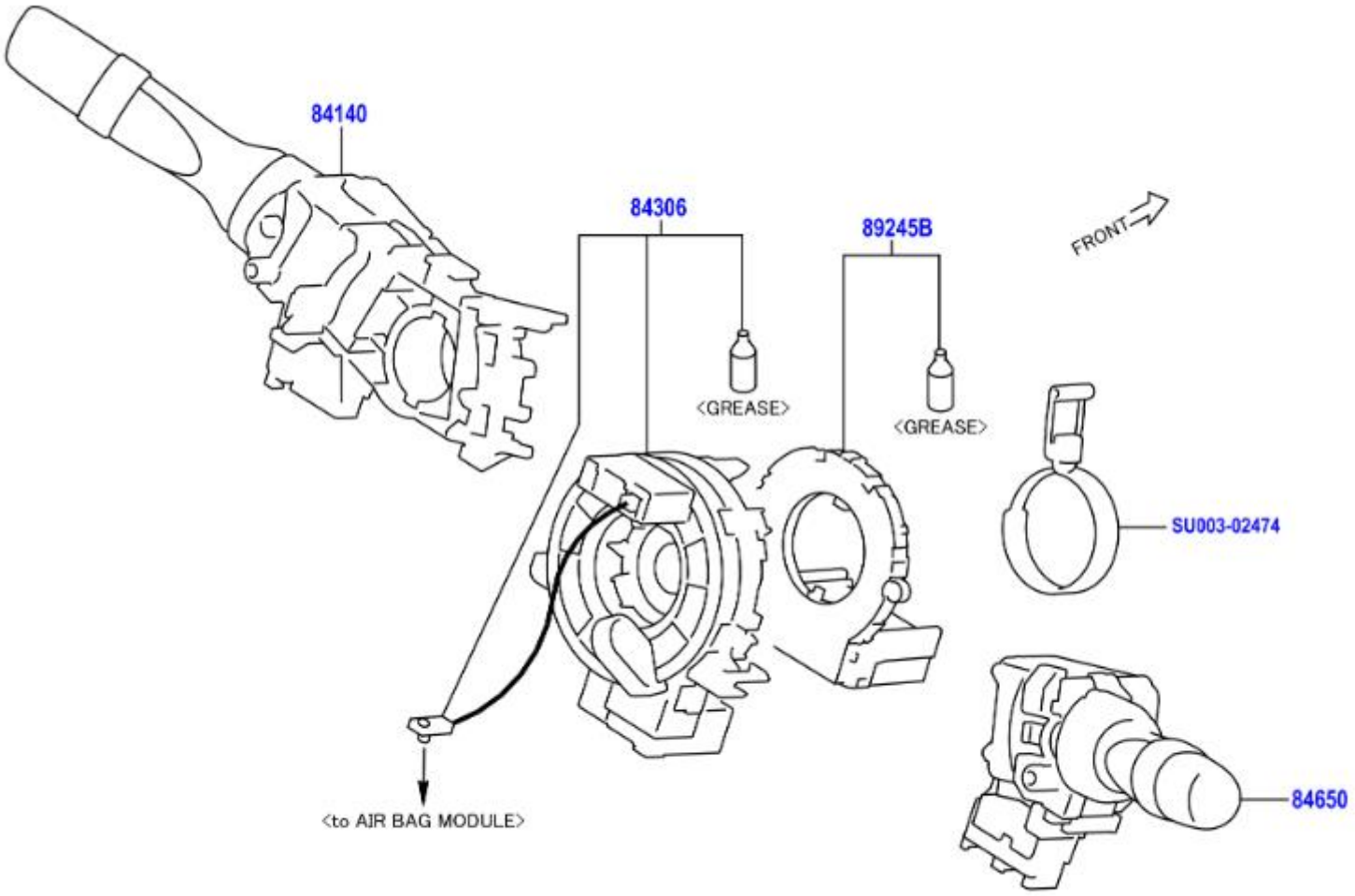
84140
84306
89245B
FRONT
<GREASE>
<GREASE>
SU003-02474
84650
<to AIR BAG MODULE>
84O653

	PNC	Número	Descripción	Ctd.	Códigos de modelo
− 1 +	84140	SU003-10298	CONJUNTO INTERRUPTOR, REGULADOR FAROS	1	ZN8..LHD
− 1 +	84306	SU003-07185	SUBCONJ.CABLE, ESPIRAL	1	ZN8
− 1 +	84650	SU003-10006	CONJUNTO INTERRUPTOR, LIMPIAPARABRISAS	1	ZN8..LHD
− 1 +	89245B	SU003-09714	SENSOR, DIRECCION	1	ZN8
− 1 +	99999	SU003-02474	CLAMP	1	

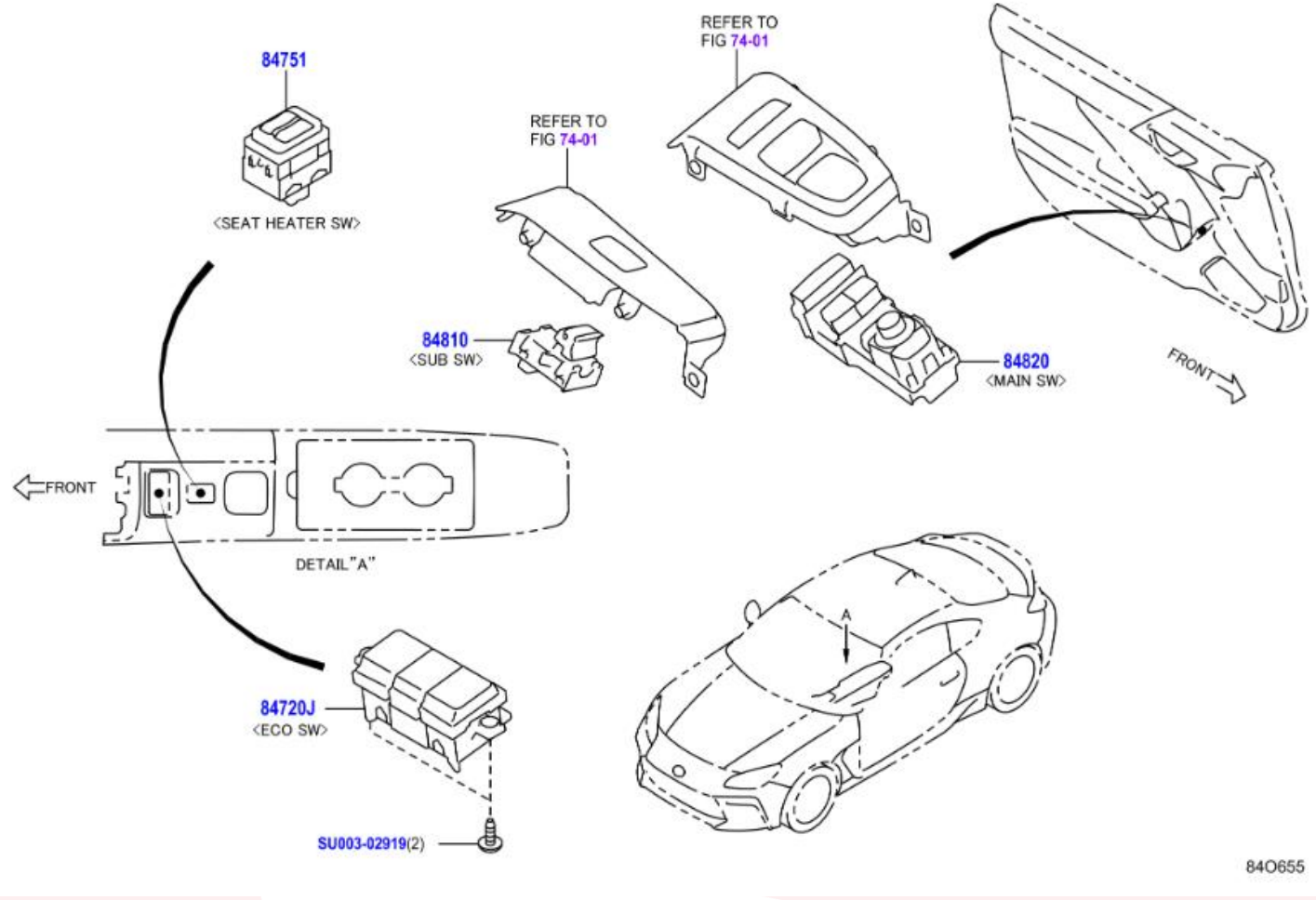
84751
<SEAT HEATER SW>
REFER TO
FIG 74-01
REFER TO
FIG 74-01
84810
<SUB SW>
84820
<MAIN SW>
FRONT
FRONT
DETAIL"A"
84720J
<ECO SW>
SU003-02919(2)
A
84O655

	PNC	Número	Descripción	Ctd.	Códigos de modelo
− 1 +	84720J	SU003-09343	CONJUNTO INTERRUPTOR, SELECCION PATRON	1	ZN8..6F
− 1 +	84810	SU003-09335	CONJUNTO INTERRUPTOR, REGULADOR VENTANILLA AUTOMATICA	1	ZN8
− 1 +	84820	SU003-10003	CONJUNTO INTERRUPTOR PRINCIPAL, REGULADOR VEN. AUTOMA.	1	ZN8..LHD
− 1 +	99999	SU003-02919	SCREW TAP TRU4X12	1	

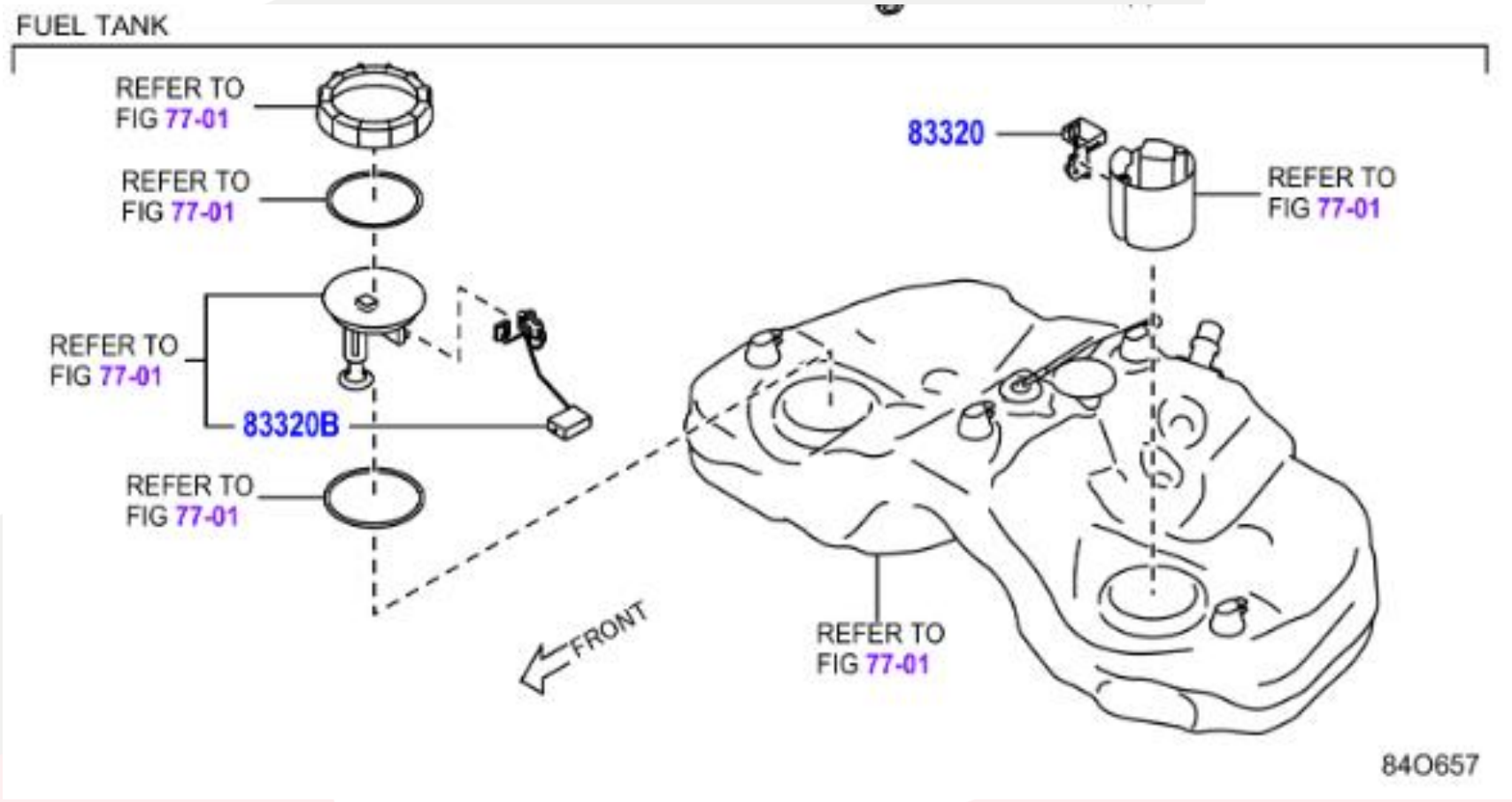
FUEL TANK
REFER TO FIG 77-01
REFER TO FIG 77-01
REFER TO FIG 77-01
83320B
REFER TO FIG 77-01
83320
REFER TO FIG 77-01
FRONT
REFER TO FIG 77-01
84O657

	PNC	Número	Descripción	Ctd.	Códigos de modelo
− 1 +	83320	SU003-09075	CONJUNTO MEDIDOR, EMISOR COMBUSTIBLE	1	ZN8
− 1 +	83320B	SU003-09074	CONJUNTO CALIBRE, TRANSPORTADOR DE COMBUSTIBLE, NO.2	1	ZN8
− 1 +	83950M	SU003-09639	CONJUNTO LAMPARA, INDICADORA, DESTINATION CODE-EC	1	ZN8..LHD
− 1 +	84840G	SU003-09364	CONJUNTO INTERRUP., ABRIDOR PUERTA POST.	1	ZN8
− 1 +	99999	SU003-08541	HARDWARE ITEM	1	

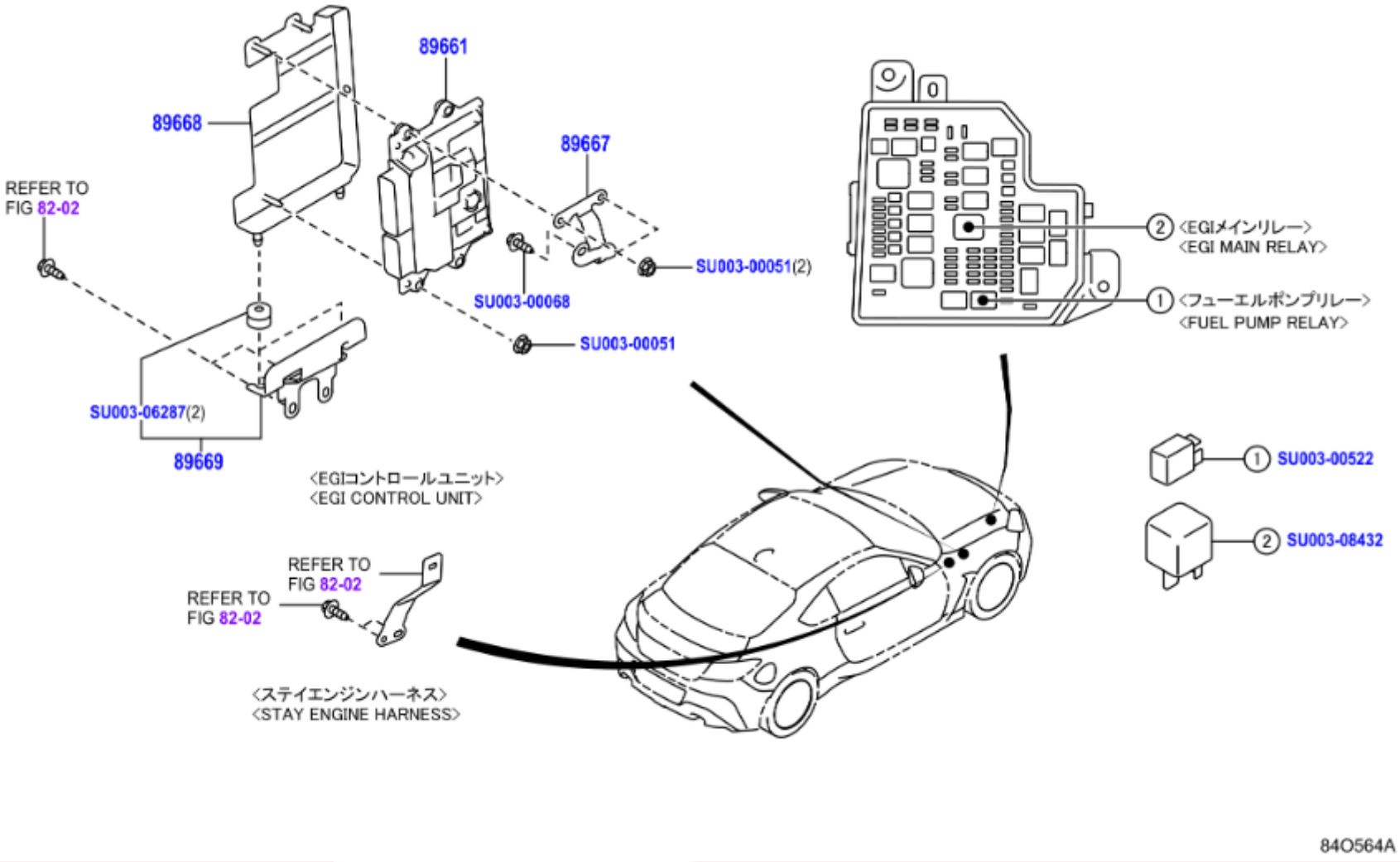
89661
89668
89667
REFER TO
FIG 82-02
SU003-00051(2)
SU003-00068
SU003-00051
SU003-06287(2)
89669
〈EGIコントロールユニット〉
〈EGI CONTROL UNIT〉
REFER TO
FIG 82-02
REFER TO
FIG 82-02
〈ステイエンジンハーネス〉
〈STAY ENGINE HARNESS〉
② 〈EGIメインリレー〉
〈EGI MAIN RELAY〉
① 〈フューエルポンプリレー〉
〈FUEL PUMP RELAY〉
① SU003-00522
② SU003-08432
84O564A

	PNC	Número	Descripción	Ctd.	Códigos de modelo
− 1 +	89661	SU003-10789	COMPUTADORA, CONTROL MOTOR, DENSO,DESTINATION CODE=EC	1	ZN8..LHD..6F
− 1 +	89667	SU003-09513	MENSULA, COMPUTADORA CONTROL MOTOR	1	ZN8
− 1 +	89668	SU003-09514	MENSULA, COMPUTADORA CONTROL MOTOR, NO. 2	1	ZN8
− 1 +	89669	SU003-09516	MENSULA, COMPUTADORA CONTROL MOTOR, NO. 3	1	ZN8
− 1 +	99999	SU003-00051	FLANGE NUT	1	
− 1 +	99999	SU003-00068	FT TAPPING SCREW	1	
− 1 +	99999	SU003-00522	RELAY	1	
− 1 +	99999	SU003-06287	GROM-COLL COVER	1	
− 1 +	99999	SU003-08432	HARDWARE ITEM	1	

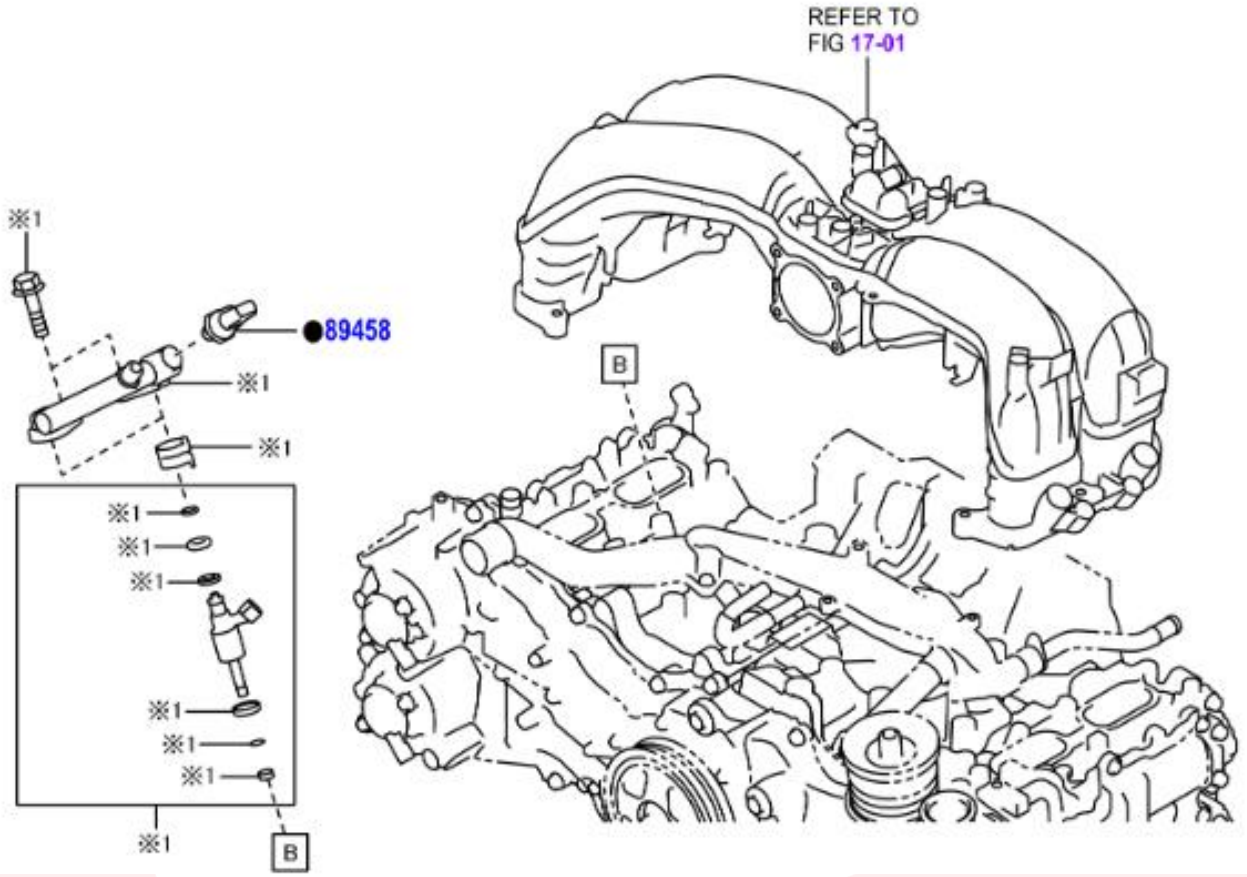
REFER TO
FIG 17-01
※1
●89458
※1
※1
※1
※1
※1
※1
※1
※1
※1
※1
B
B

	PNC	Número	Descripción	Ctd.	Códigos de modelo
☐ − 1 +	89458	SU003-08414	SENSOR, PRESION COMBUSTIBLE	1	ZN8

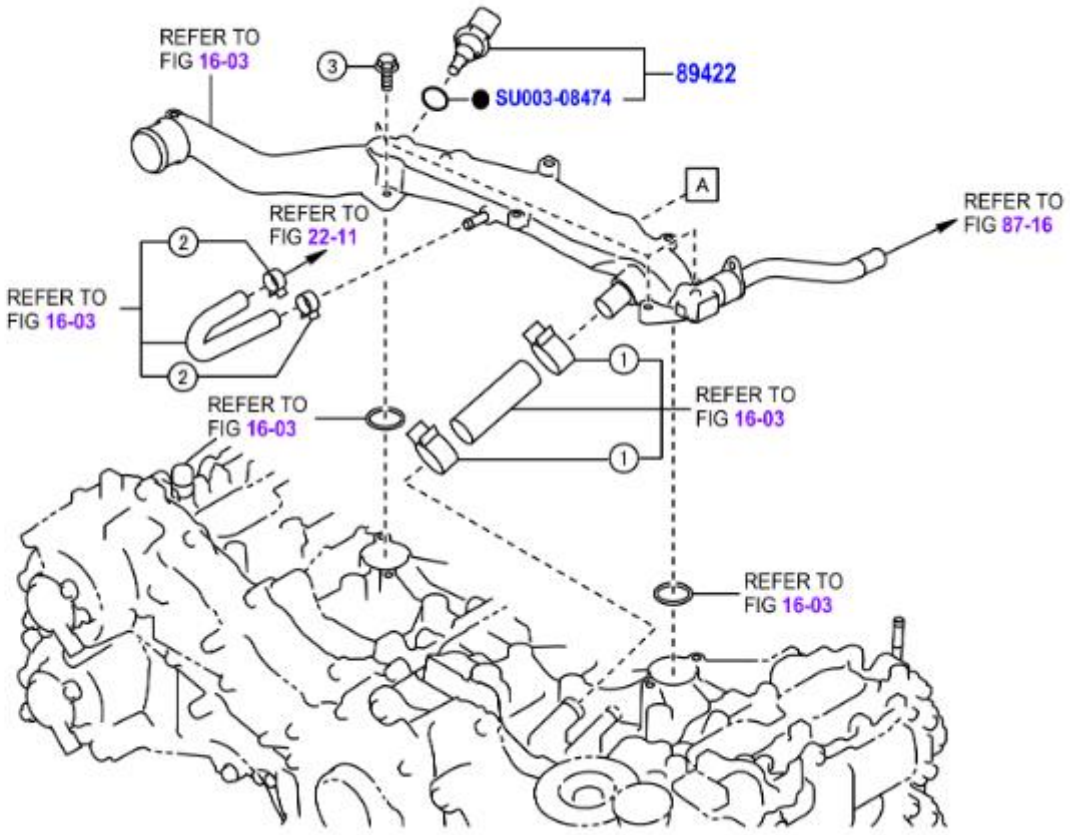

1	REFER TO FIG 16-03
2	REFER TO FIG 16-03
3	REFER TO FIG 16-03

	PNC	Número	Descripción	Ctd.	Códigos de modelo
☐ − 1 +	89422	SU003-08426	SENSOR, TEMPERATURA AGUA (E.F.I.)	1	ZN8
☐ − 1 +	99999	SU003-08474	HARDWARE ITEM	1	

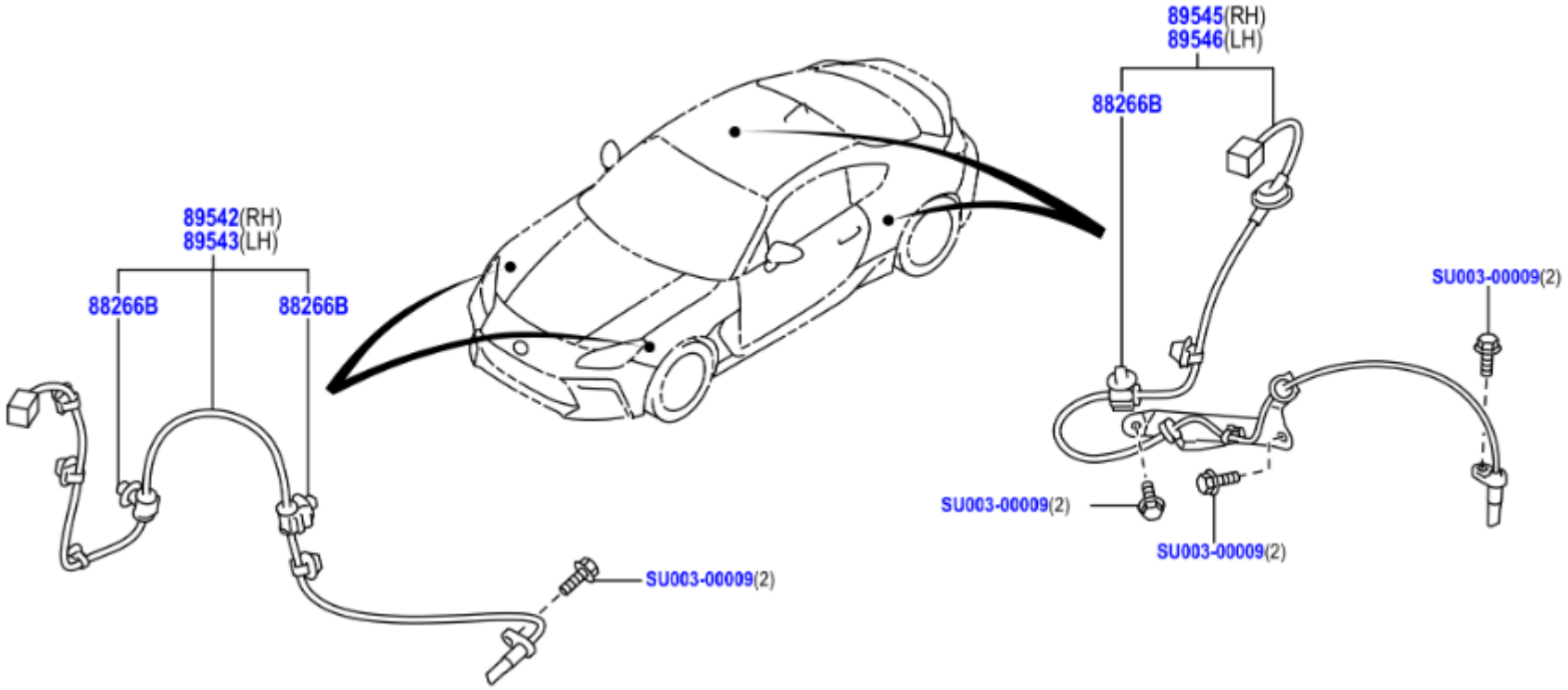
89542(RH)
89543(LH)
88266B
88266B
SU003-00009(2)
89545(RH)
89546(LH)
88266B
SU003-00009(2)
SU003-00009(2)
SU003-00009(2)

	PNC	Número	Descripción	Ctd.	Códigos de modelo
− 6 +	88266B	SU003-02979	ABRAZADERA, SENSOR CONTROL PATINAMIENTO, NO. 1	6	ZN8
− 1 +	89542	SU003-08839	SENSOR, VELOCIDAD, FRONTAL DER.	1	ZN8
− 1 +	89543	SU003-08840	SENSOR, VELOCIDAD, FRONTAL IZQ.	1	ZN8
− 1 +	89545	SU003-08841	SENSOR, VELOCIDAD, TRASERO DER.	1	ZN8
− 1 +	89546	SU003-08842	SENSOR, VELOCIDAD, TRASERO IZQ.	1	ZN8
− 1 +	99999	SU003-00009	FLANGE BOLT	1	

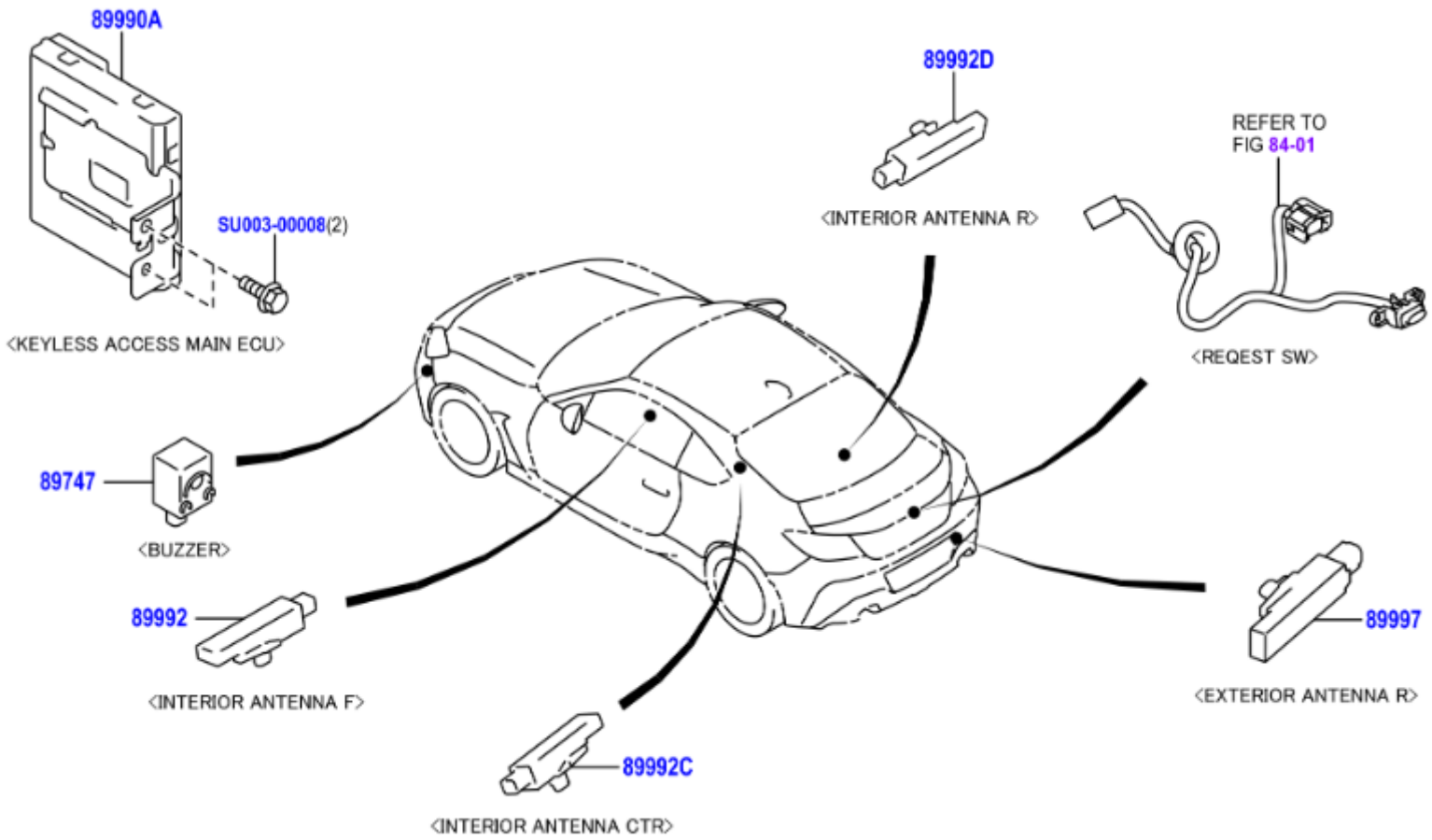
89990A
SU003-00008(2)
<KEYLESS ACCESS MAIN ECU>
89992D
<INTERIOR ANTENNA R>
REFER TO
FIG 84-01
<REQEST SW>
89747
<BUZZER>
89992
<INTERIOR ANTENNA F>
89997
<EXTERIOR ANTENNA R>
89992C
<INTERIOR ANTENNA CTR>

	PNC	Número	Descripción	Ctd.	Códigos de modelo
☐ − 1 +	89747	SU003-08526	ZUMBADOR, BLOQUEO PUERTA INALAMBRICO	1	ZN8
☐ − 1 +	89990A	SU003-10029	CONJUNTO COMPUTADORA, LLAVE INTELIGENTE	1	ZN8..LHD
☐ − 1 +	89992	SU003-10706	OSCILADOR, LLAVE ELECTRICA INTERIOR	1	ZN8
☐ − 1 +	89992C	SU003-10707	OSCILADOR, LLAVE ELECTRICA INTERIOR, NO. 2	1	ZN8
☐ − 1 +	89992D	SU003-10707	OSCILADOR, LLAVE ELECTRICA INTERIOR, NO. 3	1	ZN8
☐ − 1 +	89997	SU003-10708	ANTENA, LLAVE ELECTRICA	1	ZN8
☐ − 1 +	99999	SU003-00008	FLANGE BOLT PLT	1	

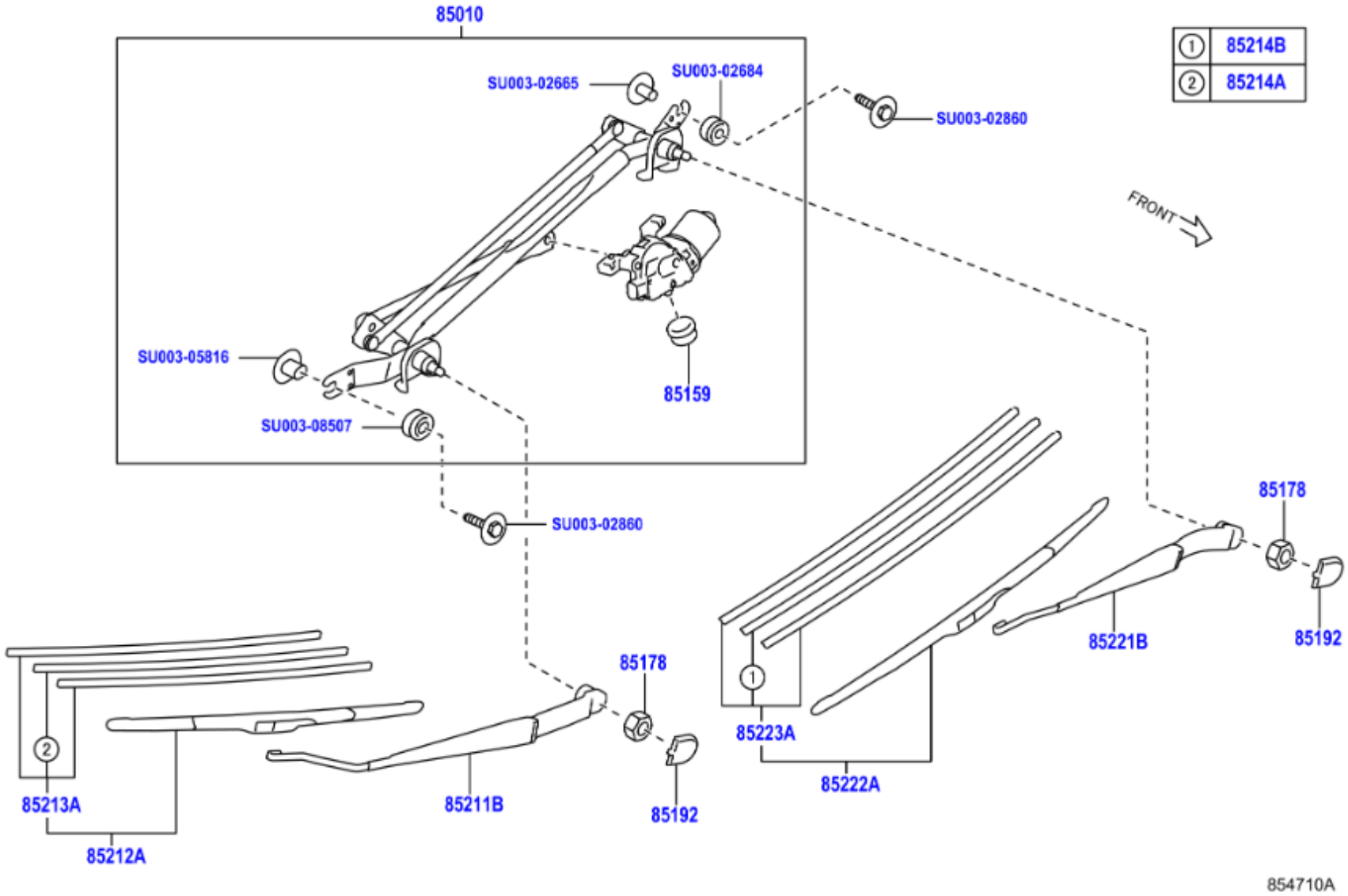
85010
SU003-02665
SU003-02684
SU003-02860
SU003-05816
SU003-08507
SU003-02860
85159
FRONT
1 85214B
2 85214A
85178
85221B
85192
85223A
85222A
85178
85213A
85211B
85192
85212A
854710A

	PNC	Número	Descripción	Ctd.	Códigos de modelo
− 1 +	85010	SU003-10020	CONJUNTO MOTOR Y ARTICULACION, LIMPIADOR FR.	1	ZN8..LHD
− 1 +	85159	SU003-02686	ALMOHADILLA, MOTOR LIMPIAPARABRISAS	1	ZN8
− 2 +	85178	SU003-04731	TUERCA (AJUSTE BRAZO LIMPIADOR)	2	ZN8
− 2 +	85192	SU003-02675	CUBIERTA, BRAZO LIMPIAPARABRISAS	2	ZN8
− 1 +	85211B	SU003-02668	BRAZO, LIMPIADOR FR., DER.	1	ZN8..LHD
− 1 +	85212A	SU003-10023	CUCHILLA, LIMPIADOR FR., DER.	1	ZN8..LHD
− 1 +	85213A	SU003-09466	GOMA, CUCHILLA LIMPIADOR, DER.	1	ZN8
− 1 +	85214A	SU003-09467	GOMA, LIMPIADOR, DER.	1	ZN8
− 1 +	85214B	SU003-04215	GOMA, LIMPIADOR, IZQ.	1	ZN8
− 1 +	85221B	SU003-10148	BRAZO, LIMPIADOR FR., IZQ.	1	ZN8..LHD
− 1 +	85222A	SU003-10022	CUCHILLA, LIMPIADOR FR., IZQ.	1	ZN8..LHD
− 1 +	85223A	SU003-09465	GOMA, CUCHILLA LIMPIADOR, IZQ.	1	ZN8
− 1 +	99999	SU003-02665	COLLAR (DATUM)	1	
− 1 +	99999	SU003-02684	RUBBER (DATUM)	1	
− 1 +	99999	SU003-02860	BOLT ASSY M6X30	1	
− 1 +	99999	SU003-05816	COLLAR (OVAL)	1	
− 1 +	99999	SU003-08507	HARDWARE ITEM	1	

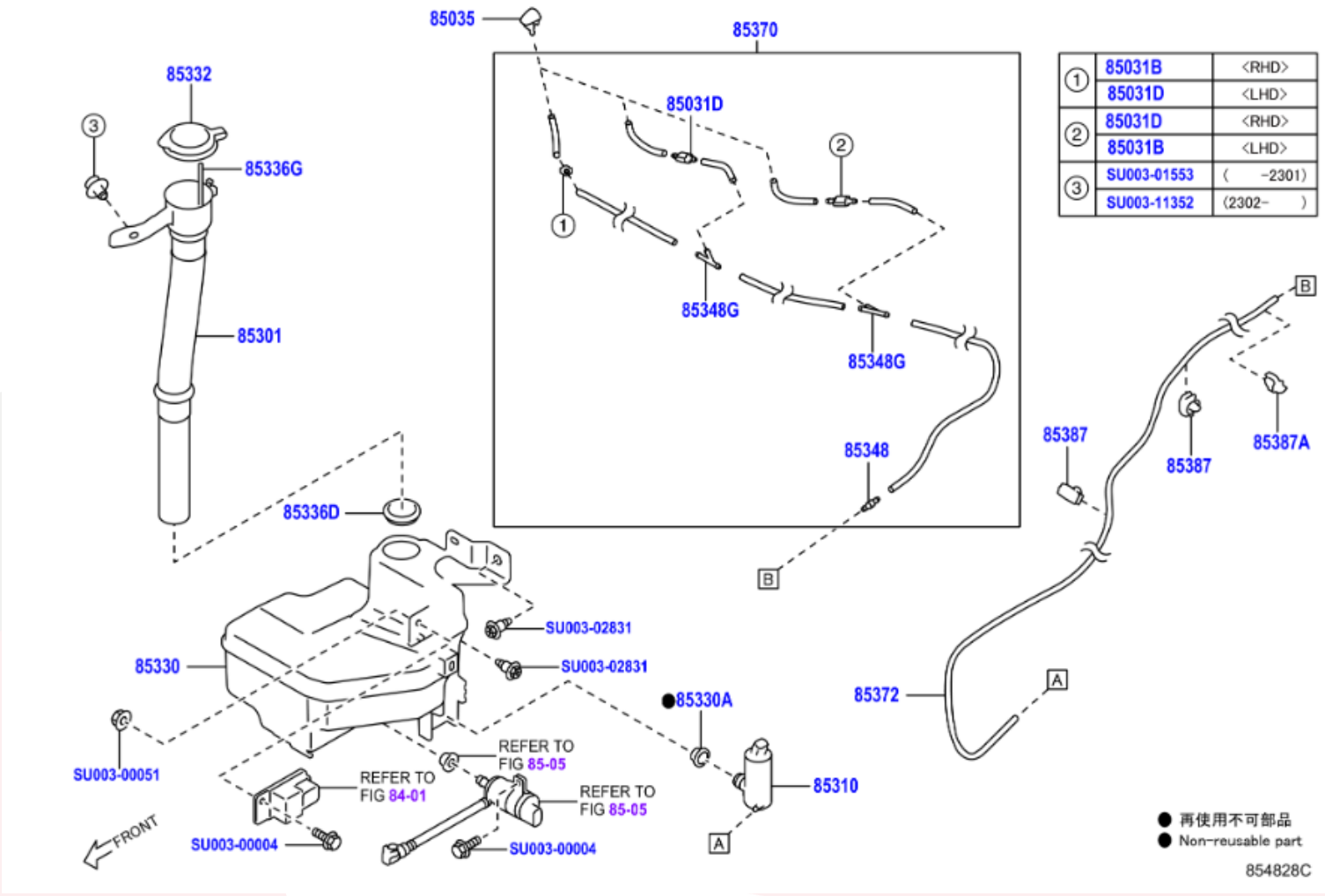

①	85031B	<RHD>
	85031D	<LHD>
②	85031D	<RHD>
	85031B	<LHD>
③	SU003-01553	(-2301)
	SU003-11352	(2302-)

	PNC	Número	Descripción	Ctd.	Códigos de modelo
− 1 +	85031B	SU003-08512	SUBCONJUNTO VALVULA, LAVADOR	1	ZN8
− 2 +	85031D	SU003-08511	SUBCONJUNTO VALVULA, ARANDELA NO. 2	2	ZN8
− 3 +	85035	SU003-08513	SUBCONJ. DE BOQUILLA, LAVADOR	3	ZN8
− 1 +	85301	SU003-10025	CONJ.SEC.ENTRADA, LAVADOR	1	ZN8
− 1 +	85310	SU003-09357	CONJUNTO MOTOR Y BOMBA, LAVADOR PARABRISAS	1	ZN8
− 1 +	85330	SU003-10149	CONJUNTO RECIPIENTE, LAVADOR PARABRISAS	1	ZN8
− 1 +	85330A	SU003-08510	BUJE, RECIPIENTE LAVADOR PARABRISAS	1	ZN8
− 1 +	85332	SU003-02690	TAPA, RECIPIENTE LAVADOR PARABRISAS	1	ZN8
− 1 +	85336D	SU003-08509	EMPAQUETADURA, DEPOSITO LAVADOR PARABRISAS	1	ZN8
− 1 +	85336G	SU003-08508	MEDIDOR, NIVEL AGUA	1	ZN8
− 1 +	85348	SU003-02717	JUNTA, MANGUERA LAVADOR PARABRISAS, NO.1	1	ZN8
− 2 +	85348G	SU003-08514	JUNTA,MANGUERA LAVADOR PARABRISAS,NO.2	2	ZN8..LHD
− 1 +	85370	SU003-10024	CONJUNTO MANGUERA, LAVADOR PARABRISAS	1	ZN8..LHD
− 1 +	85372	SU003-09361	MANGUERA, LAVADOR PARABRISAS (JUNTA A JUNTA), NO. 1	1	ZN8
− 2 +	85387	SU003-03006	ABRAZADERA NO. 1 (LAVADOR PARABRISAS)	2	ZN8
− 1 +	85387A	SU003-02691	ABRAZADERA, LAVADOR, NO. 2	1	ZN8
− 1 +	99999	SU003-00004	FLANGE BOLT,PLT	1	
− 1 +	99999	SU003-00051	FLANGE NUT	1	
− 1 +	99999	SU003-01553	CLIP	1	
− 1 +	99999	SU003-02831	LOOK BOLT ASSY	1	
− 1 +	99999	SU003-11352	HARDWARE ITEM	1	

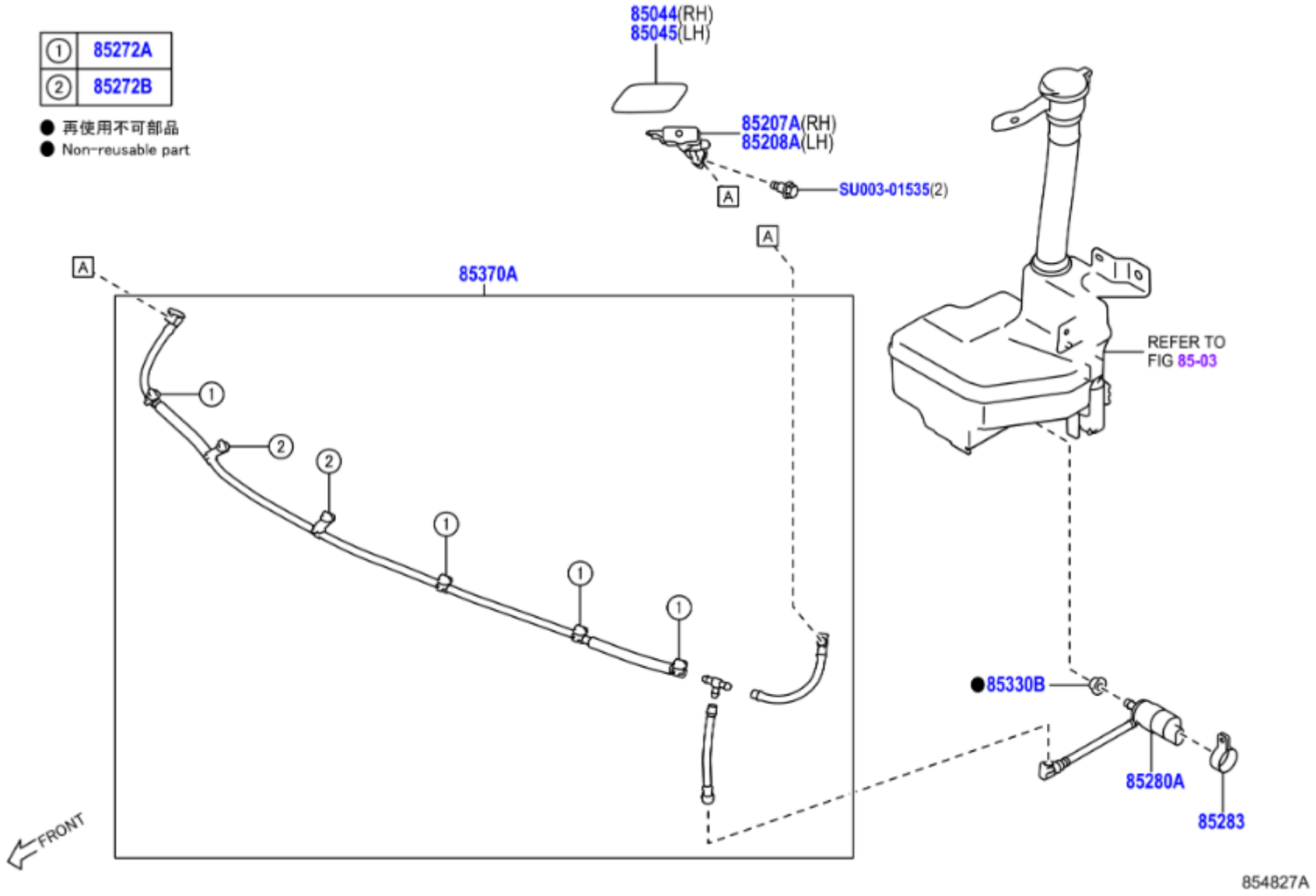
① 85272A
② 85272B
● 再使用不可部品
● Non-reusable part
85044(RH)
85045(LH)
85207A(RH)
85208A(LH)
SU003-01535(2)
A
85370A
REFER TO FIG 85-03
●85330B
85280A
85283
FRONT
854827A

	PNC	Número	Descripción	Ctd.	Códigos de modelo
− 1 +	85044	SU003-10158	SUBCONJUNTO BOQUILLA, LAVADOR FARO TIPO 1, DER., CRYSTAL WHITE PEARL,K1X	1	ZN8
− 1 +	85045	SU003-10165	SUBCONJUNTO BOQUILLA, LAVADOR FARO TIPO 1, IZQ., CRYSTAL WHITE PEARL,K1X	1	ZN8
− 1 +	85207A	SU003-10150	SUBCONJ. ACTUADOR, LAVADOR FARO, DER.	1	ZN8
− 1 +	85208A	SU003-10151	SUBCONJ. ACTUADOR, LAVADOR FARO, IZQ.	1	ZN8
− 4 +	85272A	SU003-05872	ABRAZADERA, LIMPIADOR DE LAMPARA FRONTAL, NO.1	4	ZN8
− 2 +	85272B	SU003-05873	ABRAZADERA, LIMPIADOR DE LAMPARA FRONTAL, NO.2	2	ZN8
− 1 +	85280A	SU003-05972	CONJ.MOTOR Y BOMBA, LIMPIADOR FAROS	1	ZN8
− 1 +	85283	SU003-02718	MENSULA, LAVADOR LIMPIADOR FAROS	1	ZN8
− 1 +	85330B	SU003-02131	BUJE, RECIPIENTE LAVADOR LIMPIADOR FAROS	1	ZN8
− 1 +	85370A	SU003-10166	CONJUNTO MANGUERA, LAVADOR LIMPIADOR FARO, NO. 1	1	ZN8
− 1 +	99999	SU003-01535	BOLT (F BMPER)	1	

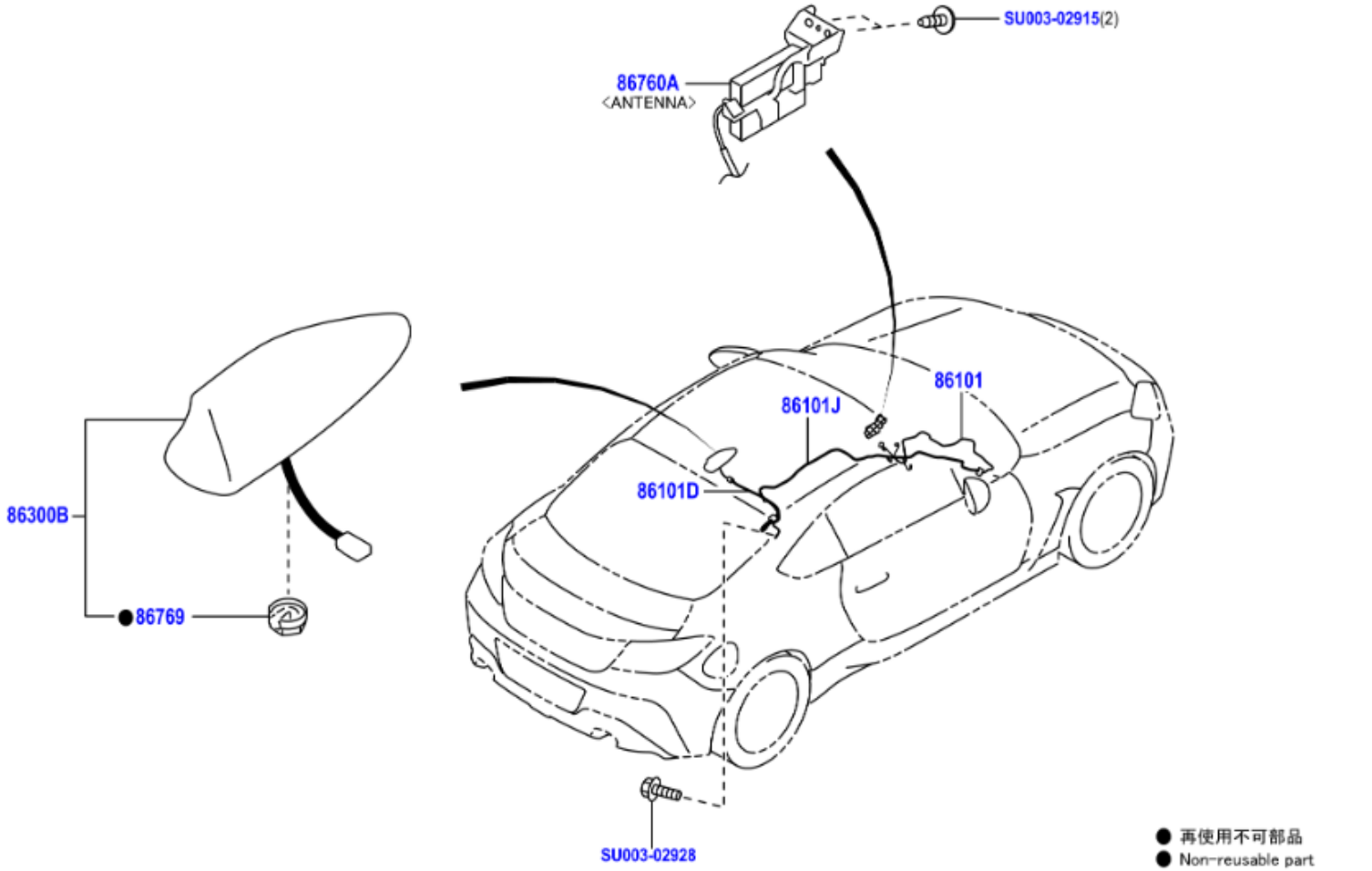
SU003-02915(2)
86760A
<ANTENNA>
86101
86101J
86101D
86300B
86769
SU003-02928
● 再使用不可部品
● Non-reusable part
869006B

☐	− 1 +	86300B	SU003-10142	CONJUNTO ANTENA, AMPLIFICADOR, NO.1, DESTINATION CODE=EC,CRYSTAL WHITE PEARL,K1X	1	ZN8..LHD

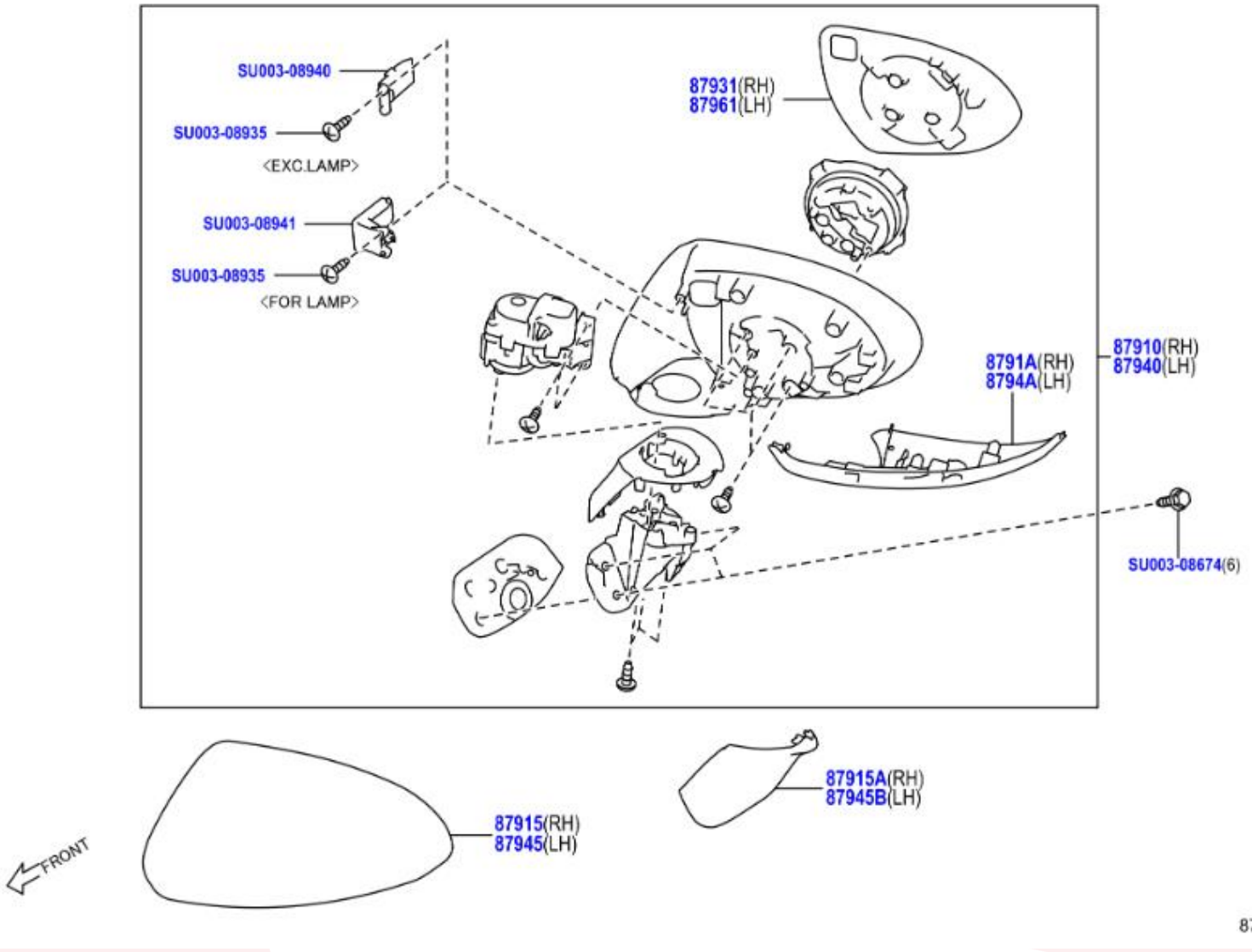
SU003-08940
SU003-08935
<EXC.LAMP>
SU003-08941
SU003-08935
<FOR LAMP>
87931(RH)
87961(LH)
8791A(RH)
8794A(LH)
87910(RH)
87940(LH)
SU003-08674(6)
87915(RH)
87945(LH)
87915A(RH)
87945B(LH)
FRONT
87K859

	PNC	Número	Descripción	Ctd.	Códigos de modelo
− 1 +	87910	SU003-10536	CONJUNTO RETROVISOR EXTERIOR, DERECHO, DESTINATION CODE-EC	1	ZN8..LHD..BASE
− 1 +	87915	SU003-08784	CUBIERTA, RETROVISOR EXTERIOR, DER., DESTINATION CODE-EC,CRYSTAL BLACK SILICA	1	ZN8..LHD
− 1 +	87915	SU003-10485	CUBIERTA, RETROVISOR EXTERIOR, DER., DESTINATION CODE-EC	1	ZN8..LHD
− 1 +	87915A	SU003-09571	CUBIERTA, ESPEJO EXTERIOR, DER.	1	ZN8..LHD
− 1 +	8791A	SU003-08939	CUBIERTA, ESPEJO EXTERIOR, DER NO.2	1	ZN8
− 1 +	87931	SU003-08934	ESPEJO EXTERNO, DER, DESTINATION CODE-EC	1	ZN8..LHD
− 1 +	87940	SU003-10535	CONJUNTO RETROVISOR EXTERIOR, IZQUIERDO, DESTINATION CODE-EC	1	ZN8..LHD..BASE
− 1 +	87945	SU003-08778	CUBIERTA, RETROVISOR EXTERIOR, IZQ., DESTINATION CODE-EC,CRYSTAL BLACK SILICA	1	ZN8..LHD
− 1 +	87945	SU003-10484	CUBIERTA, RETROVISOR EXTERIOR, IZQ., DESTINATION CODE-EC	1	ZN8..LHD
− 1 +	87945B	SU003-09570	CUBIERTA, ESPEJO EXTERIOR, IZQ.	1	ZN8..LHD
− 1 +	8794A	SU003-08938	CUBIERTA, ESPEJO EXTERIOR, IZQ NO.2	1	ZN8
− 1 +	87961	SU003-08933	ESPEJO RETROVISOR EXTERIOR, IZQ., DESTINATION CODE-EC	1	ZN8..LHD
− 1 +	99999	SU003-08674	HARDWARE ITEM	1	
− 1 +	99999	SU003-08935	HARDWARE ITEM	1	
− 1 +	99999	SU003-08940	HARDWARE ITEM	1	
− 1 +	99999	SU003-08941	HARDWARE ITEM	1	

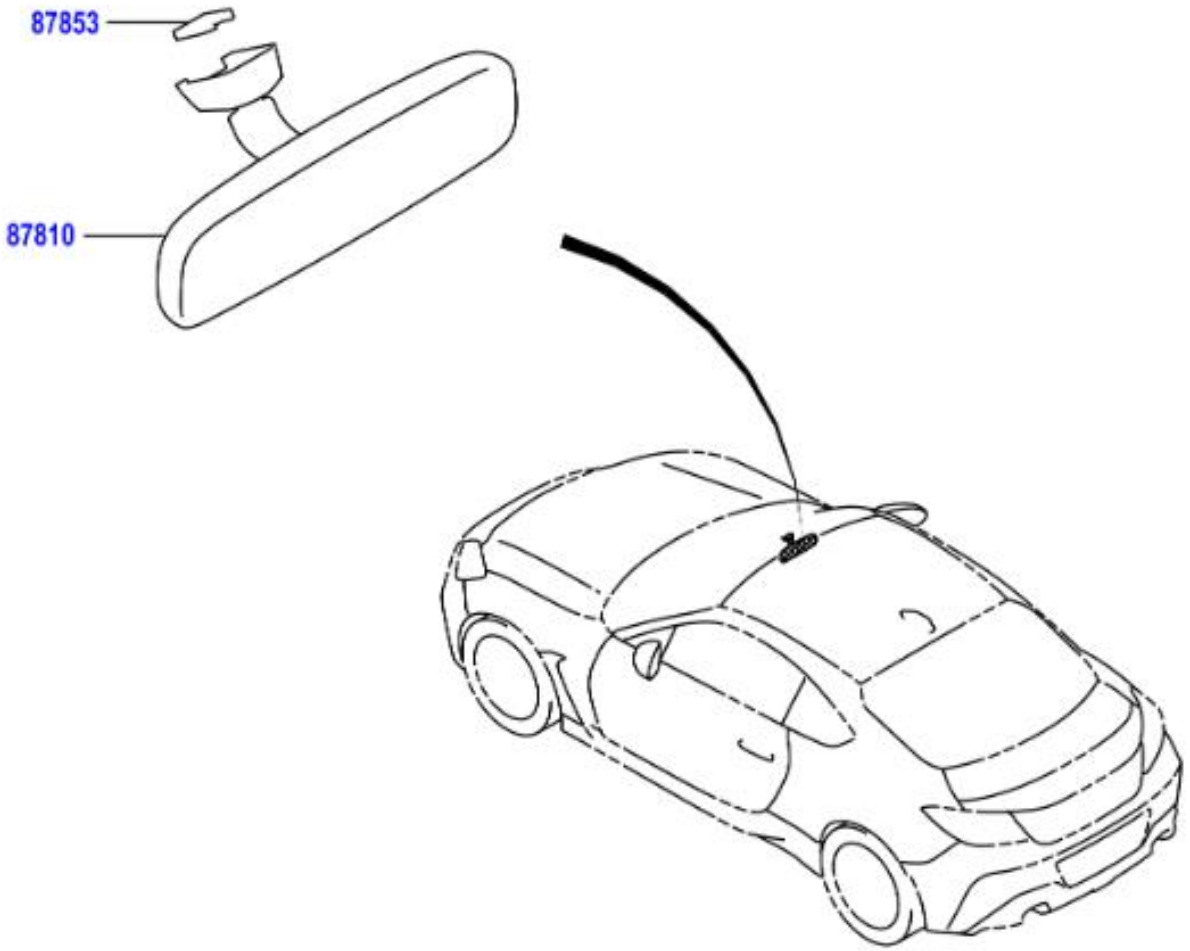
87853
87810

	PNC	Número	Descripción	Ctd.	Códigos de modelo
☐ − 1 +	87810	SU003-08572	CONJUNTO RETROVISOR INTERIOR	1	ZN8
☐ − 1 +	87853	SU003-08573	BASE, RETROVISOR INTERIOR	1	ZN8

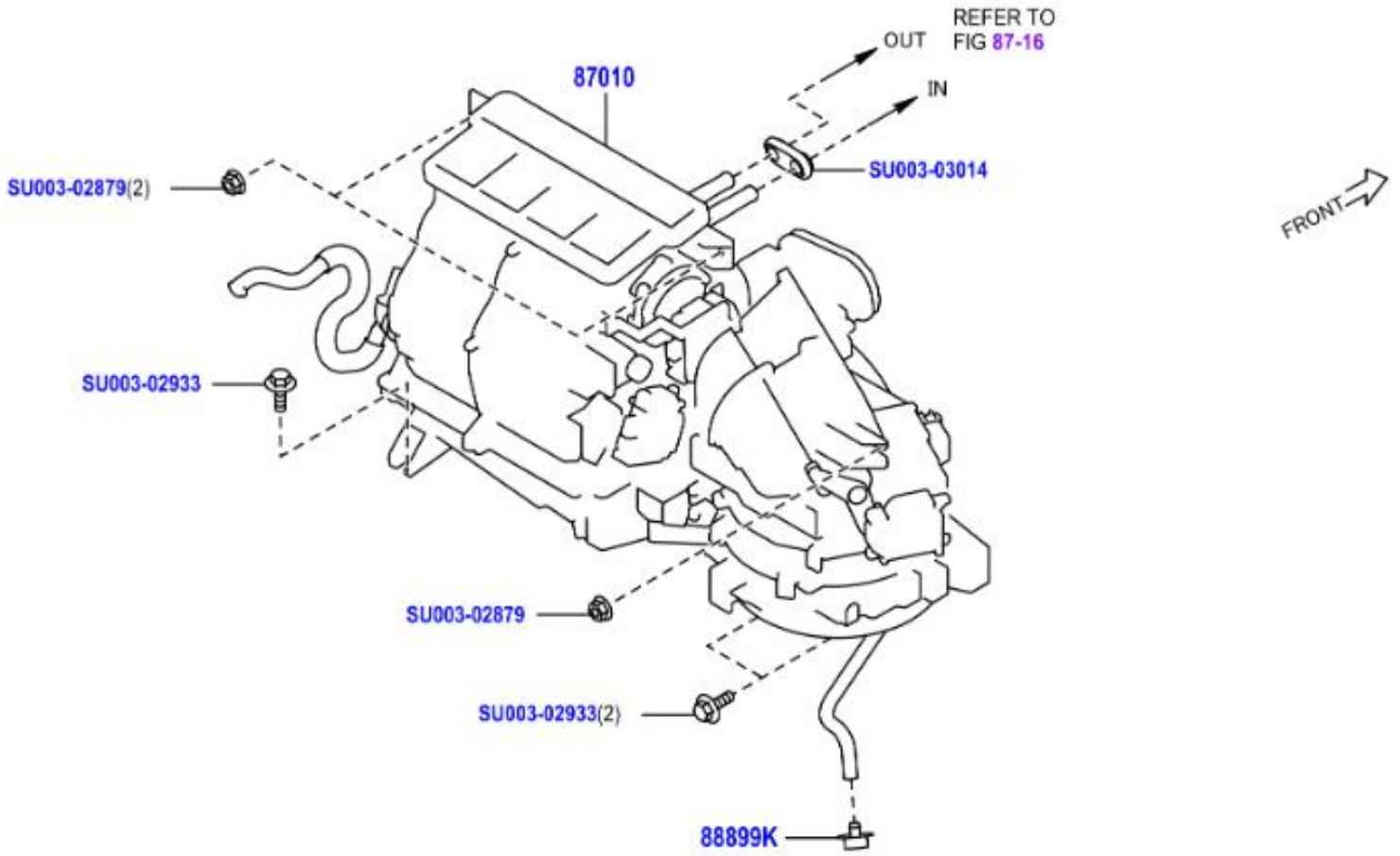
REFER TO
FIG 87-16
OUT
IN
87010
SU003-02879(2)
SU003-03014
FRONT
SU003-02933
SU003-02879
SU003-02933(2)
88899K
87K387

	PNC	Número	Descripción	Ctd.	Códigos de modelo
− 1 +	87010	SU003-10205	CONJ.UNIDAD ACONDICIONADOR AIRE, DESTINATION CODE=EC	1	ZN8..LHD
− 1 +	88899K	SU003-09826	PLACA, CUBIERTA	1	ZN8..LHD
− 1 +	99999	SU003-02879	FLG NUT PNT M6	1	
− 1 +	99999	SU003-02933	TAPPING SCREW	1	
− 1 +	99999	SU003-03014	GROMMET 65X42	1	

1	SU003-02113
2	SU003-01990(2)

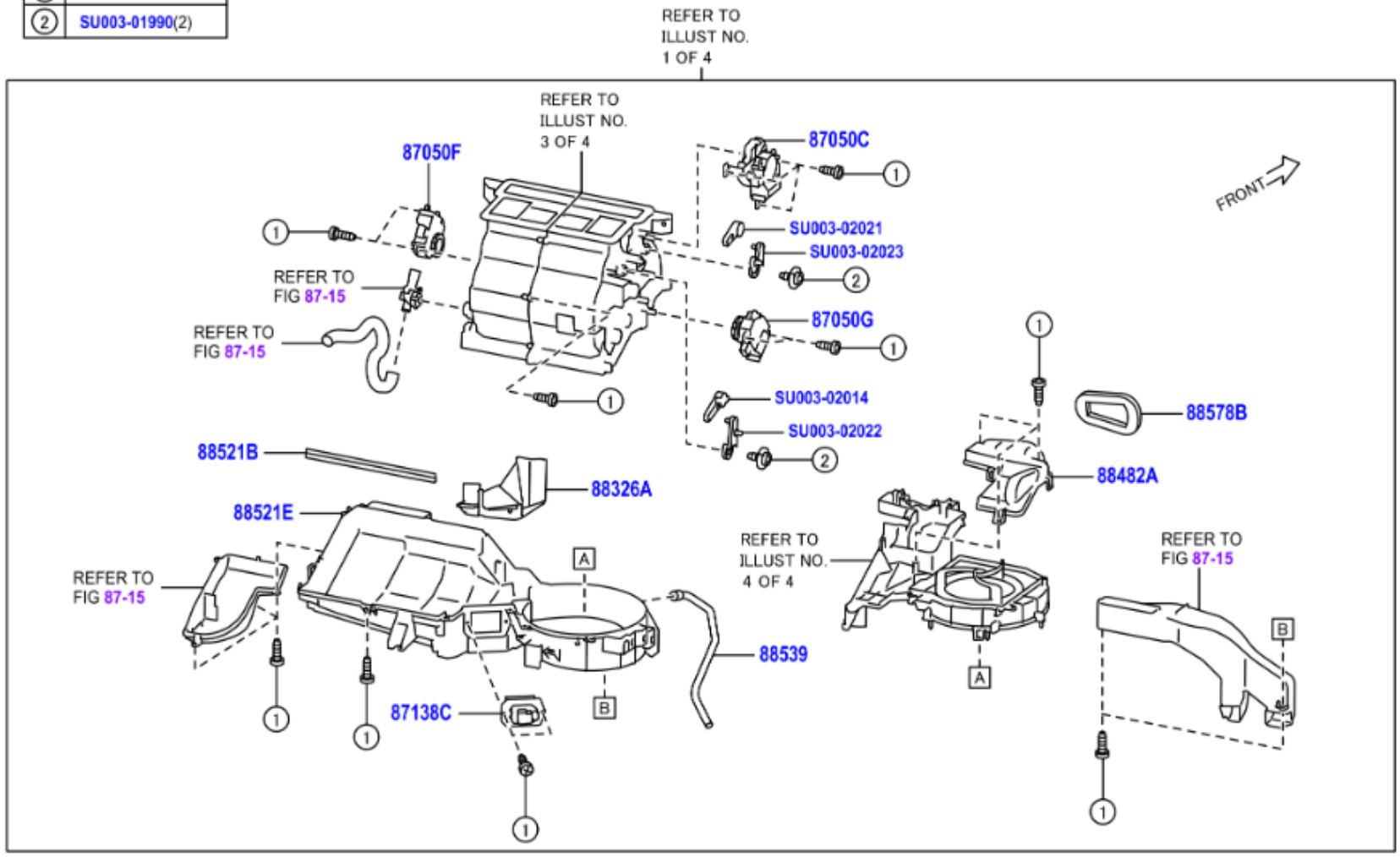

	PNC	Número	Descripción	Ctd.	Códigos de modelo
− 1 +	87050C	SU003-09824	SUBCONJ. SERVO COMPUERTA, RADIADOR AIRE ACONDICIONADO, NO. 1	1	ZN8..LHD
− 1 +	87050F	SU003-02045	SUBCONJ. SERVO COMPUERTA, RADIADOR AIRE ACONDICIONADO, NO. 4	1	ZN8..LHD
− 1 +	87050G	SU003-02046	SUBCONJUNT SERVO ATENUAD, RADIADOR AIRE ACONDICIONADO, NO.5	1	ZN8..LHD
− 1 +	87138C	SU003-08916	RESISTOR, SOPLADOR	1	ZN8
− 1 +	88482A	SU003-02032	CUBIERTA, DESTINATION CODE-EC	1	ZN8..LHD
− 1 +	88482A	SU003-02034	CUBIERTA, DESTINATION CODE-EC	1	ZN8..LHD
− 1 +	88521B	SU003-02052	PACKING (FOR COOLER UNIT CASE)	1	ZN8
− 1 +	88521E	SU003-02013	CONJ.SEC.CAJA, UNIDAD ENFRIAMIENTO	1	ZN8..LHD
− 1 +	88539	SU003-09825	MANGUERA, DRENAJE UNIDAD ENFRIADOR, NO. 1	1	ZN8..LHD
− 1 +	88578B	SU003-02049	EMPAQUETADURA, UNIDAD ENFRIAMIENTO, NO. 1	1	ZN8
− 1 +	99999	SU003-01990	BUSHING	1	
− 1 +	99999	SU003-02014	LEVER	1	
− 1 +	99999	SU003-02021	LEVER	1	
− 1 +	99999	SU003-02022	LEVER	1	
− 1 +	99999	SU003-02023	LEVER	1	
− 1 +	99999	SU003-02113	TAPPING SCREW	1	

①	SU003-02113
②	● SU003-A0024(2)
③	● SU003-A0025(2)

● 再使用不可部品
● Non-reusable part

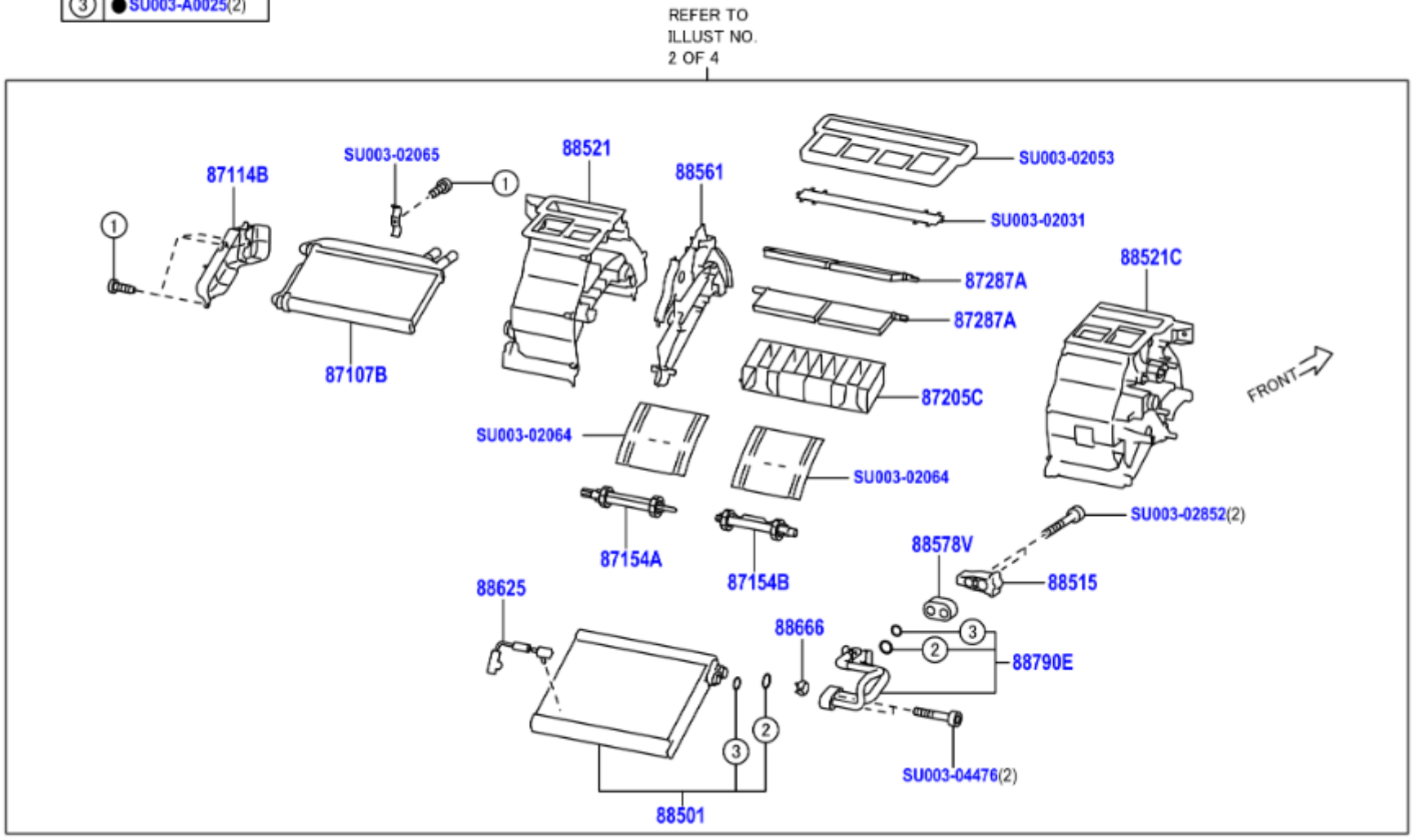

	PNC	Número	Descripción	Ctd.	Códigos de modelo
− 1 +	87107B	SU003-02040	CONJ. SEC. UNIDAD, RADIADOR CALEFACTOR	1	ZN8..LHD
− 1 +	87114B	SU003-02033	CUBIERTA, CALEFACTOR	1	ZN8..LHD
− 1 +	87154A	SU003-02058	EJE, AMORTIGUADOR, NO.1	1	ZN8
− 1 +	87154B	SU003-02060	EJE, AMORTIGUADOR, NO.2	1	ZN8
− 1 +	87205C	SU003-02062	SUBCONJUNTO GUIA, CONDUCTO AIRE	1	ZN8
− 2 +	87287A	SU003-02063	AMORTIGUADOR, AIRE CALEFACTOR	2	ZN8
− 1 +	88501	SU003-09832	SUBCONJUNTO EVAPORADOR, ENFRIADOR, NO. 1	1	ZN8..LHD
− 1 +	88515	SU003-A0015	VSLVULA, EXPANSION ENFRIADOR, DESTINATION CODE=EC	1	ZN8..LHD
− 1 +	88521	SU003-02011	CAJA, UNIDAD ENFRIADOR	1	ZN8..LHD
− 1 +	88521C	SU003-02012	CAJA, UNIDAD ENFRIADOR	1	ZN8..LHD
− 1 +	88561	SU003-02057	CUBIERTA, UNIDAD ENFRIADOR	1	ZN8..LHD
− 1 +	88578V	SU003-04124	EMPAQUETADURA, UNIDAD ENFRIAMIENTO, NO. 3	1	ZN8
− 1 +	88625	SU003-08917	TERMISTOR, ENFRIADOR, NO. 1	1	ZN8
− 1 +	88666	SU003-02061	SPACER (FOR COOLER UNIT)	1	ZN8
− 1 +	88790E	SU003-A0021	CONJUNTO TUBO Y ACCESORIO, ACONDICIONADOR AIRE, DESTINATION CODE=EC	1	ZN8..LHD
− 1 +	99999	SU003-02031	COVER	1	
− 1 +	99999	SU003-02053	PACKING	1	
− 1 +	99999	SU003-02064	SHUTTER	1	
− 1 +	99999	SU003-02065	CLAMP	1	
− 1 +	99999	SU003-02113	TAPPING SCREW	1	
− 1 +	99999	SU003-02852	BOLT M5X40	1	
− 1 +	99999	SU003-04476	BOLT M5X31.5	1	
− 1 +	99999	SU003-A0024	O RING	1	
− 1 +	99999	SU003-A0025	O RING	1	

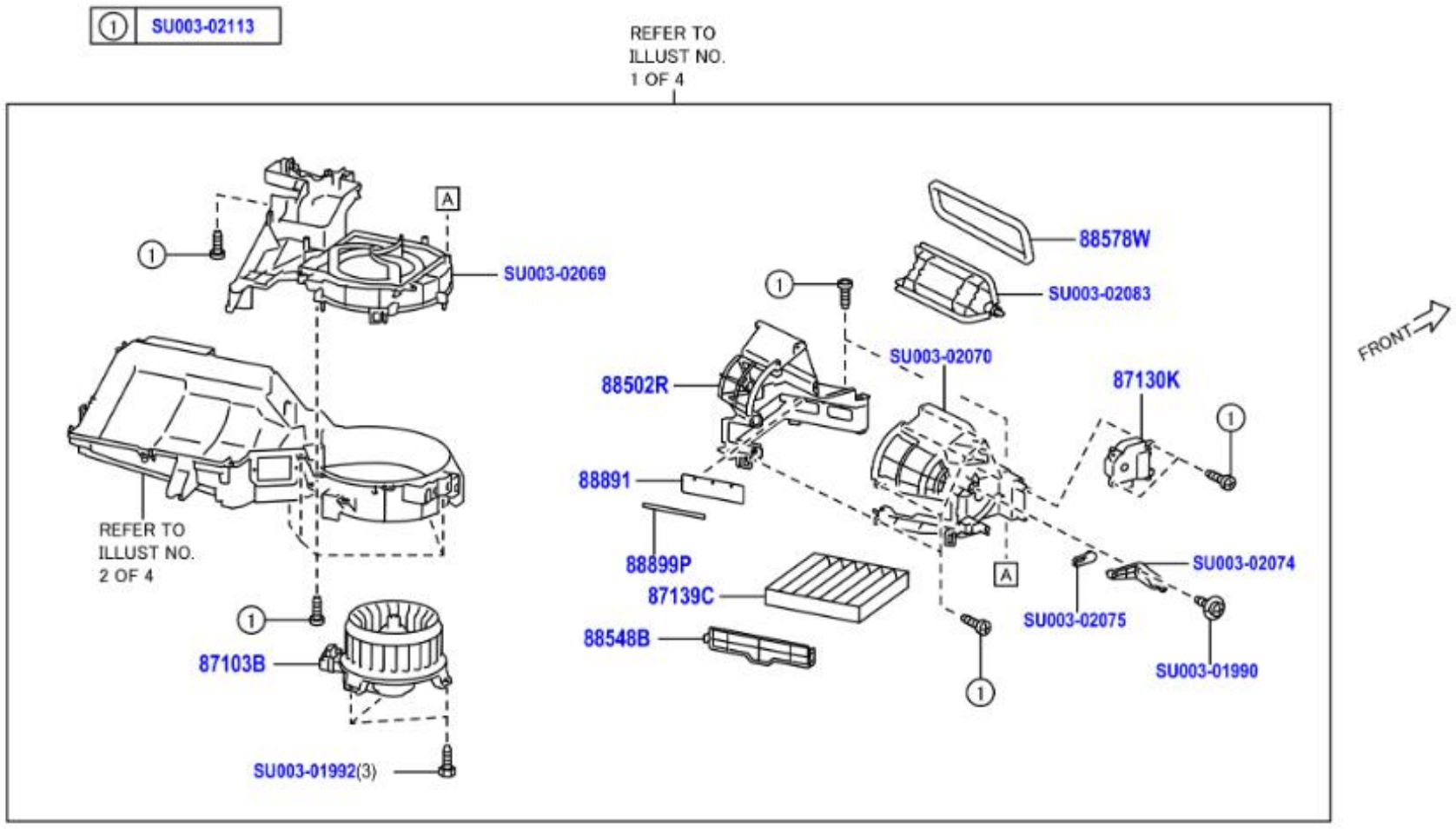
① SU003-02113
REFER TO ILLUST NO. 1 OF 4
A
SU003-02069
88578W
SU003-02083
SU003-02070
88502R
87130K
88891
88899P
87139C
88548B
SU003-02074
SU003-02075
SU003-01990
REFER TO ILLUST NO. 2 OF 4
87103B
SU003-01992(3)
FRONT
87K390

	PNC	Número	Descripción	Ctd.	Códigos de modelo
− 1 +	87103B	SU003-02079	SUBCONJUNTO MOTOR, SOPLADOR CON VENTILADOR	1	ZN8..LHD
− 1 +	87130K	SU003-04470	SUBCONJUNTO SERVO COMPUERTA, SOPLADOR, NO. 1	1	ZN8..LHD
− 1 +	87139C	SU003-02112	ELEMENTO, REFINADOR AIRE	1	ZN8
− 1 +	87139C	87139-YZZ73	OPTIFIT cabin air filter	1	ZN8
− 1 +	88502R	SU003-02071	CONJ.SEC.CAJA, UNIDAD ENFRIAMIENTO	1	ZN8..LHD
− 1 +	88548B	SU003-02084	CAJA, FILTRO AIRE	1	ZN8
− 1 +	88578W	SU003-02077	EMPAQUETADURA, UNIDAD ENFRIAMIENTO, NO.4	1	ZN8
− 1 +	88891	SU003-02076	EMPAQUETADURA (ENFRIADOR)	1	ZN8
− 1 +	88899P	SU003-02080	PLACA, CUBIERTA	1	ZN8
− 1 +	99999	SU003-01990	BUSHING	1	
− 1 +	99999	SU003-01992	TAPPING SCREW	1	
− 1 +	99999	SU003-02069	CASE ASSY	1	
− 1 +	99999	SU003-02070	CASE ASSY	1	
− 1 +	99999	SU003-02074	LEVER	1	
− 1 +	99999	SU003-02075	LEVER	1	
− 1 +	99999	SU003-02083	SHUTTER	1	
− 1 +	99999	SU003-02113	TAPPING SCREW	1	

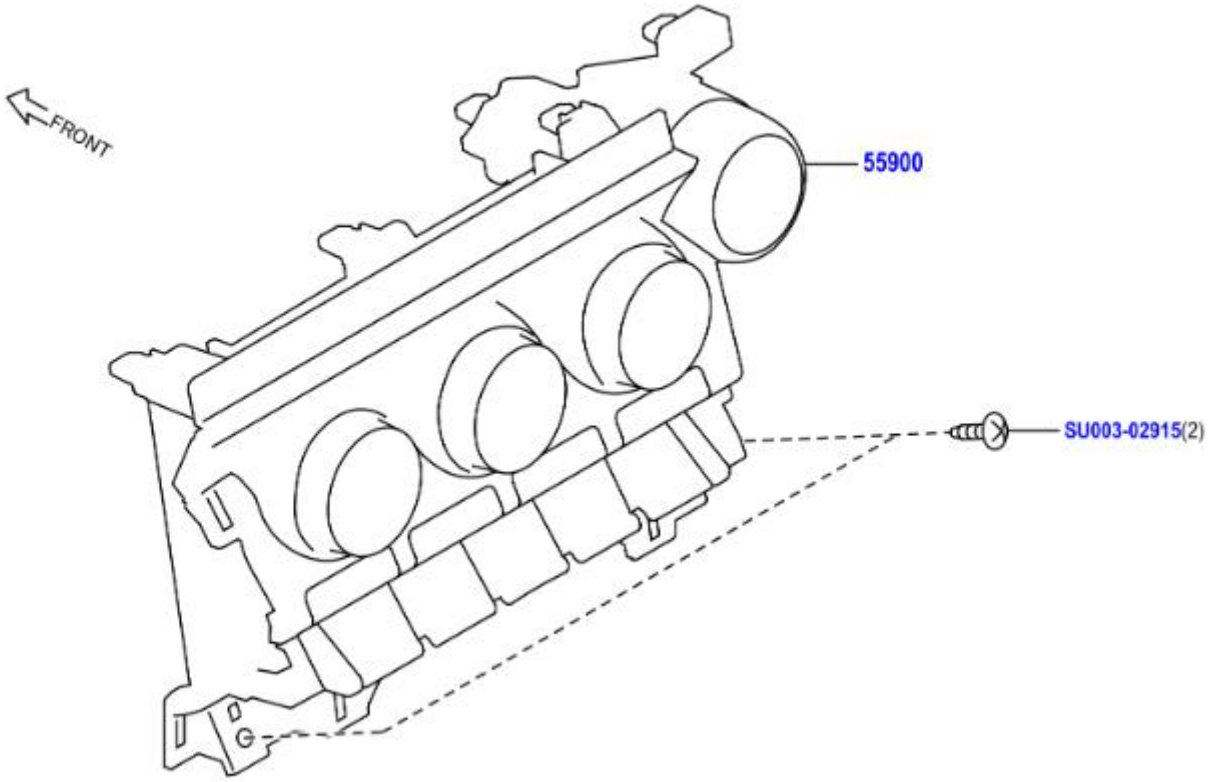
FRONT
55900
SU003-02915(2)

	PNC	Número	Descripción	Ctd.	Códigos de modelo
☐ − 1 +	55900	SU003-09828	CONJUNTO CONTROL, ACONDICIONADOR AIRE, DESTINATION CODE=EC	1	ZN8..LHD
☐ − 1 +	99999	SU003-02915	TAPPING SCREW	1	

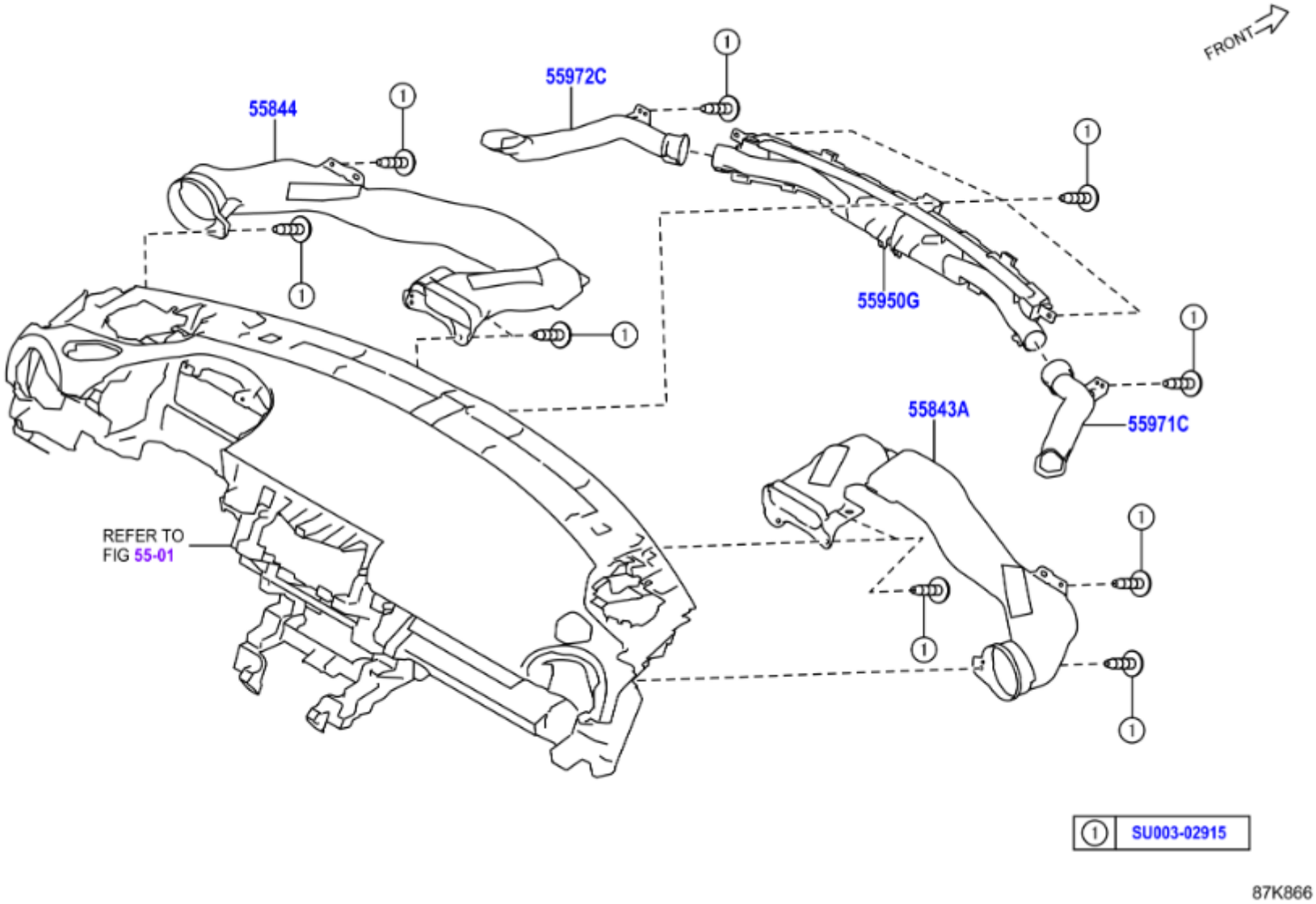
FRONT
55844
55972C
55950G
55971C
55843A
REFER TO
FIG 55-01
1
SU003-02915
87K866

	PNC	Número	Descripción	Ctd.	Códigos de modelo
− 1 +	55843A	SU003-08700	CONDUCTO, CALEFACTOR A REGISTRO, NO. 1	1	ZN8
− 1 +	55844	SU003-08701	CONDUCTO, CALEFACTOR A REGISTRO, NO. 2	1	ZN8
− 1 +	55950G	SU003-08704	CONJ. BOQUILLA, DESCONGELADOR	1	ZN8
− 1 +	55971C	SU003-08702	CONDUCTO, BOQUILLA DESHELADOR LATERAL, NO. 1	1	ZN8
− 1 +	55972C	SU003-08703	CONDUCTO, REJILLA RADIADOR, NO. 2	1	ZN8
− 1 +	99999	SU003-02915	TAPPING SCREW	1	

①	REFER TO FIG 87-14
②	REFER TO FIG 87-14

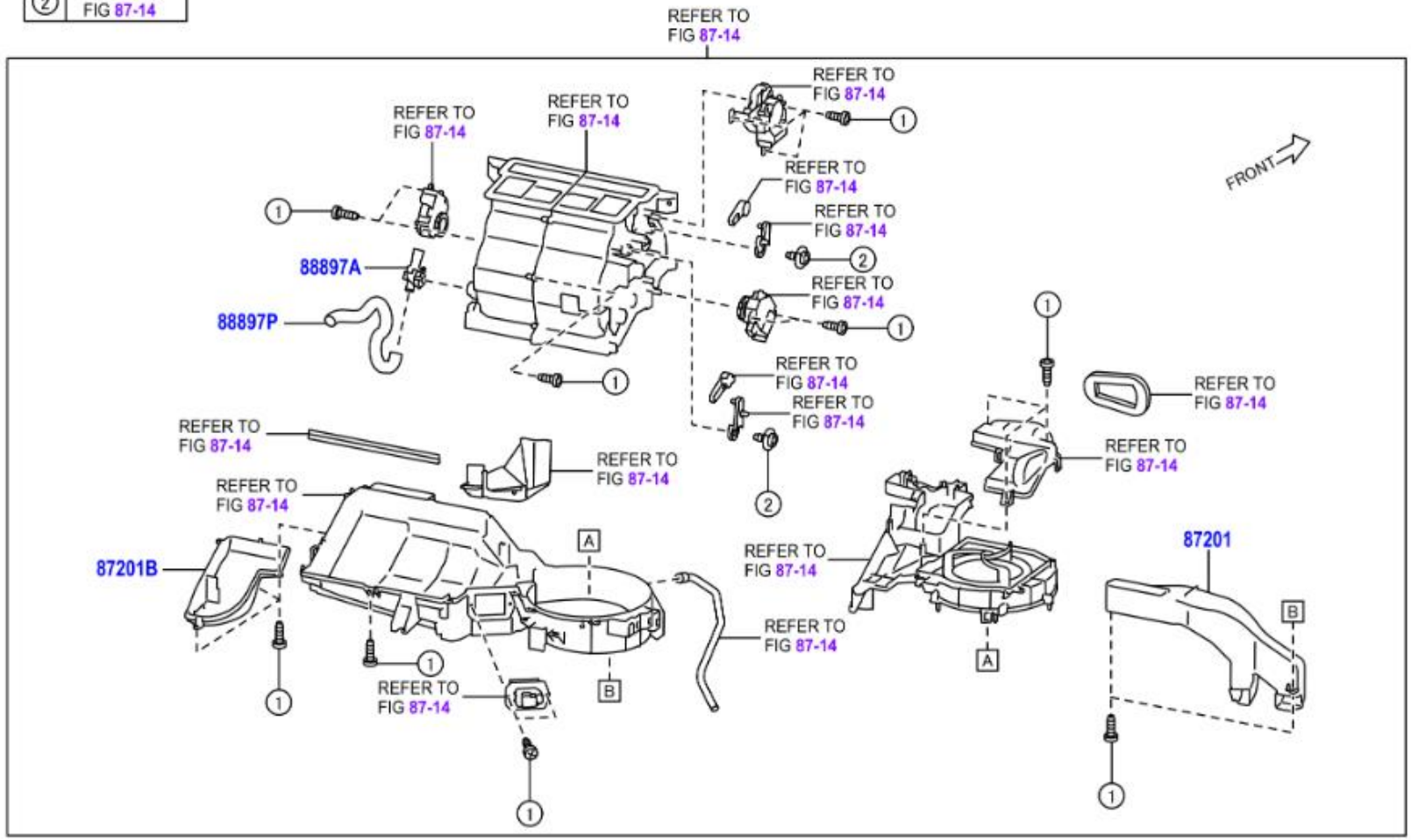

	PNC	Número	Descripción	Ctd.	Códigos de modelo
☐ − 1 +	87201	SU003-02038	SUBCONJUNTO CONDUCTO, AIRE, NO. 1	1	ZN8..LHD
☐ − 1 +	87201B	SU003-02037	SUBCONJUNTO CONDUCTO, AIRE, NO. 2	1	ZN8..LHD
☐ − 1 +	88897A	SU003-02027	TUBO, ASPIRADOR	1	ZN8
☐ − 1 +	88897P	SU003-09829	ASPIRADOR	1	ZN8..LHD

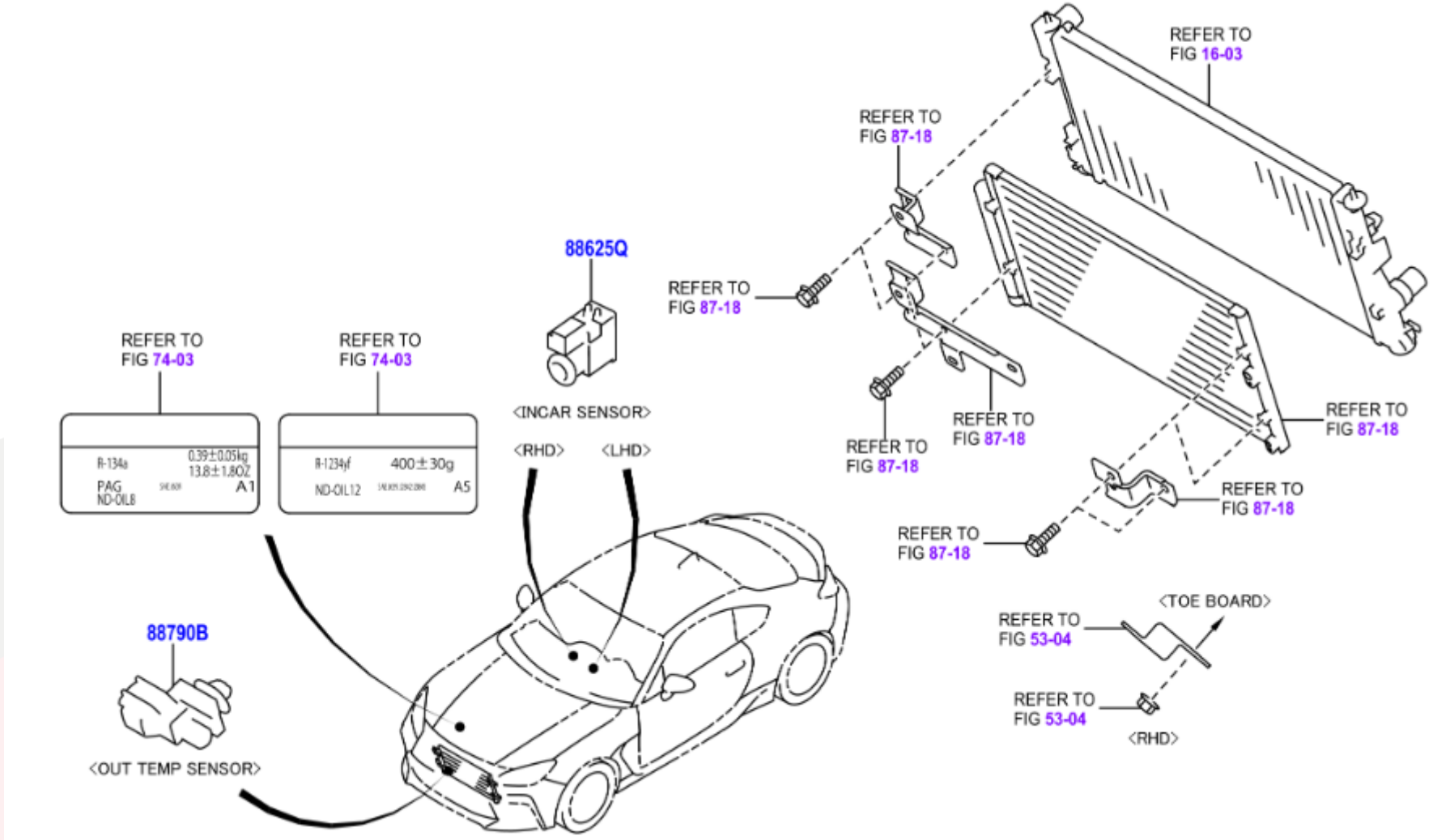
REFER TO
FIG 16-03
REFER TO
FIG 87-18
REFER TO
FIG 87-18
88625Q
<INCAR SENSOR>
<RHD>
<LHD>
REFER TO
FIG 74-03
REFER TO
FIG 74-03
R-134a
0.39±0.05kg
13.8±1.8OZ
PAG
ND-OIL8
A1
R-1234yf
400±30g
ND-OIL12
A5
88790B
<OUT TEMP SENSOR>
REFER TO
FIG 87-18
REFER TO
FIG 87-18
REFER TO
FIG 87-18
REFER TO
FIG 87-18
REFER TO
FIG 87-18
REFER TO
FIG 87-18
<TOE BOARD>
REFER TO
FIG 53-04
REFER TO
FIG 53-04
<RHD>

	PNC	Número	Descripción	Ctd.	Códigos de modelo
☐ − 1 +	88625Q	SU003-A0023	TERMISTOR, ENFRIADOR (SENSOR TEMO. INTERIOR)	1	ZN8
☐ − 1 +	88790B	SU003-A0022	CONJ.TERMISTOR	1	ZN8

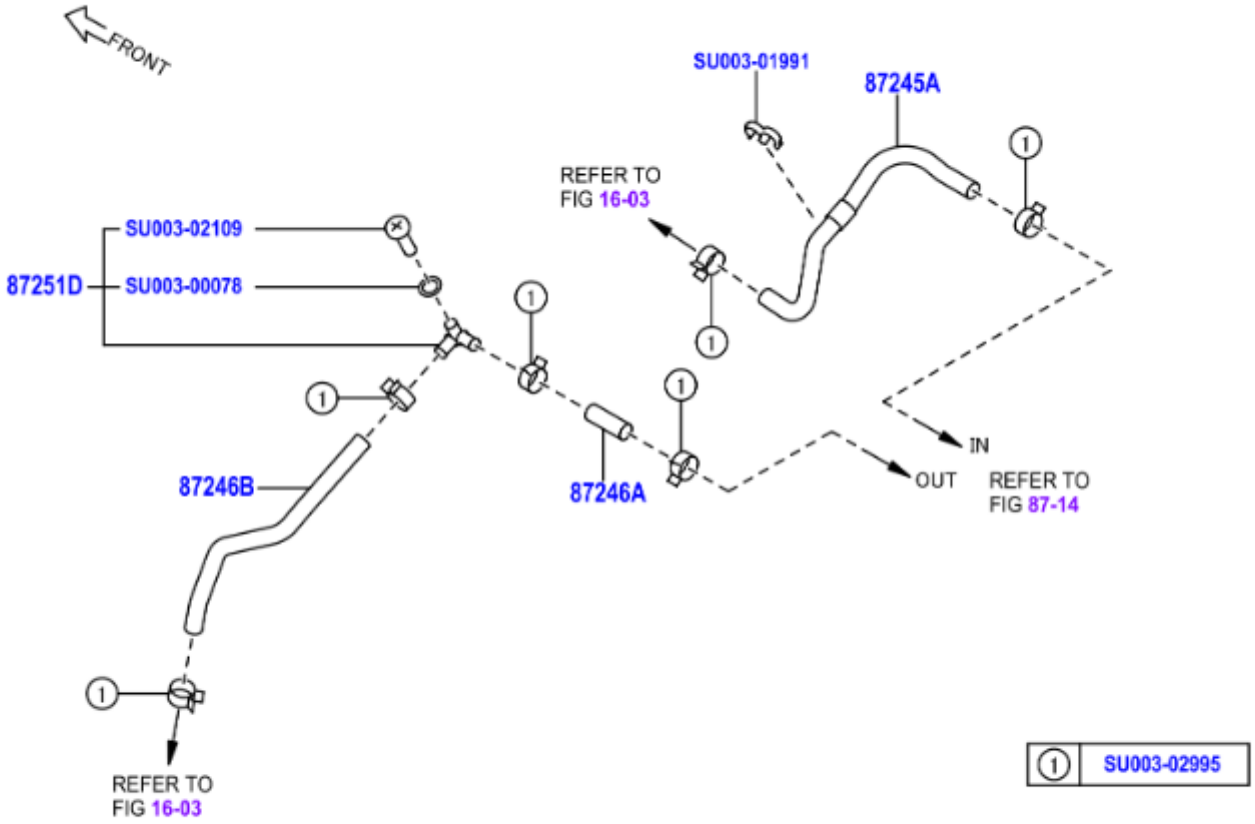
FRONT
SU003-01991
87245A
REFER TO
FIG 16-03
SU003-02109
87251D
SU003-00078
87246B
87246A
IN
OUT
REFER TO
FIG 87-14
REFER TO
FIG 16-03
1 SU003-02995
87K871

	PNC	Número	Descripción	Ctd.	Códigos de modelo
− 1 +	87245A	SU003-02106	MANGUERA, AGUA CALEFACTOR, ENTRADA A	1	ZN8
− 1 +	87246A	SU003-02107	MANGUERA, AGUA CALEFACTOR, SALIDA A	1	ZN8
− 1 +	87246B	SU003-02108	MANGUERA, AGUA CALEFACTOR, SALIDA B	1	ZN8
− 1 +	87251D	SU003-02110	JUNTA, AGUA, NO. 1	1	ZN8
− 1 +	99999	SU003-00078	O RING	1	
− 1 +	99999	SU003-01991	PIPE CLAMP	1	
− 1 +	99999	SU003-02109	HOSE HTR COCK	1	
− 1 +	99999	SU003-02995	CLAMP HOSE D20.5	1	

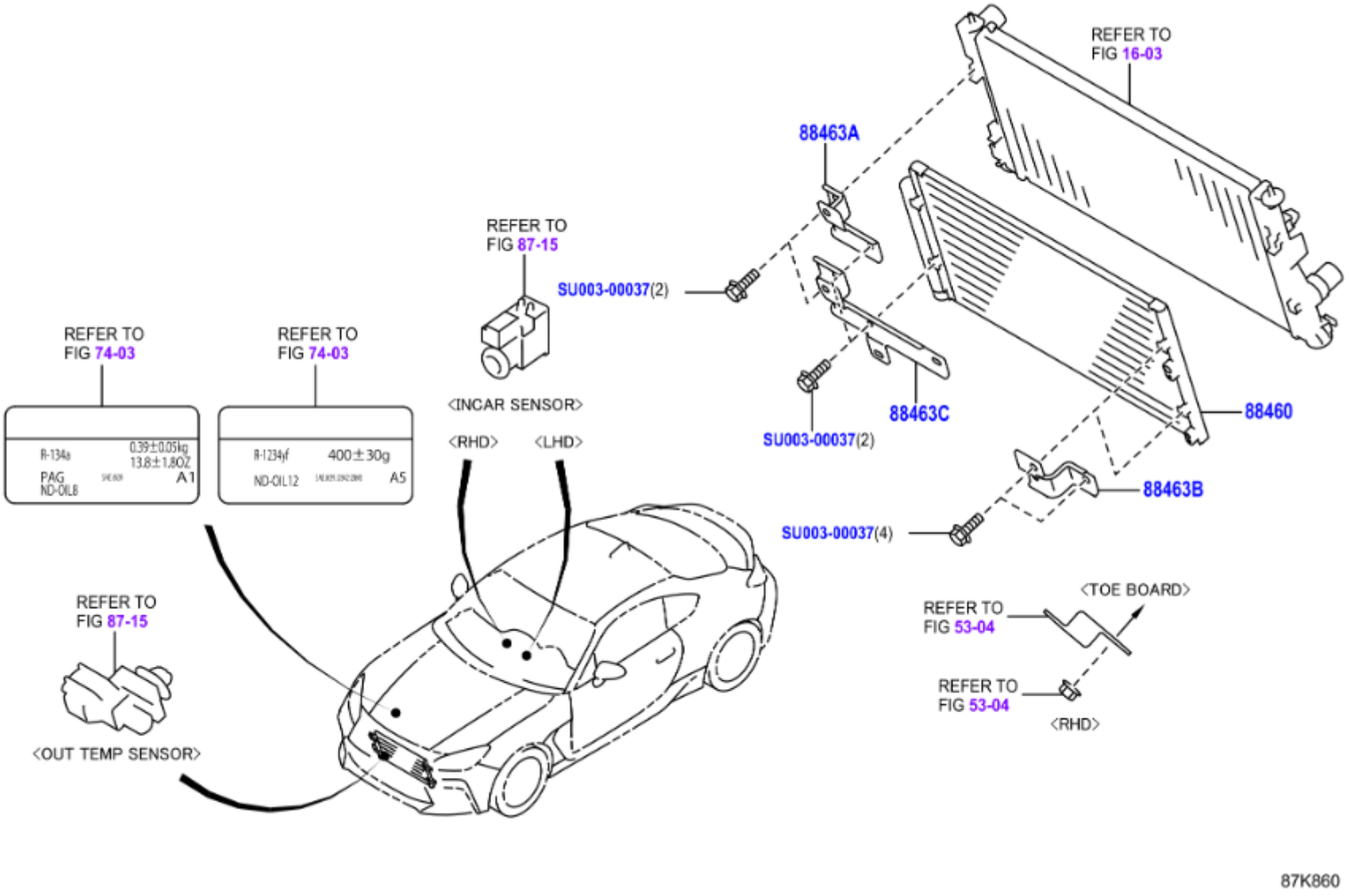
REFER TO
FIG 16-03
88463A
REFER TO
FIG 87-15
SU003-00037(2)
REFER TO
FIG 74-03
REFER TO
FIG 74-03
R-134a
0.39±0.05kg
13.8±1.8OZ
PAG
ND-OIL8
A1
R-1234yf
400±30g
ND-OIL12
A5
<INCAR SENSOR>
<RHD>
<LHD>
88460
88463C
SU003-00037(2)
88463B
SU003-00037(4)
<TOE BOARD>
REFER TO
FIG 53-04
REFER TO
FIG 53-04
<RHD>
REFER TO
FIG 87-15
<OUT TEMP SENSOR>
87K860

	PNC	Número	Descripción	Ctd.	Códigos de modelo
− 1 +	88460	SU003-09287	CONJUNTO CONDENSADOR, ENFRIADOR	1	ZN8
− 1 +	88463A	SU003-09293	MENSULA, CONDENSADOR ENFRIADOR, NO. 2	1	ZN8
− 2 +	88463B	SU003-09292	MENSULA, CONDENSADOR ENFRIADOR, NO. 3	2	ZN8
− 1 +	88463C	SU003-09294	MENSULA, CONDENSADOR ENFRIADOR, NO. 4	1	ZN8
− 1 +	99999	SU003-00037	BOLT & WASH AY	1	